Armaturen und Zubehör für Schmiersysteme

Produktkatalog 2025

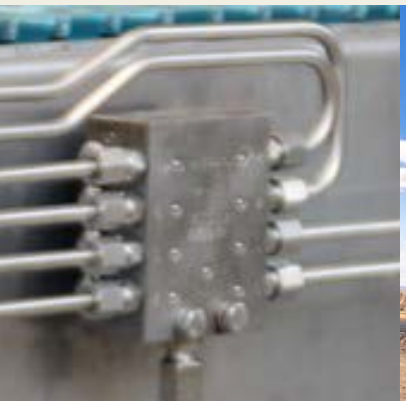

Navigation

Kegelringverbindungen 10

Schneidringverbindungen 38

Adapter, Verschlussschrauben 70

Steckverbinder 82

Verteilerleisten 98

Rohr- und Schlauchleitungen 100

Befestigungsmaterial 116

Kupplungen. 122

Ventile 126

Manometer 134

Behälter und Wannen. 138

Schmiernippel 142

Filter 146

Bürsten 150

Werkzeuge 152

Manuelle Fettpressen. 163

Befüllpumpen. 166

Inhalt

Elektronische Teilebibliothek 8
CAD-Produktdaten 8

Für Schmiersysteme geeignete Schmierstoffe 9

Rohrverschraubungen mit Kegelring nach DIN 3854/DIN 3862. 10
Herstellen der Senkung 12
Formsenker 14
Doppelkegelringe für Metallrohre 14
Überwurfschrauben für Metallrohre nach DIN 3871 15
Einsteckhülse für Kunststoffrohre 15
Kegleringe für Kunststoffrohre nach DIN 3862. 16
Anschlussstücke mit kegeligem Gewinde 17
Anschlussstücke mit zylindrischen Gewinde nach DIN 71428 . 18
Rohrverbinder mit Befestigungsmöglichkeit. 20
Rohrverbinder mit Befestigungsmöglichkeit. 21
Rohrverbinder mit Entlüftung nach DIN 3862 21
T-Stücke nach DIN 71433 22
Schottverschraubungen mit kegeligem Gewinde 24
Rohrverbinder 24
Gerade Schottverschraubung nach DIN 71429. 25
Reduzieranschluss 25
Gewindestücke. 26
Winkel-Schottverschraubung nach DIN 71429 28
Kniestücke mit zylindrischem Gewinde nach DIN 71433 28
Kniestücke mit kegeligem Gewinde nach DIN 71429 29
Kniestück mit Rohrzapfen für Rohrverschraubung zur Montage in Senkungen nach DIN 3854/DIN 3862. 30
Schwenkverschraubungen nach DIN 71430 Form A. 31
Schwenkverschraubungen nach DIN 71430 Form B. 32
Schwenkverschraubungen nach DIN 71430 Form C. 33
Schwenkverschraubungen nach DIN 71430 Form D. 33
Schwenkverschraubungen, beweglich 34
Schwenkverschraubung mit Anzeigestift für Schmierstoffverteiler 34
Drehgelenke. 35
Kreuzstücke 36

Hochdruck-Schneidringverschraubungen nach ISO 8334-1. 38
Übersicht Verschraubungen 39

Doppelkantenschneidring-Verschraubung (DECS) 40
Doppelkantenschneidring D nach DIN 3861/ISO 8434-1. 41
Überwurfmuttern M nach DIN 3861/ISO 8434-1. 42
Gerade Einschraubverschraubung GE mit metrischem Gewinde. 43
Gerade Einschraubverschraubung GE mit Whitworth-Rohrgewinde. 44
Gerade Einschraubverschraubung GE mit Whitworth-Rohrgewinde, aus Edelstahl oder Messing 45
Gerade Einschraubverschraubung mit NPT Gewinde 45
Gerade Einschraubstutzen XGE. 46
Gerader Rohrverbinder G 46
Gerade Reduzierverschraubungen GR 47
Dichtkegelverschraubungen GZ. 48
Gerade Aufsteckstutzen EGE 48
T-Verschraubungen T 49
Reduzierte T-Verschraubungen TR. 49
Winkel-Verschraubungen W 50
Winkel-Einschraubverschraubungen WE mit metrischem Gewinde 50
Winkel-Einschraubverschraubung WE mit Whitworth-Rohrgewinde. 51
Kreuzverschraubung K. 52
Gerade Aufschraubverschraubung GAI mit metrischem Gewinde D1 53
Gerade Aufschraubverschraubung GAI mit Whitworth-Rohrgewinde. 53
Rückschlagventile GERV 54
Gerade Schottverschraubungen SV 56
Winkel-Schottverschraubungen WSV. 56
Schwenkverschraubungen SWVE mit metrischem Gewinde. 57
Schwenkverschraubungen SWVE mit Whitworth-Rohrgewinde. 57
Schwenkverschraubungen WH (Hochdruck) mit metrischem Gewinde 58
Schwenkverschraubungen WH und WHK (Hochdruck) mit Whitworth-Rohrgewinde 58

Reduzieranschlüsse RED
mit zylindrischem Gewinde 59

Reduzieranschlüsse KOR
mit zylindrischem Gewinde 59

Manometer-Anschlussverschraubungen MAV. 60

Manometer-Anschlussverschraubungen MAVE. 60

L-Einschraubverschraubungen EL,
richtungseinstellbar 61

L-Einschraubverschraubungen EVL,
richtungseinstellbar 61

T-Einschraubverschraubungen TE, TH
mit metrischem Gewinde. 62

T-Einschraubverschraubungen TE, TH
mit Whitworth-Rohrgewinde. 62

T-Aufschraubverschraubung ET 63

Winkelverschraubung, einstellbar EW. 63

Schwenkverschraubungen DVWE. 64

Schwenkverschraubungen DG 64

Verschlussbutzen BUZ. 65

**Verschraubung mit Schneidring
und Weichdichtung (SSCS) 66**

Gerade Einschraubverschraubung GE 67

Verschlusskegel VKA 67

Gerade Einschraubverschraubungen
mit gekürzter Dichtung und
Funktionsmutter GE (kurz). 68

Gerade Schottverschraubungen
mit Funktionsmutter SVZ. 68

Gerade Verbinder (Rohrverbinder)
mit Funktionsmutter GZ. 69

T-Verschraubungen
mit Funktionsmutter TZ. 69

Adapter, Verschlussschrauben 70

Reduzieranschlüsse mit zylindrischem Gewinde
für Betriebsdrücke bis 45 bar (Abdichtung
durch Flachdichtring nach DIN 7603) 72

Reduzieranschlüsse mit kegeligem Gewinde
für Betriebsdrücke bis 45 bar. 72

Reduzieranschlüsse mit zylindrischem Gewinde
für Betriebsdrücke bis 45 bar (Abdichtung durch
Flachdichtring nach DIN 7603) 73

Manometer-Anschlussverschraubungen
für Betriebsdrücke bis 45 bar
(Abdichtung durch Flachdichtring
nach DIN 7603) 73

Manometer-Anschlussverschraubungen
mit zylindrischem Gewinde für Betriebsdrücke bis 45 bar 74

Reduzieranschlüsse mit kegeligem Gewinde
für Betriebsdrücke bis 350 bar 74

Winkelreduzierstück 45° mit kegeligem Gewinde
für Betriebsdrücke bis 350 bar 75

Winkelreduzierstück 90° mit kegeligem Gewinde
für Betriebsdrücke bis 350 bar 75

Reduzieranschlüsse RI mit zylindrischem Gewinde
für Betriebsdrücke bis 400 bar 76

Schwenkverschraubungen, beweglich 77

Entlüftungsschrauben mit Profildichtung
nach ISO 9974-2 79

Entlüftungsschrauben, Abdichtung
durch Flachdichtring nach DIN 7603. 79

Verschlussschrauben VSTI. 80

Verschlussschrauben, Abdichtung
durch Flachdichtring nach DIN 7603. 80

Flachdichtringe. 81

Steckverbinder. 82

O-Ring-Steckverbinder. 85

Gerade Einschraub-Steckverbinder 85

Gerade Einschraub-Steckverbinder
mit PTFE-Gewindedichtung 85

Steckverbinder mit kegeligem Einschraubgewinde 86

Schwenkverschraubungen mit kegeligem Einschraubgewinde 86

Kniestücke mit kegeligem Einschraubgewinde 87

Schwenkverschraubungen mit O-Ring-Abdichtung. 87

Schwenkverschraubungen mit NBR-Gewindedichtung. 88

Schwenkverschraubungen mit Innensechskant
und O-Ring-Gewindedichtung 88

T-Einschraubverschraubungen. 89

T-Verschraubungen. 90

Gerade Schottverschraubungen 90

Rohrverbinder 91

3-O-Ring-Steckverbinder 92
Gerade Steckverbinder mit zylindrischem Einschraubgewinde 93
Gerade Steckverbinder mit kegeligem Einschraubgewinde 93
Rohrverbinder 94
Schwenkverschraubungen mit Hohlschraube und zylindrischem Einschraubgewinde 94
Kniestücke mit kegeligem Einschraubgewinde 95
Schwenkverschraubungen mit zylindrischem Einschraubgewinde 96
Schwenkverschraubungen mit kegeligem Einschraubgewinde 97
Verschlussstift 97

Verteilerleisten 98
Schmierstoffverteiler 99

Rohr- und Schlauchleitungen 100
Kunststoffrohr 102
Leitungsschutz 103
Stahlrohre 104
Stahlrohre 105
Niederdruckschlauchleitungen für Hauptleitungen bis zu 45 bar 106
Niederdruckschlauchleitungen für Hauptleitungen bis zu 45 bar mit Kegelring und Überwurfschraube an beiden Enden 107
Niederdruckschlauchleitungen für Hauptleitungen bis zu 45 bar mit Überwurfschraube an beiden Enden und mit Krallnut für Steckverbinder 108
Niederdruckschlauchleitungen für Schmierstellenleitungen bis zu 15 bar 109
Niederdruckschlauchleitungen für Schmierstellenleitungen bis zu 15 bar mit Kegelring und Überwurfschraube an beiden Enden 109
Niederdruckschlauchleitungen für Schmierstellenleitungen bis zu 15 bar mit Krallnut für Steckverbinder an beiden Enden 110
Niederdruckschlauchleitungen zur Selbstmontage bis zu 45 bar 111
Hochdruckschläuche zur Selbstmontage 112
Schraubarmaturen für Hochdruckschläuche 113

Befestigungsmaterial 116
Rohrschellen 117
Rohrschellen nach DIN 3015 120
Kabelbinder 120
Befestigungssockel 121
Befestigungsschrauben 121

Kupplungen 122
Steckkupplungen für Niederdruck D1 123
Steckkupplungen für Mittel- und Hochdruck 123
Kupplungsstecker 124
Kupplungsmuffen mit Rücklaufanschluss 125

Ventile 126
Entlastungsventil 127
Entlastungsventil mit Entlüftungs- und Sicherheitsventil 127
Druckbegrenzungsventile, einstellbar (Kegelsitzventile) 128
Anschlussstücke für Ventile 128
Druckbegrenzungsventile, festgelegter Öffnungsdruck 129
Absperrventile 131
Magnetventile 133

Manometer 134
Standardmanometer 135
Manometer mit metrischem Anschlussgewinde 135
Gedämpfte Ausführung mit Glyzerinfüllung 136
Gedämpfte Ausführung mit Glyzerinfüllung und Visualisierung in Rot/Grün 136
Manometer, gedämpft 137
Hochdruckmanometer 137

Behälter 138
Kunststoffbehälter 139
Ölwanne mit Absperrhahn 140
Metallbehälter 141
Ölstandsanzeiger für Metallbehälter 141

Schmiernippel 142
Hydraulikschmiernippel nach DIN 71412 143
Flachschmiernippel nach DIN 3404 143
Nippelblock. 144
Halteleiste mit Schmiernippel und Verschraubung. 144
Schmiernippelleisten 145
Schmiernippelsortiment 145

Filter 146
Drahtgewebefilter für Öl- und Fließfett. 147
Filterelemente für Öl- und Fließfettfilter 147
Drahtgewebefilter für Schmierfett. 148
Filterelemente für Fettfiltereinheiten. 149

Bürsten 150
UC, 233, 068874 151
Halterung für Bürsten 151

Werkzeuge 152
Rohrabschneider 153
Rohrbieger 155
Rohrbiegevorrichtung 156
Schlauchschneider. 157
Druck- und Funktionsprüfsatz 158
Fassschlüssel 159
Steckschlüsseleinsatz für Kniestücke 160
Montagestutzen für Schlauchanschlüsse 161

Manuelle Fettpressen 162
Handhebelfettpressen 163
PowerLuber 164

Befüllpumpen. 166
Füllzylinder. 167
Manuell und pneumatisch betätigte Befüllpumpen 168
Elektrische Fettbefüllpumpe GTP-C 170
Elektrische Fettbefüllpumpe GTP 172
Elektrische Befüllpumpe EFFP 174

Querverweisliste 176
Index 178

Elektronische Teilebibliothek

CAD-Produktdaten

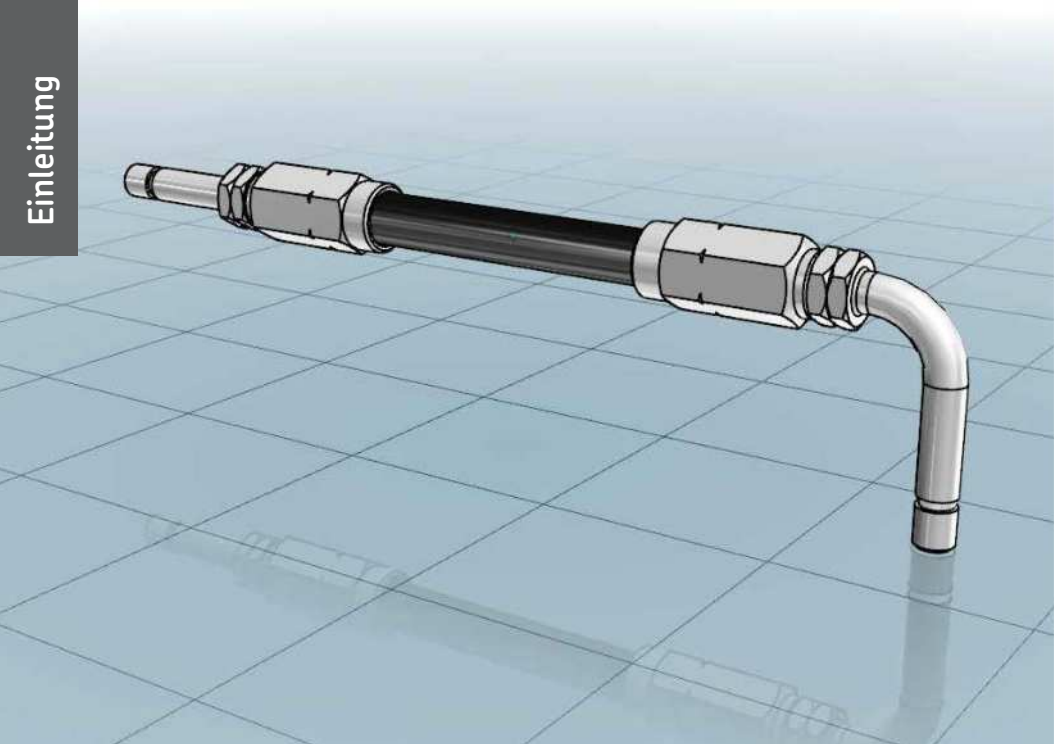

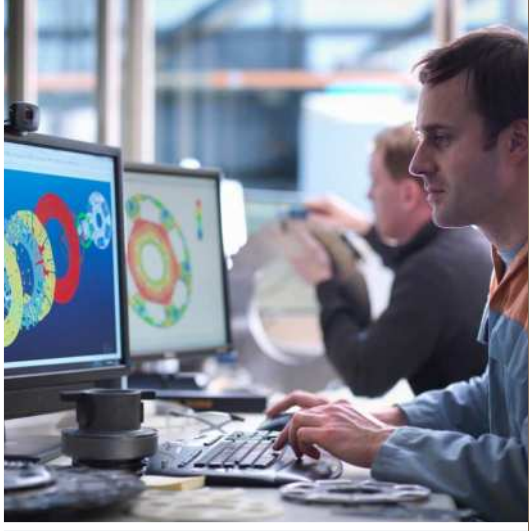

Suchen Sie online nach Ihren Komponenten

3D-CAD-Daten, technische Zeichnungen und Datenblätter zu Armaturen und Zubehör von SKF finden Sie jetzt im nativen Format in der Online-Teilebibliothek. Dort ist nicht nur ein einfacher Download von CAD-Dateien möglich, sondern Sie können auch komplexere Schmierungskomponenten konfigurieren und in Ihren Konstruktionsprozess einbinden – vollkommen kostenlos. Übernehmen Sie CAD-Daten nahtlos und ohne Verzögerung in Ihre Anordnungen.

https://skf-lubrication.partcommunity.com

Für Schmiersysteme geeignete Schmierstoffe

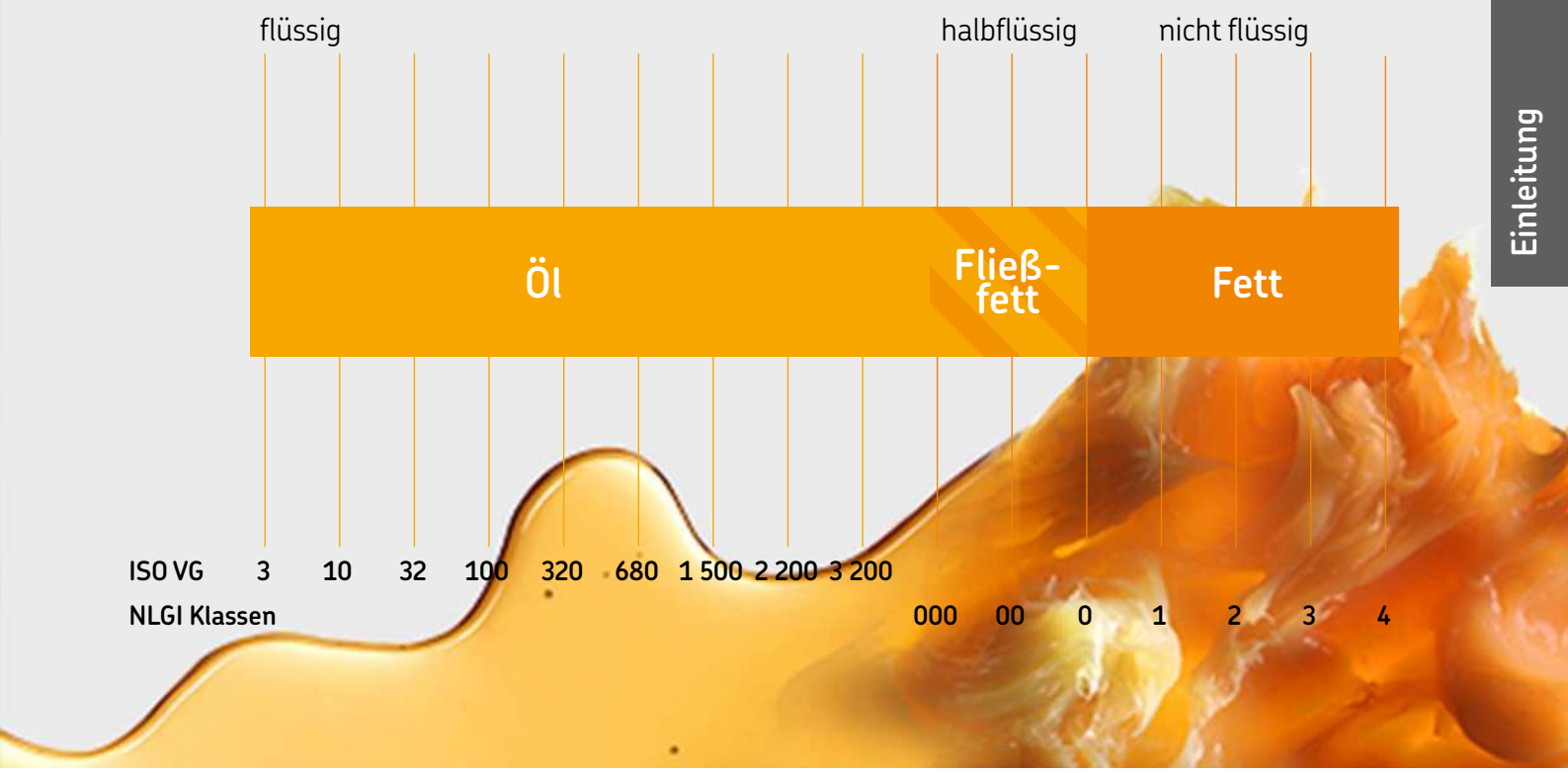

Öl und Fließfett

Viskosität ist das Maß für die interne Reibung einer Flüssigkeit. Öle werden nach ISO VG Viskositätsklassen von 2 bis 3200 klassifiziert. Fette der NLGI-Klassen 000, 00 und 0 werden auch Fließfette genannt. Dabei wird u. a. zwischen Mineralölen, organischen Ölen und synthetischen Ölen unterschieden. Vor der Verwendung eines Öls mit SKF Schmiersystemen sollte eine Kompatibilitätsprüfung durchgeführt werden.

Fett

Fette sind pastöse Schmierstoffe (NLGI-Klassen 1–6). Es handelt sich um weiche bis feste Drei-Komponenten-Mischungen, die aus einem Grundöl als dem eigentlichen Schmierstoff, einem Verdicker und Additiven bestehen. In den meisten Fällen sind Fette der NLGIKlassen 1 bis 3 für die Verwendung in einem Schmiersystem geeignet.
Vor der Verwendung eines Fetts mit SKF Schmiersystemen sollte eine Kompatibilitätsprüfung durchgeführt werden.

Rohrverschraubungen mit Kegelring nach DIN 3854/DIN 3862

Niederdruckarmaturen für max. 45 bar

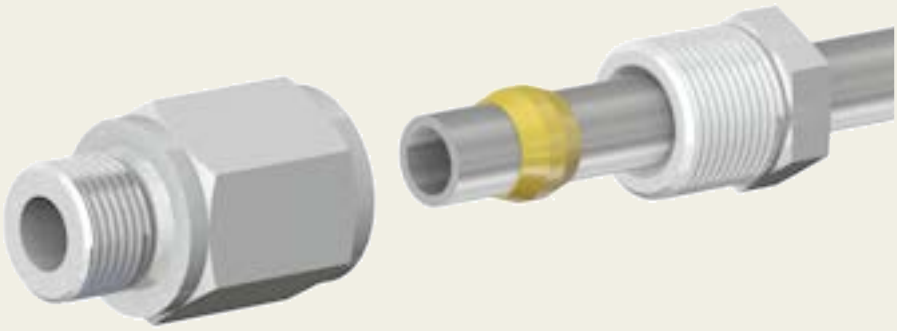

Produktbeschreibung

Lötlose Rohrverschraubungen für Metall- und Kunststoffrohre sind für Öl-, Fließfett- und Fettschmiersysteme mit Niederdruck bis max. 45 bar sowie mit einem Betriebstemperaturbereich zwischen -25 und +80 °C konzipiert. Je nach Wahl des Schmierleitungswerkstoffs gibt es zwei Arten von Rohrverschraubungen mit Kegelring mit unterschiedlichen Komponenten: Rohrverschraubungen mit Kegelring für Kunststoffrohre und Rohrverschraubungen mit Doppelkegelring für Metallrohre. Für beide Verbindungsarten ist eine Senkung nach DIN 3862 erforderlich..

Eigenschaften und Vorteile

- Kostengünstige Verbindungslösung für Niederdrucksysteme
- Geeignet für Öl, Fließfett und Fett
- Einfache, anwenderfreundliche Montage
- Praktisch leckagefreie Verbindung

Anwendungen

- Papier- und Verpackungsindustrie
- Lebensmittel- und Getränkeindustrie
- Montage und Automation
- Teilefertigungsstraßen
- Spritzgussmaschinen
- Nutzfahrzeuge
- Werkzeugmaschinen
- usw.

Rohrverschraubungen mit Kegelring nach DIN 3854/DIN 3862

Herstellen der Senkung

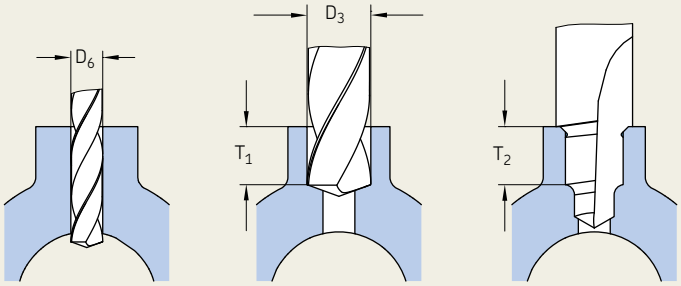

Senkungen für die lötlose Rohrverbindung (DIN 3854/DIN 3862)

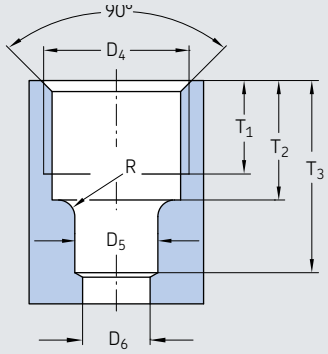

1 Anschlussstellen vorbohren

2 Gewindeloch aufbohren

3 Mit Formsenker bis Anschlag senken

Formsenker vergrößert Bohrungsdurchmesser D_4 auf Kernloch für ISO-Gewinde.

Produktbeschreibung von Senkungen

SKF bietet eine Vielzahl an Rohrverschraubungen mit Kegelring und Senkungen gemäß DIN 3862. Darüber hinaus lassen sich auch Senkungen mithilfe der angebotenen Werkzeuge wie Formsenkern herstellen.

Anwendungen

- Kleine bis mittelgroße Werkzeugmaschinen
- Nutzfahrzeuge (Flottenfahrzeuge, Fahrzeuge für den Straßentransport)
- Bandmontage und Automation
- Lebensmittelverpackungsanlagen
- Teilefertigungsstraßen
- Spritzgussmaschinen

Produktbe-schreibung	Rohr ∅	$∅D_5^{B11}$	$∅D_6$	$∅D_4$	T_1	T_2	T_3	R
	mm	mm	mm	mm	mm	mm	mm	mm
1102 [1]	2,5	2,5	1,5	M6×0,75	4,5	5,5	8,5	1,3
1404	4	4	3	M8×1	6,5	8,5	12,5	1,6
1406	6	6	4,5	M10×1	7	9	14	1,6
1408	8	8	6,5	M14×1,5	9	11,5	18,5	1,6
1410	10	10	8,5	M16×1,5	9	11,5	19,5	1,6
1412	12	12	10,5	M18×1,5	9,5	12	22	1,6

[1] nicht in DIN aufgeführt

Wichtiger Hinweis zum Herstellen von Senkungen:
Bei Verwendung von Handbohrmaschinen Formsenker nicht aus der Bohrachse kanten. Um Beschädigungen zu vermeiden zügig – ohne abzusetzen – durchbohren, am Anschlag leicht nachdrücken.

Rohrverschraubungen mit Kegelring

Verbindungen für Metallrohre

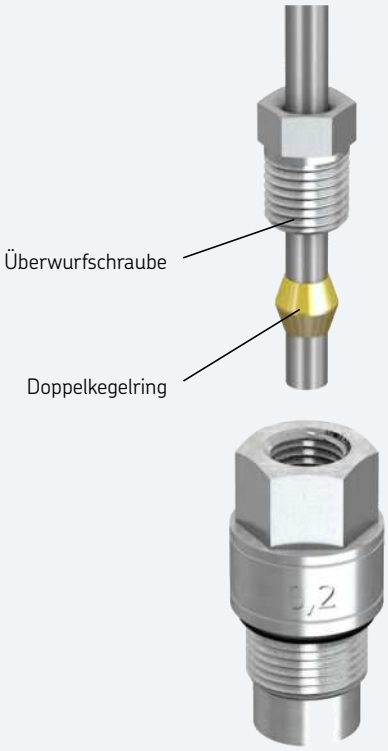

Verbindungen für Kunststoffrohre

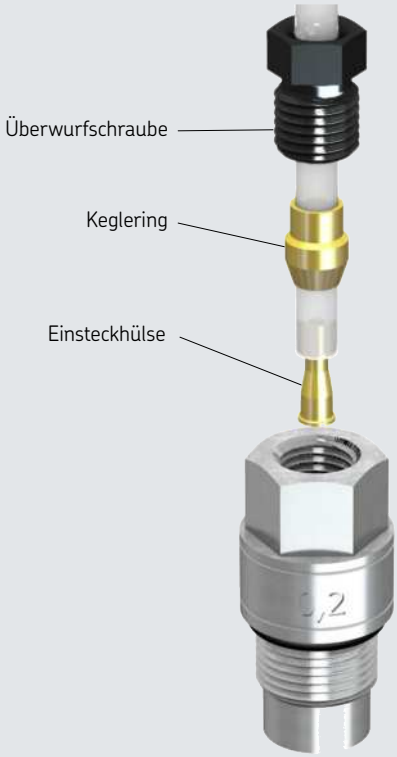

Lötlose Rohrverschraubungen für Metallrohre

Produktbeschreibung

Lötlose Rohrverschraubungen für Metallrohre umfassen eine Überwurfschraube, einen Doppelkegelring und eine Armatur mit Senkung nach DIN 2862.

Erstmontage

Das Metallrohr mit einem geeigneten Werkzeug wie einem Rohrabschneider wie gewünscht ablängen. Überwurfschraube und Doppelkegelring auf das Ende des Metallrohrs schieben. Das Ende des Metallrohrs bis zum Anschlag in die Senkung führen und Überwurfschraube zunächst handfest anziehen. Die Überwurfschraube anschließend um max. $1\,^1/_2$ Umdrehungen weiterdrehen.

Nachziehen

Löst sich die Rohrverschraubung im Laufe der Zeit, muss die Überwurfschraube jedes Mal wieder mit derselben Kraft wie bei der Erstmontage nachgezogen werden.

Lötlose Rohrverschraubungen für Kunststoffrohre

Produktbeschreibung

Lötlose Rohrverschraubungen für Kunststoffrohre umfassen eine Überwurfschraube, eine Einsteckhülse und eine Armatur mit Senkung nach DIN 2862.

Erstmontage

Das Kunststoffrohr mit einem geeigneten Werkzeug wie einem Schlauchschneider auf die gewünschte Länge kürzen. Einsteckhülse zur Montage in das Ende des Kunststoffrohrs stecken. Das Kunststoffrohr wird dann bei der Montage nicht deformiert. Überwurfschraube und Kegelring auf das Ende des Kunststoffrohrs schieben. Das Ende des Kunststoffrohrs bis zum Anschlag in die Senkung führen und Überwurfschraube zunächst handfest anziehen. Die Überwurfschraube anschließend um max. $1\,^1/_2$ Umdrehungen weiterdrehen.

Nachziehen

Löst sich die Rohrverschraubung im Laufe der Zeit, muss die Überwurfschraube jedes Mal wieder mit derselben Kraft wie bei der Erstmontage nachgezogen werden.

Lötlose Rohrverschraubung mit Kegelring

Formsenker

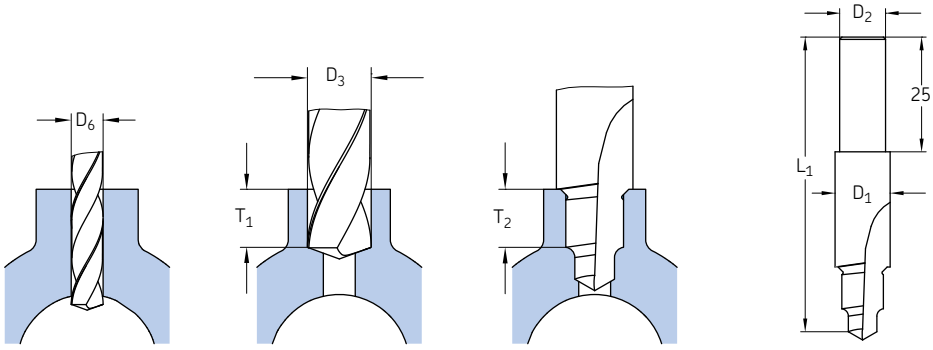

Bestellnummer	Rohr ∅	für Senkung	L_1	D_1	D_2	Bohrer D_6	D_3	T_1	T_2
	mm		mm	mm	mm	mm	mm	mm	mm
902-111	2,5	1102	60,5	10	10	1,5	5	4,5	5,5
904-411	4	1404	65	10	10	3	6,5	7,5	8,5
906-411	6	1406	66	12	10	4,5	8,5	8	9
908-411	8	1408	70	16	10	6,5	12	10,5	11,5
910-411	10	1410	72	18	10	8,5	14	10,5	11,5
912-411	12	1412	75	20	10	10,5	16	11	12

Doppelkegelringe für Metallrohre

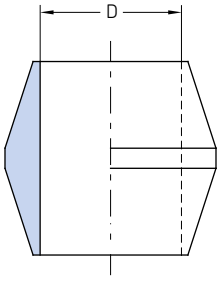

Bestellnummer	Bezeichnung	Rohr ∅D	Werkstoff	Gewicht	
		mm		g	*lb*
Messing					
402-001 [1]	DOPPELKEGELRING MS D 2,5	2,5	Messing	21	*0.05*
404-001	DOPPELKEGELRING MS D 4,0	4	Messing	34	*0.07*
406-001	DOPPELKEGELRING MS D 6,0	6	Messing	66	*0.15*
408-001	DOPPELKEGELRING MS D 8,0	8	Messing	80	*0.18*
410-001	DOPPELKEGELRING MS D10,0	10	Messing	100	*0.22*
412-001	DOPPELKEGELRING MS D12,0	12	Messing	120	*0.26*
Edelstahl					
404-001-S3	DOPPELKEGELRING VA D 4,0	4	Edelstahl 1.4305	34	*0.07*
406-001-S3	DOPPELKEGELRING VA D 6,0	6	Edelstahl 1.4305	66	*0.15*
408-001-S3	DOPPELKEGELRING VA D 8,0	8	Edelstahl 1.4305	80	*0.18*

[1] nicht in DIN aufgeführt

Lötlose Rohrverschraubung mit Kegelring

Überwurfschrauben für Metallrohre nach DIN 3871

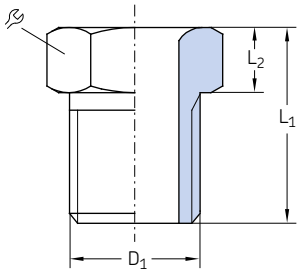

Bestellnummer	Bezeichnung		Rohr ∅	D_1	L_1	L_2		Werkstoff	Gewicht (100 Stck.)	
			mm	mm	mm	mm	mm		g	*lb*
Stahl, verzinkt										
402-002	UEBERWURFSCHRB.	ST D 2,5 M 6x0,75 ZN	2,5	M6×0,75	9	3	7	Stahl, verzinkt	166	*0.37*
404-002	UEBERWURFSCHRB.	ST D 4,0 M 8x1,0 ZN	4	M8×1	12	4	8	Stahl, verzinkt	300	*0.66*
406-002	UEBERWURFSCHRB.	ST D 6,0 M10x1,0 ZN	6	M10×1	13	4	10	Stahl, verzinkt	400	*0.88*
408-202	UEBERWURFSCHRB.	ST D 8,0 M14x1,5 ZN	8	M14×1,5	16	4,5	14	Stahl, verzinkt	1 000	*2.21*
410-002	UEBERWURFSCHRB.	ST D10,0M16x1,5 ZN	10	M16×1,5	17	5,5	17	Stahl, verzinkt	1 400	*3.09*
412-002	UEBERWURFSCHRB.	ST D12,0 M18x1,5 ZN	12	M18×1,5	18	6	19	Stahl, verzinkt	1 800	*3.97*
Edelstahl										
404-002-S3	UEBERWURFSCHRB.	VA D 4,0 M 8x1,0	4	M8×1	12	4	8	Edelstahl	300	*0.66*
406-002-S3	UEBERWURFSCHRB.	VA D 6,0 M10x1,0	6	M10×1	13	4	10	Edelstahl	400	*0.88*
408-202-S3	UEBERWURFSCHRB.	VA D 8,0 M14x1,5	8	M14×1,5	16	4,5	14	Edelstahl	1 000	*2.21*

Einsteckhülse für Kunststoffrohre

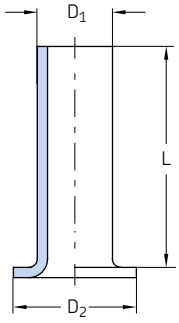

Bestellnummer	Bezeichnung	Rohr ∅	D_1	D_2	L	Werkstoff	Gewicht	
		mm	mm	mm	mm		g	*lb*
402-603	EINSTECKHUELSE MS F.ROHR D 2,5x0,5	2,5×0,5	1,4	2,3	8	Messing	5	*0.01*
404-603	EINSTECKHUELSE MS F.ROHR D 4,0x0,85	4×0,85	2,2	3,8	10	Messing	8	*0.02*
406-603	EINSTECKHUELSE MS F.ROHR D 6x1,0	6×1	3,9	5,8	12	Messing	12	*0.03*
406-613	EINSTECKHUELSE MS F.ROHR D 6x1,25	6×1,25	3,4	5,8	12	Messing	15	*0.03*
408-603	EINSTECKHUELSE MS F.ROHR D 8x1,25	8×1,25	5,4	7,8	15	Messing	20	*0.04*
410-603	EINSTECKHUELSE MS F.ROHR D10x1,5	10×1,5	6,9	9,8	18	Messing	24	*0.05*
412-603	EINSTECKHUELSE MS F.ROHR D12x1,5	12×1,5	8,9	11,8	20	Messing	26	*0.06*

Lötlose Rohrverschraubung mit Kegelring

Kegleringe für Kunststoffrohre nach DIN 3862

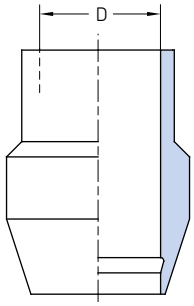

Bestellnummer	Bezeichnung	Rohr ∅D	Werkstoff	Gewicht (100 Stck.)	
		mm		g	*lb*
402-611	KEGELRING MS D 2,5	2,5	Messing	100	*0.22*
404-611	KEGELRING MS D 4,0	4	Messing	120	*0.26*
406-611	KEGELRING MS D 6,0	6	Messing	160	*0.35*
408-611	KEGELRING MS D 8,0	8	Messing	200	*0.44*
410-611	KEGELRING MS D10,0	10	Messing	250	*0.55*
412-611	KEGELRING MS D12,0	12	Messing	300	*0.66*

Überwurfschrauben für Kunststoffrohre nach DIN 3871

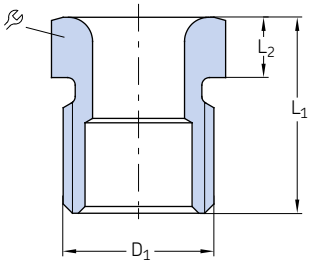

Bestellnummer	Bezeichnung		Rohr ∅	D_1	L_1	L_2		Werkstoff	Gewicht (100 Stck.)	
			mm	mm	mm	mm	mm		g	*lb*
Stahl, brüniert										
402-612	UEBERWURFSCHRB.	ST D 2,5 M 6x0,75	2,5	M6 ×0,75	9	3	7	Stahl, brüniert	100	*0.22*
404-612	UEBERWURFSCHRB.	ST D 4,0 M 8x1,0	4	M8×1	12	4	8	Stahl, brüniert	200	*0.44*
406-612	UEBERWURFSCHRB.	ST D 6,0 M10x1,0	6	M10 ×1	13	4	10	Stahl, brüniert	300	*0.66*
408-612	UEBERWURFSCHRB.	ST D 8,0 M14x1,5	8	M14 ×1,5	16	4,5	14	Stahl, brüniert	900	*1.98*
410-612	UEBERWURFSCHRB.	ST D10,0 M16x1,5	10	M16×1,5	17	5,5	17	Stahl, brüniert	1 300	*2.87*
412-612	UEBERWURFSCHRB.	ST D12,0 M18x1,5	12	M18 ×1,5	18	6	19	Stahl, brüniert	1 700	*3.75*
Messing										
404-612-MS	UEBERWURFSCHRB.	MS D 4,0 M 8x1,0	4	M8 ×1	12	4	8	Messing	200	*0.44*
406-612-MS	UEBERWURFSCHRB.	MS D 6,0 M10x1,0	6	M10 ×1	13	4	10	Messing	300	*0.66*
408-612-MS	UEBERWURFSCHRB.	MS D 8,0 M14x1,5	8	M14×1,5	16	4,5	14	Messing	900	*1.98*
410-612-MS	UEBERWURFSCHRB.	MS D10,0 M16x1,5	10	M16 ×1,5	17	5,5	17	Messing	1 300	*2.87*

Lötlose Rohrverschraubung mit Kegelring

Anschlussstücke mit kegeligem Gewinde

Kegelige Zapfengewinde werden ohne Dichtring verwendet; Abdichtung durch kegeligesAußengewinde und Dichtmittel nach DIN 3852-1

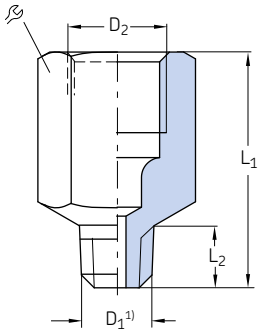

Bestellnummer	Bezeichnung	Rohr ∅ D_1 [1]		D_2	L_1	L_2		Werkstoff	Gewicht	
		mm		mm	mm	mm	mm		g	*lb*
402-003K	ANSCHLUSSSTUECK ST D 2,5 M 6x0,75K ZN	2,5	M6×0,75 keg.	M6×0,75	11,5	4,5	8	Stahl, verzinkt	2	*0.004*
402-006K	ANSCHLUSSSTUECK ST D 2,5 M 8x1,0K ZN	2,5	M8×1 keg.	M6×0,75	15	8	9	Stahl, verzinkt	5	*0.011*
402-008K	ANSCHLUSSSTUECK ST D 2,5 M10x1,0K ZN	2,5	M10×1 keg.	M6×0,75	16	7,5	12	Stahl, verzinkt	11	*0.024*
404-662K	ANSCHLUSSSTUECK ST D 4,0 M 6K ZN	4	M6 keg.	M8×1	19	5	11	Stahl, verzinkt	8	*0.018*
404-663K	ANSCHLUSSSTUECK ST D 4,0 M 6K ZN	4	M6 keg.	M8×1	20	6	11	Stahl, verzinkt	8	*0.018*
404-673K	ANSCHLUSSSTUECK ST D 4,0 M 6x0,75K ZN	4	M6×0,75 keg.	M8×1	20	6	11	Stahl, verzinkt	8	*0.018*
404-047K	ANSCHLUSSSTUECK ST D 4,0 M 7K ZN	4	M7 keg.	M8×1	20	6	11	Stahl, verzinkt	9	*0.02*
404-003K	ANSCHLUSSSTUECK ST D 4,0 M 8x1,0K ZN	4	M8×1 keg.	M8×1	17	7,4	11	Stahl, verzinkt	6	*0.013*
404-045	ANSCHLUSSSTUECK ST D 4,0 M 8x1,0K ZN	4	M8×1 keg.	M8×1	62,5	7,4	11	Stahl, verzinkt	40	*0.088*
404-006K	ANSCHLUSSSTUECK ST D 4,0 M10x1,0K ZN	4	M10×1 keg.	M8×1	16	7,4	11	Stahl, verzinkt	7	*0.015*
401-004-512	ANSCHLUSSSTUECK ST D 4,0 M10x1,0K ZN	4	M10×1 keg.	M8×1	25	7,4	11	Stahl, verzinkt	14	*0.031*
404-040K	ANSCHLUSSSTUECK ST D 4,0 R1/8K ZN	4	R 1/8	M8×1	16	6	11	Stahl, verzinkt	7	*0.015*
404-040K-US	ANSCHLUSSSTUECK ST D 4,0 1/8NPTF ZN	4	1/8 NPTF	M8×1	20	6,7	11	Stahl, verzinkt	10	*0.022*
404-054K	ANSCHLUSSSTUECK ST D 4,0 R1/4K ZN	4	R 1/4	M8×1	14	9	14	Stahl, verzinkt	11	*0.024*
404-072	ANSCHLUSSSTUECK ST D 4,0 1/4 28UNF ZN	4	1/4-28 UNF	M8×1	20	5,6	11	Stahl, verzinkt	9	*0.02*
401-004-903	ANSCHLUSSSTUECK ST D 4,0 1/4BSF ZN	4	1/4 BSF	M8×1	20	5	11	Stahl, verzinkt	9	*0.02*
401-004-904	ANSCHLUSSSTUECK ST D 4,0 3/16BSF ZN	4	1/6 BSF	M8×1	18	5	11	Stahl, verzinkt	7	*0.015*
406-004K	ANSCHLUSSSTUECK ST D 6,0 M10x1,0K ZN	6	M10×1 keg.	M10×1	23	7,4	14	Stahl, verzinkt	20	*0.044*
456-004K	ANSCHLUSSSTUECK ST D 6,0 R1/8K ZN	6	R 1/8	M10×1	21	6	14	Stahl, verzinkt	15	*0.033*
406-054K	ANSCHLUSSSTUECK ST D 6,0 R1/4K ZN	6	R 1/4	M10×1	20	9	17	Stahl, verzinkt	22	*0.049*

[1] Zapfengewinde nach DIN 158. kurz, bzw. nach DIN 2999.

Lötlose Rohrverschraubung mit Kegelring

Anschlussstücke mit zylindrischen Gewinde nach DIN 71428

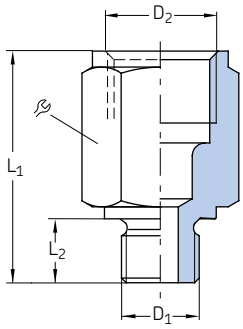

Bestellnummer	Bezeichnung	Rohr ∅ D_1	D_2	L_1	L_2		Werkstoff	Gewicht	
		mm	mm	mm	mm	mm		g	*lb*
Stahl, verzinkt									
402-004	ANSCHLUSSSTUECK ST D 2,5 M 6 ZN	2,5	M6	M6×0,75	13	5,5	9	Stahl, verzinkt	3	*0.007*
402-003	ANSCHLUSSSTUECK ST D 2,5 M 6x0,75 ZN	2,5	M6×0,75	M6×0,75	13	5,5	9	Stahl, verzinkt	3	*0.007*
402-006	ANSCHLUSSSTUECK ST D 2,5 M 8x1,0 ZN	2,5	M8×1	M6×0,75	15	7,5	11	Stahl, verzinkt	7	*0.015*
404-004	ANSCHLUSSSTUECK ST D 4,0 M 8x1,0 ZN	4	M8×1	M8×1	24	14	11	Stahl, verzinkt	9	*0.02*
404-005	ANSCHLUSSSTUECK ST D 4,0 M 8x1,0 ZN	4	M8×1	M8×1	32	22	11	Stahl, verzinkt	14	*0.031*
404-061	ANSCHLUSSSTUECK ST D 4,0 M 5 ZN	4	M5	M8×1	20	5,5	11	Stahl, verzinkt	9	*0.02*
404-063	ANSCHLUSSSTUECK ST D 4,0 M 8 ZN	4	M8	M8×1	22	8	11	Stahl, verzinkt	10	*0.022*
404-003	ANSCHLUSSSTUECK ST D 4,0 M 8x1,0 ZN	4	M8×1	M8×1	18	7,5	11	Stahl, verzinkt	6	*0.013*
404-006	ANSCHLUSSSTUECK ST D 4,0 M10x1,0 ZN	4	M10×1	M8×1	18	7,5	14	Stahl, verzinkt	13	*0.029*
404-040	ANSCHLUSSSTUECK ST D 4,0 G1/8A ZN	4	G 1/8 A	M8×1	18	8	14	Stahl, verzinkt	13	*0.029*
404-162	ANSCHLUSSSTUECK ST D 4,0 M12x1,0 ZN	4	M12×1	M8×1	18	9	17	Stahl, verzinkt	19	*0.042*
404-164	ANSCHLUSSSTUECK ST D 4,0 M14x1,5 ZN	4	M14×1,5	M8×1	18	9	17	Stahl, verzinkt	21	*0.046*
406-158	ANSCHLUSSSTUECK ST D 6,0 M 8x1,0 ZN	6	M8×1	M10×1	23	7,5	14	Stahl, verzinkt	38	*0.084*
406-004	ANSCHLUSSSTUECK ST D 6,0 M10x1 ZN	6	M10×1	M10×1	18	7,5	14	Stahl, verzinkt	10	*0.022*
406-162	ANSCHLUSSSTUECK ST D 6,0 M12x1,0 ZN	6	M12×1	M10×1	19	9	17	Stahl, verzinkt	18	*0.04*
406-054	ANSCHLUSSSTUECK ST D 6,0 G1/4A ZN	6	G 1/4 A	M10×1	20	10	17	Stahl, verzinkt	20	*0.044*
301-005	ANSCHLUSSSTUECK ST D 6,0 M14x1,5 ZN	6	M14×1,5	M10×1	18	9	17	Stahl, verzinkt	18	*0.04*
406-166	ANSCHLUSSSTUECK ST D 6,0 M16x1,5 ZN	6	M16×1,5	M10×1	19	9	19	Stahl, verzinkt	28	*0.062*
406-055	ANSCHLUSSSTUECK ST D 6,0 G3/8A ZN	6	G 3/8 A	M10×1	21	10	22	Stahl, verzinkt	41	*0.09*
408-004	ANSCHLUSSSTUECK ST D 8,0 M10×1 ZN	8	M10×1	M14×1,5	28	7,5	17	Stahl, verzinkt	25	*0.055*
408-154	ANSCHLUSSSTUECK ST D 8,0 G1/8A ZN	8	G 1/8A	M14×1,5	29	8	17	Stahl, verzinkt	26	*0.057*
408-160	ANSCHLUSSSTUECK ST D 8,0 G1/4A ZN	8	G 1/4 A	M14×1,5	30	16	17	Stahl, verzinkt	22	*0.049*
408-162	ANSCHLUSSSTUECK ST D 8,0 M12×1 ZN	8	M12×1	M14×1,5	29	9	17	Stahl, verzinkt	26	*0.057*
301-020	ANSCHLUSSSTUECK ST D 8,0 G1/4A ZN	8	G 1/4 A	M14×1,5	23	10	17	Stahl, verzinkt	16	*0.035*
301-001	ANSCHLUSSSTUECK ST D 8,0 M14×1,5 ZN	8	M14×1,5	M14×1,5	26	9	17	Stahl, verzinkt	23	*0.051*
408-005	ANSCHLUSSSTUECK ST D 8,0 M16×1,5 ZN	8	M16×1,5	M14×1,5	22	9	19	Stahl, verzinkt	30	*0.066*
408-006	ANSCHLUSSSTUECK ST D 8,0 M18×1,5 ZN	8	M18×1,5	M14×1,5	22	10	22	Stahl, verzinkt	40	*0.088*
408-022	ANSCHLUSSSTUECK ST D 8,0 M22×1,5 ZN	8	M22×1,5	M14×1,5	24	12	27	Stahl, verzinkt	71	*0.157*
Messing									
267-001.17	ANSCHLUSSSTUECK MS D 6,0 G1/4A	6	G 1/8 A	M10×1	24	8	14	Messing	18	*0.04*
406-163	ANSCHLUSSSTUECK MS D 6,0 M12x1	6	M12×1	M10×1	19	9	17	Messing	20	*0.044*
D301-005-MS	ANSCHLUSSSTUECK MS D 6,0 M14x1,5	6	M14×1,5	M10×1	20	9	17	Messing	24	*0.053*
406-167	ANSCHLUSSSTUECK MS D 6,0 M16x1,5	6	M16×1,5	M10×1	19	9	19	Messing	31	*0.068*
267-001.19	ANSCHLUSSSTUECK MS D 6,0 M18x1,5	6	M18×1,5	M10×1	21	10	22	Messing	71	*0.157*
D408-004-MS	ANSCHLUSSSTUECK MS D 8,0 M10x1	8	M10×1	M14×1,5	29	7,5	17	Messing	29	*0.064*
D301-001-MS	ANSCHLUSSSTUECK MS D 8,0 M14×1,5	8	M14×1,5	M14×1,5	28	9	17	Messing	29	*0.064*
D301-020-MS	ANSCHLUSSSTUECK MS D 8,0 G1/4A	8	G 1/4 A	M14×1,5	30	10	17	Messing	30	*0.066*
267-001.13	ANSCHLUSSSTUECK MS D 8,0 G1/2A	8	G 1/2 A	M14×1,5	24	12	27	Messing	71	*0.157*
Edelstahl									
301-005-S3	ANSCHLUSSSTUECK VA D 6,0 M14x1,5	6	M14×1,5	M10×1	18	9	17	Edelstahl 1.4305	19	*0.042*
406-004-S3	ANSCHLUSSSTUECK VA D 6,0 M10x1,0	6	M10×1	M10×1	18	7,5	14	Edelstahl 1.4305	10	*0.022*
406-158-S3	ANSCHLUSSSTUECK VA D 6,0 M 8x1,0	6	M8×1	M10×1	23	7,5	14	Edelstahl 1.4305	15	*0.033*
301-020-S3	ANSCHLUSSSTUECK VA D 6,0 G1/4A	8	G 1/4 A	M14×1,5	23	10	17	Edelstahl 1.4305	17	*0.037*

Lötlose Rohrverschraubung mit Kegelring

Anschlussstücke mit zylindrischen Gewinde nach DIN 71428

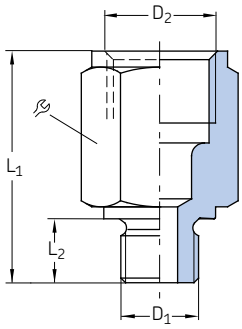

Bestell-nummer	Bezeichnung	Rohr ∅	D_1	D_2	L_1	L_2		Werkstoff	Gewicht	
		mm		mm	mm	mm	mm		g	*lb*
410-160	ANSCHLUSSSTUECK ST D10,0 M10x1,0 ZN	10	M10×1	M16×1,5	30	7.5	19	Stahl, verzinkt	32	*0.071*
410-162	ANSCHLUSSSTUECK ST D10,0 M12x1,0 ZN	10	M12×1	M16×1,5	31	9	19	Stahl, verzinkt	30	*0.066*
410-163	ANSCHLUSSSTUECK ST D10,0 G1/4A ZN	10	G 1/4 A	M16×1,5	30	10	19	Stahl, verzinkt	30	*0.066*
410-164	ANSCHLUSSSTUECK ST D10,0 M14x1,5 ZN	10	M14×1,5	M16×1,5	29	9	19	Stahl, verzinkt	30	*0.066*
410-169	ANSCHLUSSSTUECK ST D10,0 G1/4A ZN	10	G 1/4 A	M16×1,5	52	16	19	Stahl, verzinkt	32	*0.071*
410-004	ANSCHLUSSSTUECK ST D10,0 M16x1,5 ZN	10	M16×1,5	M16×1,5	23	9	19	Stahl, verzinkt	21	*0.046*
410-018	ANSCHLUSSSTUECK ST D10,0 M18x1,5 ZN	10	M18×1,5	M16×1,5	24	10	22	Stahl, verzinkt	37	*0.082*
410-171	ANSCHLUSSSTUECK ST D10,0 G1/2A ZN	10	G 1/2 A	M16×1,5	24	12	27	Stahl, verzinkt	58	*0.128*
410-022	ANSCHLUSSSTUECK ST D10,0 M22x1,5 ZN	10	M22×1,5	M16×1,5	24	12	27	Stahl, verzinkt	64	*0.141*
412-162	ANSCHLUSSSTUECK ST D12,0 M12x1,0 ZN	12	M12×1	M18×1,5	35	9	22	Stahl, verzinkt	52	*0.115*
412-163	ANSCHLUSSSTUECK ST D12,0 G1/4A ZN	12	G 1/4A	M18×1,5	35	10	22	Stahl, verzinkt	51	*0.112*
412-164	ANSCHLUSSSTUECK ST D12,0 M14x1,5 ZN	12	M14×1,5	M18×1,5	33	9	22	Stahl, verzinkt	46	*0.101*
412-169	ANSCHLUSSSTUECK ST D12,0 G1/4A ZN	12	G 1/4 A	M18×1,5	41	16	22	Stahl, verzinkt	49	*0.108*
412-004	ANSCHLUSSSTUECK ST D12,0 M18x1,5 ZN	12	M18×1,5	M18×1,5	24	10	22	Stahl, verzinkt	28	*0.062*
412-014	ANSCHLUSSSTUECK ST D12,0 M22x1,5 ZN	12	M22×1,5	M18×1,5	26	12	27	Stahl, verzinkt	63	*0.139*

Lötlose Rohrverschraubung mit Kegelring

Rohrverbinder mit Befestigungsmöglichkeit

504-004

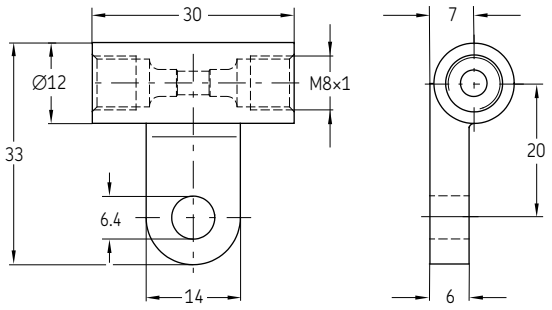

506-010

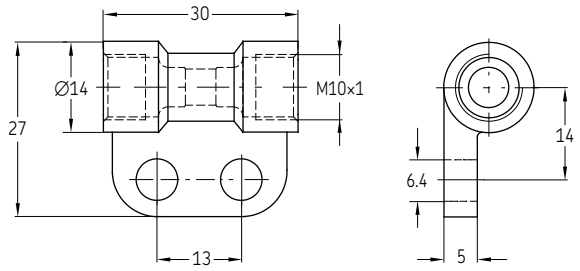

Bestellnummer	Bezeichnung	Rohr ∅	Werkstoff	Gewicht	
		mm		g	*lb*
Zink-Druckguss **504-004**	VSCHRBG ZN G4+HALTER	4	Zink-Druckguss	26	*0.06*
Messing **506-010**	VSCHRBG MS G6+HALTER	6	Messing	30	*0.07*

DAR506, DAR508

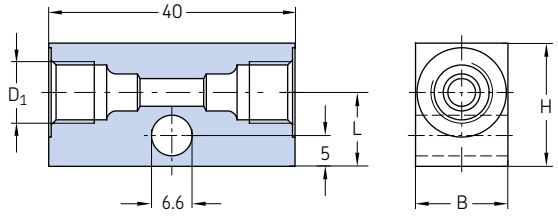

DAR510, DAR510-S1

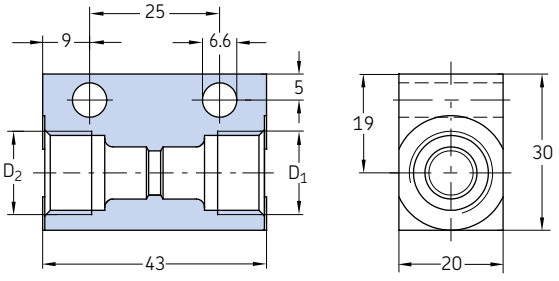

Bestellnummer	Bezeichnung	Rohr ∅	D_1	D_2	B	H	L_1	Werkstoff	Gewicht	
		mm	mm	mm	mm	mm	mm		g	*lb*
Aluminium										
DAR506	VSCHRBG AL G6+HALTER M10x1,0	6	M10×1	–	15	20	12	Aluminium	26	*0.06*
DAR508	VSCHRBG AL G8+HALTER M14x1,5	8	M14×1,5	–	20	25	15	Aluminium	41	*0.09*
Stahl, verzinkt										
DAR510	VSCHRBG ST G10+HALTER M16x1,5 ZN	10	M16×1,5	M16×1,5	–	–	–	Stahl, verzinkt	140	*0.31*
DAR510-S1	VSCHRBG ST G8/10+HALTER M14x1,5 ZN	8 /10	M14×1,5	M16×1,5	–	–	–	Stahl, verzinkt	150	*0.33*

Lötlose Rohrverschraubung mit Kegelring

Rohrverbinder mit Befestigungsmöglichkeit

DAR524

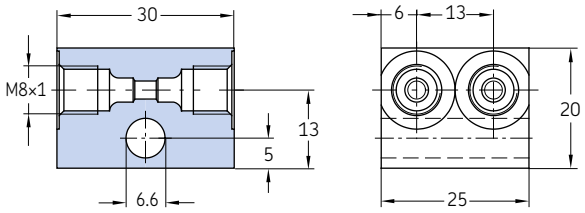

DAR534

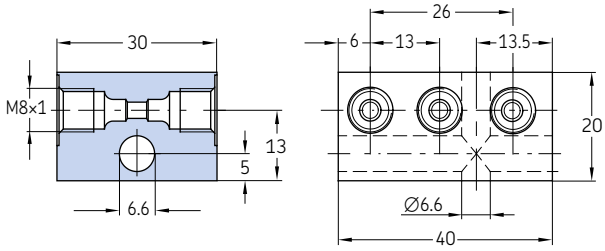

Bestellnummer	Bezeichnung	Rohr ∅	Werkstoff	Gewicht	
		mm		g	*lb*
DAR524	VSCHRBG ST 2xG4+HALTER ZN	4	Stahl, verzinkt	90	*0.2*
DAR534	VSCHRBG ST 3xG4+HALTER ZN	4	Stahl, verzinkt	150	*0.33*

Rohrverbinder mit Entlüftung nach DIN 3862

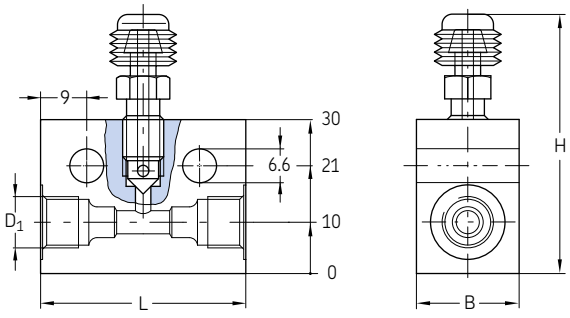

Bestellnummer	Bezeichnung	Rohr ∅	D_1	B	H	L_1	Werkstoff	Gewicht	
		mm	mm	mm	mm	mm		g	*lb*
995-001-104	VSCHRBG AL G4 M 8x1,0 ENTLUEFT.	4	M8×1	20	50	40	Aluminium	68	*0.15*
995-001-106	VSCHRBG AL G6 M10x1,0 ENTLUEFT.	6	M10×1	20	50	40	Aluminium	49	*0.11*

Lötlose Rohrverschraubung mit Kegelring

T-Stücke nach DIN 71433

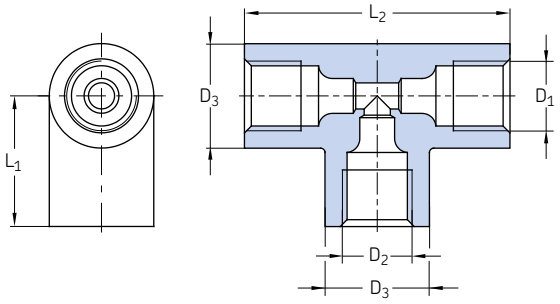

Bestellnummer	Bezeichnung	Rohr ∅	D_1	D_2	D_3	L_1	L_2	Form	Werkstoff	Gewicht	
		mm	mm	mm	mm	mm	mm			g	*lb*
504-008	VSCHRBG ZN T4 M 8x1,0	4	M8×1	M8×1	12	15	30,5	A	Zink-Druckguss	20	*0.04*
506-008	VSCHRBG ZN T6 M10x1,0	6	M10×1	M10×1	14	18	36	A	Zink-Druckguss	31	*0.07*
510-102	VSCHRBG ZN T10 M16x1,5	10	M16×1,5	M16×1,5	20	25	50	A	Zink-Druckguss	62	*0.14*
506-408	VSCHRBG ZN TR6/4 M10x1,0	6/4	M10×1	M8×1	14	18	36	B	Zink-Druckguss	33	*0.07*

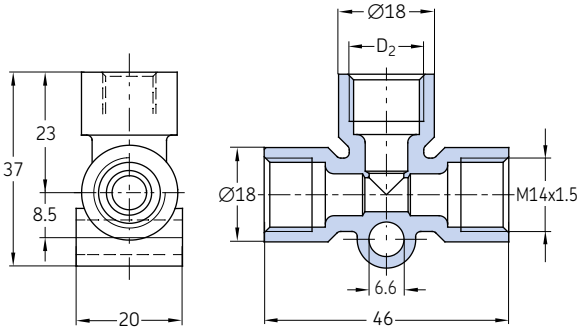

Bestellnummer	Bezeichnung	Rohr ∅	D_2	Form	Werkstoff	Gewicht	
		mm	mm			g	*lb*
508-602-2	VSCHRBG ZN TR8/6	8/6	M10×1	B	Zink-Druckguss	58	*0.13*
508-002-2	VSCHRBG ZN TR8	8	M14×1,5	A	Zink-Druckguss	50	*0.11*

Lötlose Rohrverschraubung mit Kegelring

T-Stücke nach DIN 71433

504-045

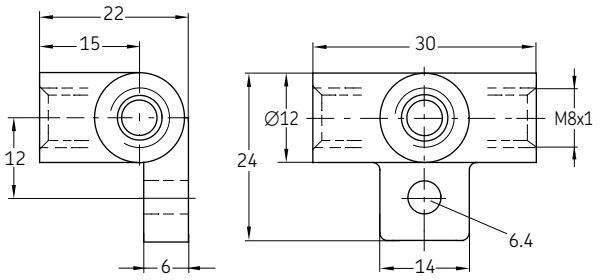

DY964

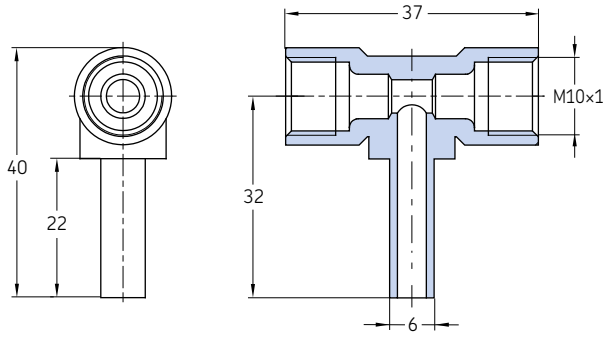

Bestellnummer	Bezeichnung	Rohr Ø	Werkstoff	Gewicht	
		mm		g	*lb*
504-045	VSCHRBG ZN T4	4	Zink-Druckguss	26	*0.06*
DY964	VSCHRBG MS T6	6	Messing	38	*0.08*

DAT506 – DAT510

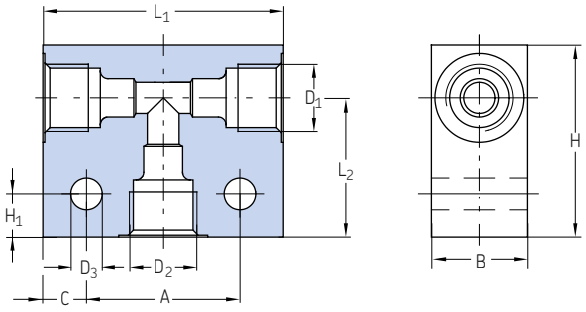

DAT510-S1

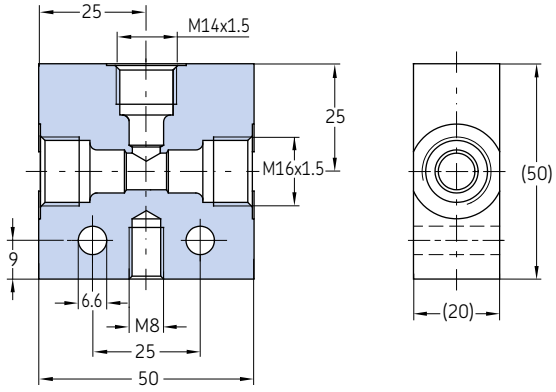

Bestell-nummer	Bezeichnung	Rohr Ø	D_1	D_2	D_3	A	B	C	H	H_1	L_1	L_2	Form	Werkstoff	Gewicht
		mm	mm	mm	mm	mm	mm	mm	mm	mm	mm	mm			g
Aluminium															
DAT506	VSCHRBG AL T6 M10x1,0	6	M10×1	M10×1	6,6	22	20	9	30	9	40	20	A	Aluminium	55
DAT508	VSCHRBG AL T8 M14x1,5	8	M14×1,5	M14×1,5	6,6	32	20	9	40	9	50	29	A	Aluminium	90
DAT512	VSCHRBG AL T12 M18x1,5	12	M18×1,5	M18×1,5	6,6	42	25	9	40	9	60	29	A	Aluminium	123
DAT510-S5	VSCHRBG AL T6 M16x1,5	6	M16×1,5	M10×1	7	25	25	13,5	40	15	52	29	B	Aluminium	120
Stahl, verzinkt															
DAT510	VSCHRBG ST T10 M16x1,5 ZN	10	M16×1,5	M16×1,5	7	25	20	13,5	40	15	52	29	A	Stahl, verz.	230
DAT510-S1	VSCHRBG ST TR10/8/10 ZN	8 (1×), 10 (2×)	M16×1,5	M14×1,5	6,6	25	20	12,5	50	9	50	25	B	Stahl, verz.	306

Lötlose Rohrverschraubung mit Kegelring

Schottverschraubungen mit kegeligem Gewinde

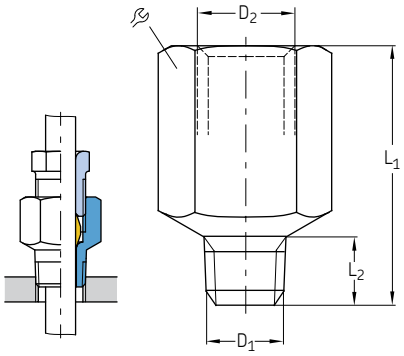

Bestellnummer	Bezeichnung	Rohr ∅	D_1 [1]	D_2	L_1	L_2		Werkstoff	Gewicht	
		mm	mm	mm	mm	mm	mm		g	*lb*
404-003DK	UEBERGANGSSTUECK ST 4 M 8x1,0 ZN	4	M8×1 keg.	M8×1	17	7,4	11	Stahl, verzinkt	6	*0.013*
404-006DK	UEBERGANGSSTUECK ST 4 M10x1,0 ZN	4	M10×1 keg.	M8×1	16	7,4	11	Stahl, verzinkt	7	*0.015*
406-004DK	UEBERGANGSSTUECK ST 6 M10x1,0 ZN	6	M10×1 keg.	M10×1	18	7,4	14	Stahl, verzinkt	10	*0.022*
301-001DK	UEBERGANGSSTUECK ST 8 M14x1,5 ZN	8	M14×1,5 keg.	M14×1,5	24	11	17	Stahl, verzinkt	19	*0.042*
410-004DK	UEBERGANGSSTUECK ST10 M16x1,5 ZN	10	M16×1,5 keg.	M16×1,5	24	11	19	Stahl, verzinkt	22	*0.049*

[1] Zapfengewinde nach DIN 158 keg. kurz.

Rohrverbinder

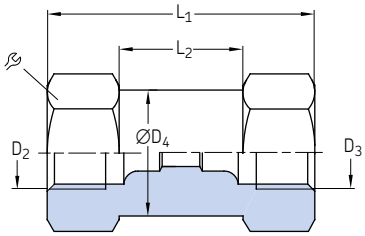

Bestellnummer	Bezeichnung	Rohr ∅	D_2	D_3	∅D_4	L_1	L_2		Werkstoff	Gewicht	
		mm	mm	mm	mm	mm	mm	mm		g	*lb*
404-010	VSCHRBG ST G 4 ZN	4	M8×1	M8×1	10,8	27	13	11	Stahl, verzinkt	14	*0.03*
406-010	VSCHRBG ST G 6 ZN	6	M10×1	M10×1	13,8	30	10	14	Stahl, verzinkt	25	*0.06*
406-805	VSCHRBG ST GR 6/8 ZN	6/8	M14×1,5	M10×1	16,8	35	11	17	Stahl, verzinkt	43	*0.09*
408-010	VSCHRBG ST G 8 ZN	8	M14×1,5	M14×1,5	16,8	40	14	17	Stahl, verzinkt	40	*0.09*
410-010	VSCHRBG ST G 10 ZN	10	M16×1,5	M16×1,5	18,8	42	13	19	Stahl, verzinkt	54	*0.12*
412-010	VSCHRBG ST G 12 ZN	12	M18×1,5	M18×1,5	21,8	48	18	22	Stahl, verzinkt	85	*0.19*

Lötlose Rohrverschraubung mit Kegelring

Gerade Schottverschraubung nach DIN 71429

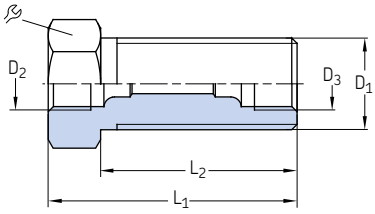

Bestellnummer	Bezeichnung	Rohr ∅	D_1 1)	D_2	D_3	L_1	L_2		Werkstoff	Gewicht	
		mm	mm	mm	mm	mm	mm	mm		g	*lb*
404-008	VSCHRBG ST SV 4 M14x1,5 ZN	4	M14×1,5	M8×1	M8×1	27	19	17	Stahl, verzinkt	30	*0.07*
404-009	VSCHRBG ST SV 4 M14x1,5 ZN	4	M14×1,5	M8×1	M8×1	38	30	17	Stahl, verzinkt	39	*0.09*
406-008	VSCHRBG ST SV 6 M14x1,5 ZN	6	M14×1,5	M10×1	M10×1	30	20	17	Stahl, verzinkt	30	*0.07*
406-005	VSCHRBG ST SV 6/8 M16x1,5 ZN	6 /8	M16×1,5	M14×1,5	M10×1	35	23	19	Stahl, verzinkt	38	*0.08*
408-008	VSCHRBG ST SV 8 M20x1,5 ZN	8	M20×1,5	M14×1,5	M14×1,5	40	28	24	Stahl, verzinkt	75	*0.17*
410-008	VSCHRBG ST SV10 M20x1,5 ZN	10	M20×1,5	M16×1,5	M16×1,5	42	27	24	Stahl, verzinkt	73	*0.16*
412-008	VSCHRBG ST SV12 M24x1,5 ZN	12	M24×1,5	M18×1,5	M18×1,5	48	33	27	Stahl, verzinkt	114	*0.25*

Reduzieranschluss

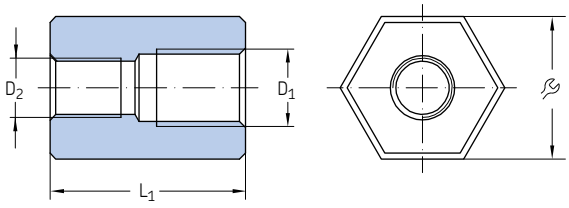

Bestellnummer	Bezeichnung	Rohr ∅	D_1	D_2	L_1		Werkstoff	Gewicht	
		mm	in	mm	mm	mm		g	*lb*
44-1755-2019	STUTZEN RED ST 4 G1/4I xM10x1I SW24 ZN	4	G 1/4	M10×1	33	24	Stahl, verzinkt	100	*0.22*

Lötlose Rohrverschraubung mit Kegelring

Gewindestücke

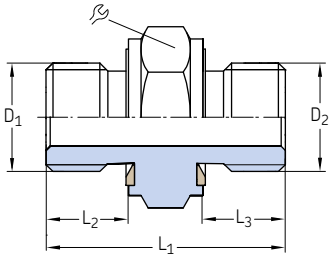

Bestellnummer	Bezeichnung	D_1	D_2	L_1	L_2	L_3		Dich-tung	Werkstoff	Gewicht	
		in	in	mm	mm	mm	mm			g	*lb*
402-116-161	GEWINDESTUECK ST L29 G1/4A ZN	G 1/4 A	G 1/4 A	29	10	10	19	NBR	Stahl, verzinkt	30	*0.07*
402-116-165	GEWINDESTUECK ST L37 G1/2 ZN	G 1/2	G 1/2	37	10	12	32	NBR	Stahl, verzinkt	100	*0.22*

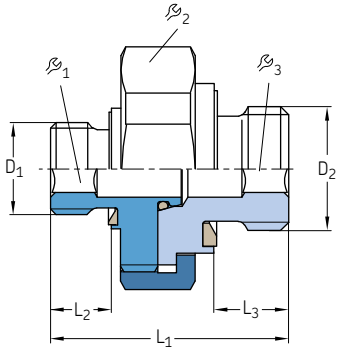

Bestellnummer	Bezeichnung	D_1	D_2	L_1	L_2	L_3	1	2	3	Dichtung	Werkstoff	Gewicht	
				mm	mm	mm	mm	mm	mm			g	*lb*
Stahl, verzinkt													
995-014-014	VERBINDER ST G1/4A-G1/4A ZN	G 1/4 A	G 1/4 A	26	8	8	4	24	5	NBR	Stahl, verzinkt	40	*0.09*
Messing													
995-340-000	VERBINDER MS M10x1,M10x1	M10×1	M10×1	19,5	6,5	6,5	4	16	4	NBR	Messing	13	*0.03*
995-340-350	VERBINDER MS M10x1,M12x1	M10×1	M12×1	21	6,5	7,2	4	19	5	NBR	Messing	20	*0.04*
995-350-000	VERBINDER MS M12x1,M12x1	M12×1	M12×1	21,5	7	7,2	5	19	5	NBR	Messing	20	*0.04*
995-340-000-S8	VERBINDER MS M10x1,M10x1	M10×1	M10×1	19,5	6,5	6,5	4	16	4	FPM	Messing	13	*0.03*
995-340-350-S8	VERBINDER MS M10x1,M12x1	M10×1	M12×1	21	6,5	7,2	4	19	5	FPM	Messing	18	*0.04*
995-350-000-S8	VERBINDER MS M12x1,M12x1	M12×1	M12×1	21,5	7	7,2	5	19	5	FPM	Messing	22	*0.05*

Lötlose Rohrverschraubung mit Kegelring

Gewindestücke

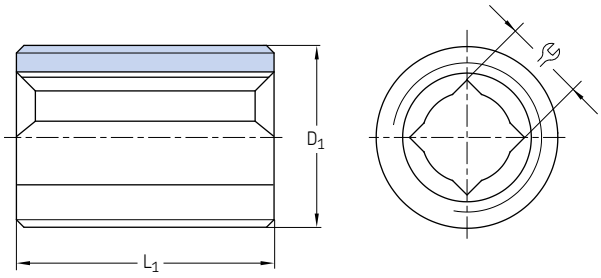

Bestellnummer	Bezeichnung	D_1	L_1		Werkstoff	Gewicht	
			mm	mm		g	*lb*
Stahl							
404-203	GEWINDESTUECK ST L13 M 8x1,0	M8×1	13	3,5	Stahl	3	*0.007*
406-203	GEWINDESTUECK ST L15 M10x1,0	M10×1	15	3,5	Stahl	6	*0.013*
406-243-B [1]	GEWINDESTUECK ST L18 M10x1,0	M10×1	18	3,5	Stahl	7	*0.015*
408-243-B [1]	GEWINDESTUECK ST L19 M12x1,0	M12×1	19	5,5	Stahl	9	*0.02*
458-012	GEWINDESTUECK ST L17 M12x1,0	M12×1	17	5,5	Stahl	8	*0.018*
458-012-B [1]	GEWINDESTUECK ST L17 M12x1,0	M12×1	17	5,5	Stahl	8	*0.018*
408-023	GEWINDESTUECK ST L18 M14x1,5	M14×1,5	18	5,5	Stahl	13	*0.029*
410-003	GEWINDESTUECK ST L19 M16x1,5	M16×1,5	19	7	Stahl	16	*0.035*
410-003-B [1]	GEWINDESTUECK ST L19 M16x1,5	M16×1,5	19	7	Stahl	17	*0.037*
Edelstahl							
408-033-S3	GEWINDESTUECK VA L15 G1/4A	G 1/4 A	15	5,5	Edelstahl 1.4305	9	*0.02*

[1] Mit mikroverkapseltem Klebstoff beschichtet

406-103, 408-103, 853-750-024

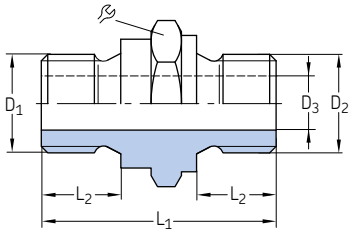

406-233

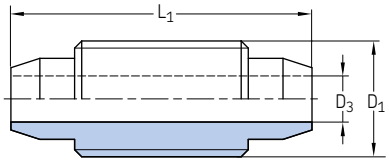

Bestellnummer	Bezeichnung	D_1	D_2	D_3	L_1	L_2		Werkstoff	Gewicht	
				mm	mm	mm	mm		g	*lb*
Stahl, verzinkt										
406-103	GEWINDESTUECK ST L20 M10x1,0xM12x1,0 ZN	M10×1	M12×1	5	20	6	14	Stahl, verzinkt	14	*0.03*
408-103	GEWINDESTUECK ST L21 M12x1,0xM14x1,5 ZN	M12×1	M14×1,5	6	21	7	17	Stahl, verzinkt	21	*0.05*
853-750-024	GEWINDESTUECK ST L31 G1/4Ax G1/4A ZN	G 1/4 A	G 1/4 A	7	31	10,5	19	Stahl, verzinkt	29	*0.06*
Messing										
406-233	GEWINDESTUECK MS L26 M10x1,0	M10×1	–	4	26	–	–	Messing	8	*0.02*

Lötlose Rohrverschraubung mit Kegelring

Winkel-Schottverschraubung nach DIN 71429

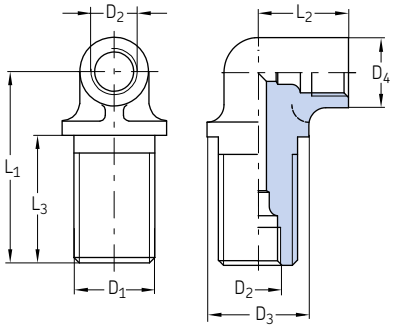

Bestellnummer	Bezeichnung	Rohr ∅	D_1	D_2	D_3	D_4	L_1	L_2	L_3	Werkstoff	Gewicht	
		mm	mm	mm	mm	mm	mm	mm	mm		g	*lb*
Zink-Druckguss												
504-003	VSCHRBG ZN WSV 4 M14x1,5	4	M14×1,5	M8×1	18	12	33	16	22	Zink-Druckguss	30	*0.07*
Messing												
504-103	VSCHRBG MS WSV 4 M14x1,5	4	M14×1,5	M8×1	18	12	33	18	22	Messing	46	*0.1*
506-004	VSCHRBG MS WSV 6 M14x1,5	6	M14×1,5	M10×1	16,5	14	27	17,5	15	Messing	41	*0.09*

Kniestücke mit zylindrischem Gewinde nach DIN 71433

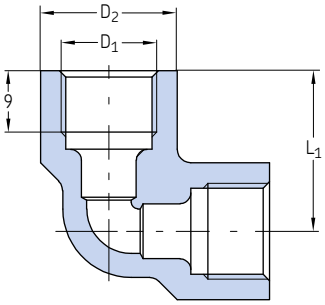

Bestellnummer	Bezeichnung	Rohr ∅	D_1	D_2	L_1	Werkstoff	Gewicht	
		mm	mm	mm	mm		g	*lb*
408-013	KNIESTUECK ZN W 8 M14x1,5	8	M14×1,5	20	23,5	Zink-Druckguss	40	*0.09*
410-013	KNIESTUECK ZN W10M16x1,5	10	M16×1,5	21	26	Zink-Druckguss	58	*0.13*

Lötlose Rohrverschraubung mit Kegelring

Kniestücke mit kegeligem Gewinde nach DIN 71429

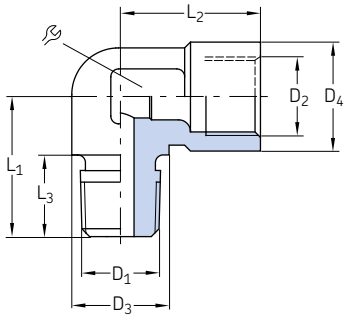

Bestell-nummer	Bezeichnung	Rohr ∅	D_1 [1]	D_2	D_3	D_4	L_1	L_2	L_3		Werkstoff	Gewicht	
		mm		mm	mm	mm	mm	mm	mm	mm		g	*lb*
504-510K	KNIESTUECK ZN 4 M10x1,0K	4	M10×1 keg.	M8×1	13	13	21	16	10	14	Zink-Druckguss	24	*0.05*
514-018K	KNIESTUECK ZN 4 R1/8K	4	R 1/8	M8×1	13	13	21	16	10	14	Zink-Druckguss	23	*0.05*
506-508K	KNIESTUECK ZN 6 M 8x1,0K	6	M8×1 keg.	M10×1	12,5	14	18	18	10,5	14	Zink-Druckguss	18	*0.04*
506-510K	KNIESTUECK ZN 6 M10x1,0K	6	M10×1 keg.	M10×1	12,5	14	18	18	10,5	14	Zink-Druckguss	20	*0.04*
506-511-K	KNIESTUECK ZN 6 R1/8K	6	R 1/8	M10×1	12,5	14	18	18	10,5	14	Zink-Druckguss	20	*0.04*
506-512K	KNIESTUECK ZN 6 M12x1,0K	6	M12×1 keg.	M10×1	12,5	14	18	18	10,5	14	Zink-Druckguss	21	*0.05*
508-512K	KNIESTUECK ZN 8 M12x1,0K	8	M12×1 keg.	M14×1,5	14	19,5	19,5	24	10	14	Zink-Druckguss	34	*0.07*

[1] Zapfengewinde nach DIN 158 kegelig kurz, bzw. nach DIN 2999

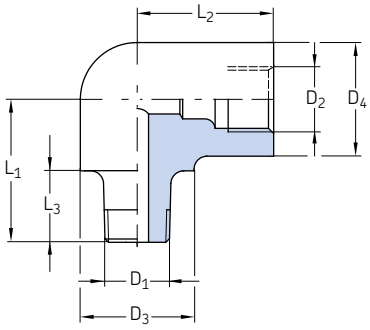

Bestellnummer	Bezeichnung	Rohr ∅	D_1 [1]	D_2	D_3	D_4	L_1	L_2	L_3	Werkstoff	Gewicht	
		mm		mm	mm	mm	mm	mm	mm		g	*lb*
Stahl												
502-206K	KNIESTUECK ST 2,5 M 6K	2,5	M6 keg.	M6×0,75	–	8	10	9,5	6	Stahl	6	*0.01*
403-006-651	KNIESTUECK ST 6 R1/4K	6	R 1/4	M10×1	14	14	17	17,5	8,5	Stahl	32	*0.07*
Messing												
506-202K	KNIESTUECK MS 6 M10x1,0K	6	M10×1 keg.	M10×1	17	17	22	21	11	Messing	60	*0.13*

[1] 1) Zapfengewinde nach DIN 158 kegelig kurz, bzw. nach DIN 2999

Lötlose Rohrverschraubung mit Kegelring

Kniestücke mit kegeligem Gewinde nach DIN 71429

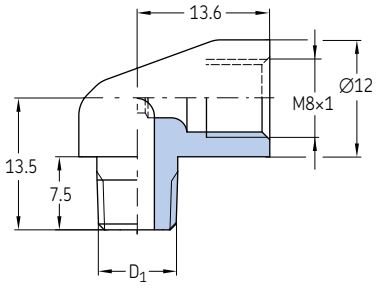

Bestellnummer	Bezeichnung	Rohr Ø	D_1 [1]	Werkstoff	Gewicht	
		mm			g	*lb*
504-200K	KNIESTUECK MS 4 M 6K	4	M6 keg.	Messing	14	*0.03*
504-201K	KNIESTUECK MS 4 M 8x1,0K	4	M8×1 keg.	Messing	20	*0.04*
504-202K	KNIESTUECK MS 4 M10x1,0K	4	M10×1 keg.	Messing	16	*0.04*
504-203K	KNIESTUECK MS 4 M 6x0,75K	4	M6x0.75 keg.	Messing	14	*0.03*
514-018K-S1	KNIESTUECK MS 4 R1/8K	4	R 1/8	Messing	20	*0.04*

[1] Zapfengewinde nach DIN 158. kurz, bzw. nach DIN 2999

Kniestück mit Rohrzapfen für Rohrverschraubung zur Montage in Senkungen nach DIN 3854/DIN 3862

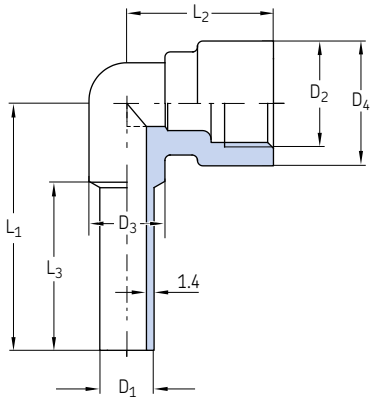

Bestellnummer	Bezeichnung	Rohr Ø	D_1	D_2	D_3	D_4	L_1	L_2	L_2	Werkstoff	Gewicht	
		mm	mm	mm	mm	mm	mm	mm	mm		g	*lb*
DY958	KNIESTUECK MS D6	6	6	M10×1	8	14	30,8	21	22	Messing	*23*	*0.05*
DY960	KNIESTUECK MS D8	8	8	M14×1,5	11	18	37	24,5	27	Messing	*37*	*0.08*
DY961	KNIESTUECK MS D10	10	10	M16×1,5	15	23	42,5	26,5	29	Messing	*73*	*0.16*
DY962	KNIESTUECK MS D12	12	12	M18×1,5	15	23	46	26,5	32	Messing	*62*	*0.14*

Lötlose Rohrverschraubung mit Kegelring

Schwenkverschraubungen nach DIN 71430 Form A

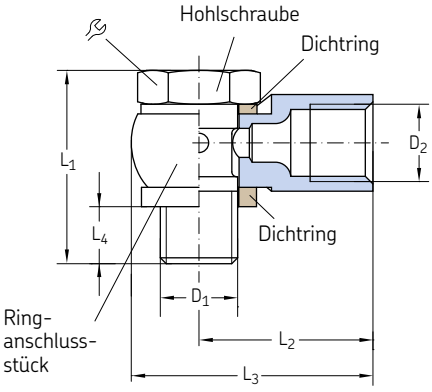

Bestellnummer	Bezeichnung	Rohr ∅	D_1	D_2	L_1	L_2	L_3	L_4		Hohl-schraube	Ringan-schlussstück	Gewicht (gesamt)	
		mm		mm	mm	mm	mm	mm	mm			g	*lb*
Stahl, verzinkt													
502-161 [1]	VSCHRBG SWVE 2,5 M 6	2,5	M6	M6×0,75	20	13	19	4,5	9	**502-056**	**502-051**	11	*0.02*
502-101 [1]	VSCHRBG SWVE 2,5 M 6x0,75	2,5	M6×0.75	M6×0,75	18	13	19	5	9	**502-053**	**502-051**	10	*0.02*
502-102 [1]	VSCHRBG SWVE 2,5 M 8x1,0	2,5	M8×1	M6×0,75	20	14	21	6,5	11	**502-054**	**502-052**	15	*0.03*
504-161 [1]	VSCHRBG SWVE 4 M 6	4	M6	M8×1	20	17	24	4.1	9	**502-056**	**504-651**	15	*0.03*
504-162 [1]	VSCHRBG SWVE 4 M 6x0,75	4	M6×0.75	M8×1	18	17	24	4,5	9	**502-053**	**504-651**	14	*0.03*
504-411 [1]	VSCHRBG SWVE 4 M 8	4	M8	M8×1	23	18	25	7,5	11	**502-154**	**504-851**	20	*0.04*
504-401 [1]	VSCHRBG SWVE 4 M 8x1,0	4	M8×1	M8×1	20	18	25	5,9	11	**502-054**	**504-851**	17	*0.04*
Stahl, verzinkt und Zink-Druckguss													
504-101	VSCHRBG SWVE 4 M 8x1,0	4	M8×1	M8×1	26	18	25	6,5	11	**504-073**	**504-072**	23	*0.05*
504-102	VSCHRBG SWVE 4 M10x1,0	4	M10×1	M8×1	26	19	27,5	6,5	14	**504-054**	**504-052**	30	*0.07*
504-108	VSCHRBG SWVE 4 G1/8A	4	G 1/8 A	M8×1	27	19	27,5	6,8	14	**504-027**	**504-052**	32	*0.07*
506-140	VSCHRBG SWVE 6 M10x1,0	6	M10×1	M10×1	26	21	28,5	6,5	14	**504-054**	**506-033**	33	*0.07*
506-142	VSCHRBG SWVE 6 M12x1,0	6	M12×1	M10×1	34	25	35.2	7,5	17	**558-012**	**506-030**	60	*0.13*
506-012	VSCHRBG SWVE 6 M14x1,5	6	M14×1,5	M10×1	34	25	35.2	7,5	17	**508-006**	**506-005**	60	*0.13*
506-145	VSCHRBG SWVE 6 M16x1,5	6	M16×1,5	M10×1	35	30	41	8,7	19	**510-017**	**506-034**	90	*0.20*
506-108	VSCHRBG SWVE 6 G1/8A	6	G 1/8 A	M10×1	27	21	28,5	7	14	**504-027**	**506-033**	33	*0.07*
506-214	VSCHRBG SWVE 6 G1/4A	6	G 1/4 A	M10×1	35	25	35,2	8,5	17	**508-023**	**506-005**	60	*0.13*
508-142	VSCHRBG SWVE 8 M12x1,0	8	M12×1	M14×1,5	34	27	37	7,5	17	**558-012**	**508-030**	63	*0.14*
508-144	VSCHRBG SWVE 8 M14x1,5	8	M14×1,5	M14×1,5	34	27	37	7,5	17	**508-006**	**508-007**	61	*0.13*
508-145	VSCHRBG SWVE 8 M16x1,5	8	M16×1,5	M14×1,5	35	30	41	8,7	19	**510-017**	**508-054**	80	*0.18*
508-024	VSCHRBG SWVE 8 G1/4A	8	G 1/4 A	M14×1,5	35	27	37	8,5	17	**508-023**	**508-007**	59	*0.13*
510-142	VSCHRBG SWVE 10 M12x1,0	10	M12×1	M16×1,5	34	30	40	7,5	17	**558-012**	**510-041**	70	*0.15*
510-145	VSCHRBG SWVE 10 M16x1,5	10	M16×1,5	M16×1,5	35	30	41	10,7	19	**510-017**	**510-044**	80	*0.18*
510-024	VSCHRBG SWVE 10 G1/4A	10	G 1/4 A	M16×1,5	35	30	40	7,5	17	**508-023**	**510-023**	65	*0.14*

[1] Kleinstausführung, Ringanschlussstück aus Stahl

Lötlose Rohrverschraubung mit Kegelring

Schwenkverschraubungen nach DIN 71430 Form B

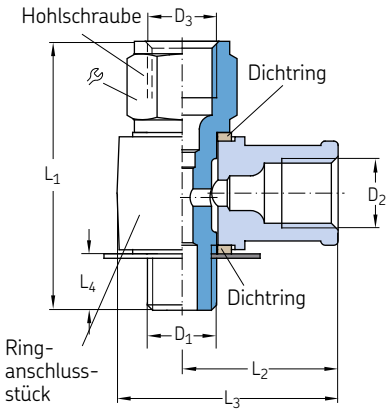

Bestell-nummer	Bezeichnung	Rohr ∅	D_1	D_2	D_3	L_1	L_2	L_3	L_4		Hohl-schraube	Ringan-schlussstück	Gewicht (gesamt)	
		mm	mm	mm	mm	mm	mm	mm	mm				g	*lb*
Stahl, verzinkt und Zink-Druckguss														
504-114	VSCHRBG LE 4 M 8x1,0	4	M8×1	M8×1	M8×1	31	18	25,5	6,5	11	**504-075**	**504-072**	24	*0.05*
504-115	VSCHRBG LE 4 M10x1,0	4	M10×1	M8×1	M8×1	31	19	27,5	6,5	14	**504-056**	**504-052**	34	*0.07*
504-105	VSCHRBG LE 4/6 M10x1,0	4/6	M10×1	M8×1	M10×1	33	19	27,5	6,5	14	**506-006**	**504-052**	34	*0.07*
405-619-061	VSCHRBG LE 4/6 G1/8A	4/6	G 1/8 A	M8×1	M10×1	33	19	27,5	6,3	14	**402-606-191**	**504-052**	33	*0.07*
506-114	VSCHRBG LE 6 M10x1,0	6	M10×1	M10×1	M10×1	33	21	28,5	6,3	14	**506-006**	**506-033**	35	*0.08*
506-342	VSCHRBG LE 6 M12x1,0	6	M12×1	M10×1	M10×1	38	25	35,2	7,5	17	**558-612**	**506-030**	62	*0.14*
506-101	VSCHRBG LE 6 M14x1,5	6	M14×1,5	M10×1	M10×1	40	25	35,2	7,5	17	**508-303**	**506-005**	70	*0.15*
586-342	VSCHRBG LE 6/8 M12x1,0	6/8	M12×1	M10×1	M14×1,5	44	25	35,2	7,5	17	**558-812**	**506-030**	64	*0.14*
506-013	VSCHRBG LE 6/8 M14x1,5	6/8	M14×1,5	M10×1	M14×1,5	43	25	35,2	7,5	17	**508-008**	**506-005**	61	*0.13*
506-345	VSCHRBG LE 6/10 M12x1,0	6/10	M12×1	M10×1	M16×1,5	48,5	25	35	7,7	19	**558-912**	**506-030**	77	*0.17*
506-346	VSCHRBG LE 6/10 M16x1,5	6/10	M16×1,5	M10×1	M16×1,5	50	30	41	8,7	19	**510-010**	**506-034**	100	*0.22*
508-342	VSCHRBG LE 8 M12x1,0	8	M12×1	M14×1,5	M14×1,5	44	27	37	7,5	17	**558-812**	**508-030**	67	*0.15*
508-012	VSCHRBG LE 8 M14x1,5	8	M14×1,5	M14×1,5	M14×1,5	43	27	37	7,5	17	**508-008**	**508-007**	63	*0.14*
508-034	VSCHRBG LE 8 G1/4A	8	G 1/4 A	M14×1,5	M14×1,5	44	27	37	7,5	17	**508-033**	**508-007**	65	*0.14*
568-342	VSCHRBG LE 8/6 M12x1,0	8/6	M12×1	M14×1,5	M10×1	38	27	37	7,5	17	**558-612**	**508-030**	65	*0.14*
508-304	VSCHRBG LE 8/6 M14x1,5	8/6	M14×1,5	M14×1,5	M10×1	40	27	37	7,5	17	**508-303**	**508-007**	66	*0.15*
508-345	VSCHRBG LE 8/10 M12x1,0	8/10	M12×1	M14×1,5	M16×1,5	48,5	27	37	7,7	19	**558-912**	**508-030**	80	*0.18*
508-346	VSCHRBG LE 8/10 M16x1,5	8/10	M16×1,5	M14×1,5	M16×1,5	50	30	41	8,7	19	**510-010**	**508-054**	93	*0.21*
510-342	VSCHRBG LE 10 M12x1,0	10	M12×1	M16×1,5	M16×1,5	48,5	30	40	7,5	19	**558-912**	**510-041**	81	*0.18*
510-344	VSCHRBG LE 10 M16x1,5	10	M16×1,5	M16×1,5	M16×1,5	50	30	41	8,7	19	**510-010**	**510-044**	89	*0.20*
510-343	VSCHRBG LE 10 G1/4A	10	G 1/4 A	M16×1,5	M16×1,5	48,5	30	40	7,5	19	**558-913**	**510-023**	78	*0.17*
510-346	VSCHRBG LE 10/6 M16x1,5	10/6	M16×1,5	M16×1,5	M10×1	50	30	41	8,7	19	**506-018**	**510-044**	96	*0.21*
510-341	VSCHRBG LE 10/8 M12x1,0	10/8	M12×1	M16×1,5	M14×1,5	44	30	40	7,5	17	**558-812**	**510-041**	69	*0.15*

Lötlose Rohrverschraubung mit Kegelring

Schwenkverschraubungen nach DIN 71430 Form C

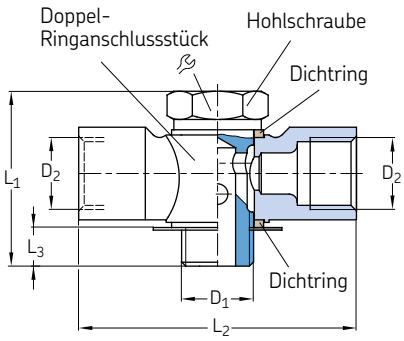

Bestell-nummer	Bezeichnung	Rohr ∅	D_1	D_2	L_1	L_2	L_3		Hohl-schraube	Werkstoff	Doppel-Ring-anschluss-stück	Werkstoff	Gewicht (gesamt)	
		mm	mm	mm	mm	mm	mm	mm					g	*lb*
504-109	VSCHRBG TH4 M 8x1,0	4	M8×1	M8×1	26	38	6,5	11	**504-073**	Stahl, verzinkt	**504-071**	Zink-Druckguss	31	*0.07*
504-112	VSCHRBG TH4 M10x1,0	4	M10×1	M8×1	26	38	6,5	14	**504-054**	Stahl, verzinkt	**504-051**	Zink-Druckguss	35	*0.08*
506-242	VSCHRBG TH6 M12x1,0	6	M12×1	M10×1	34	48	7,5	17	**558-012**	Stahl, verzinkt	**506-032**	Zink-Druckguss	71	*0.16*
506-025	VSCHRBG TH6 M14x1,5	6	M14×1,5	M10×1	34	48	7,5	17	**508-006**	Stahl, verzinkt	**506-007**	Zink-Druckguss	70	*0.15*
508-242	VSCHRBG TH8 M12x1,0	8	M12×1	M14×1,5	34	54	7,5	17	**558-012**	Stahl, verzinkt	**508-032**	Zink-Druckguss	77	*0.17*
508-013	VSCHRBG TH8 M14x1,5	8	M14×1,5	M14×1,5	34	54	7,5	17	**508-006**	Stahl, verzinkt	**508-005**	Zink-Druckguss	77	*0.17*
508-025	VSCHRBG TH8 G1/4A	8	G 1/4 A	M14×1,5	35	54	7,5	17	**508-023**	Stahl, verzinkt	**508-005**	Zink-Druckguss	77	*0.17*
510-242	VSCHRBG TH10 M12x1,0	10	M12×1	M16×1.5	34	60	7.5	17	**558-012**	Stahl, verzinkt	**510-042**	Zink-Druckguss	83	*0.18*

Schwenkverschraubungen nach DIN 71430 Form D

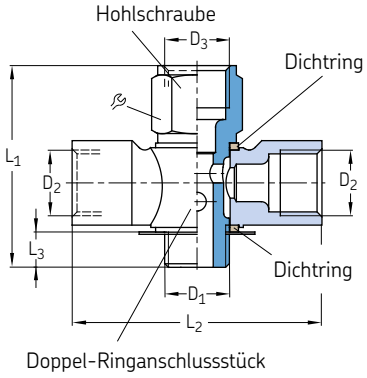

Bestell-nummer	Bezeichnung	Rohr ∅	D_1	D_2	D_3	L_1	L_2	L_3		Hohl-schraube	Doppel-Ringan-schlussstück	Gewicht (gesamt)	
		mm	mm	mm	mm	mm	mm	mm	mm			g	*lb*
Verschraubungen Stahl, verzinkt; Doppelringanschlussstück Zink-Druckguss													
504-110	VSCHRBG TH4 M 8x1,0	4	M8×1	M8×1	M8×1	31	38	6,5	11	**504-071**	**504-071**	32	*0.07*
504-111	VSCHRBG TH4 M10x1,0	4	M10×1	M8×1	M8×1	31	38	6,5	14	**504-056**	**504-051**	37	*0.08*
504-106	VSCHRBG TH4/6 M10x1,0	4 /6	M10×1	M8×1	M10×1	33	38	6,5	14	**506-006**	**504-051**	37	*0.08*
506-442	VSCHRBG TH6 M12x1,0	6	M12×1	M10×1	M10×1	38	48	7,5	17	**558-612**	**506-032**	70	*0.15*
506-014	VSCHRBG TH6 M14x1,5	6	M14×1,5	M10×1	M10×1	40	48	7,5	17	**508-303**	**506-007**	73	*0.16*
586-442	VSCHRBG TH6/8 M12x1,0	6 /8	M12×1	M10×1	M14×1,5	44	48	7,5	17	**558-812**	**506-032**	72	*0.16*
506-026	VSCHRBG TH6/8 M14x1,5	6 /8	M14×1,5	M10×1	M14×1,5	43	48	7,5	17	**508-008**	**506-007**	70	*0.15*
508-442	VSCHRBG TH8 M12x1,0	8	M12×1	M14×1,5	M14×1,5	44	54	7,5	17	**558-812**	**508-032**	68	*0.15*
508-014	VSCHRBG TH8 M14x1,5	8	M14×1,5	M14×1,5	M14×1,5	43	54	7,5	17	**508-008**	**508-005**	79	*0.17*
568-442	VSCHRBG TH8/6 M12x1,0	8 /6	M12×1	M14×1,5	M10×1	38	54	7,5	17	**558-612**	**508-032**	80	*0.18*
508-305	VSCHRBG TH8/6 M14x1,5	8 /6	M14×1,5	M14×1,5	M10×1	40	54	7,5	17	**508-303**	**508-005**	90	*0.20*

Lötlose Rohrverschraubung mit Kegelring

Schwenkverschraubungen, beweglich

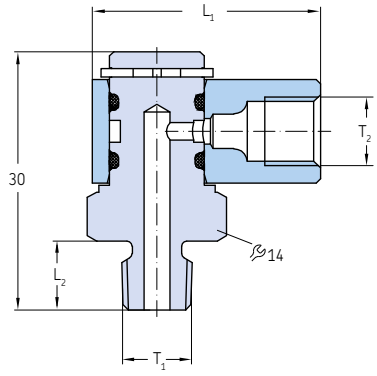

Bestell-nummer	Bezeichnung	Rohr ∅D	Gewinde T_1	Gewinde T_2	L_1	L_2	Dreh-zahl max.	Öldruck max.		Werk-stoff	Gewicht	
		mm	mm	mm	mm	mm	min^{-1}	bar	*psi*		g	*lb*
405-549-049	SCHWENKVERSCHRAUBUNG BEWEGL M 8x1A x M8I	4	M8×1 keg.	M8x1	26,5	8	1	45	*650*	Messing	41	*0.09*
405-551-049	SCHWENKVERSCHRAUBUNG BEWEGL M10x1A x M8I	4	M10×1 keg.	M8x1	26,5	8	1	45	*650*	Messing	40	*0.09*
2230-00000155	BANJO FITTING MOVABLE M10x1KAxM10x1I	6	M10×1tap.	M10x1	29	6,5	1	45	*650*	Brass	42	*0.09*

Schwenkverschraubung mit Anzeigestift für Schmierstoffverteiler

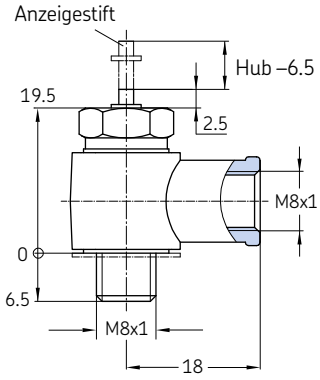

Bestellnummer	Bezeichnung	Rohr ∅	Werkstoff	Gewicht	
		mm		g	*lb*
169-200-008	VSCHRBG SWVE 4 M 8x1,0+K	4	Stahl, verzinkt	24	*0.05*

Lötlose Rohrverschraubung mit Kegelring

Drehgelenke

401-504-192

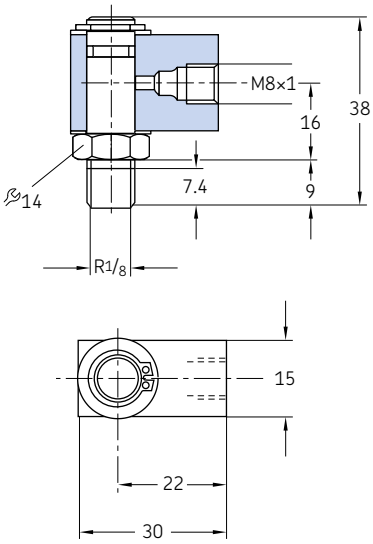

401-504-292

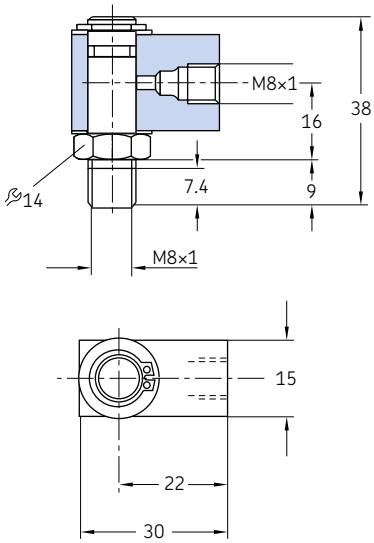

401-506-313

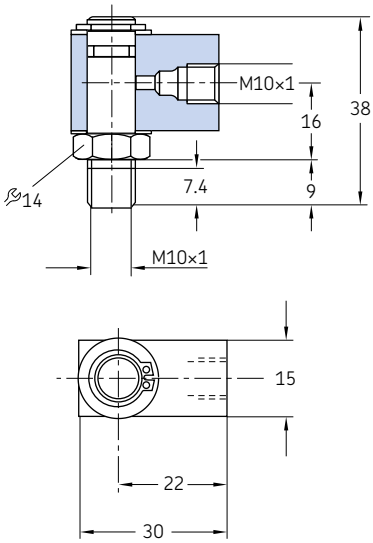

Bestellnummer	Bezeichnung	Rohr ∅D	Gewinde$_1$	Gewinde$_2$	Drehzahl max.	Öldruck max.		Luftdruck max.		Werkstoff	Gewicht	
		mm		mm	min^{-1}	bar	*psi*	bar	*psi*		g	*lb*
401-504-192	DREHGELENK MS 4 R1/8	4	R 1/8	M8×1	100	30	*435*	8	*116*	Messing	81	*0.18*
401-504-292	DREHGELENK MS 4 M 8x1	4	M8×1	M8×1	100	30	*435*	8	*116*	Messing	80	*0.18*
401-506-313	DREHGELENK MS 6 M10x1	6	M10×1	M10×1	100	30	*435*	8	*116*	Messing	77	*0.17*

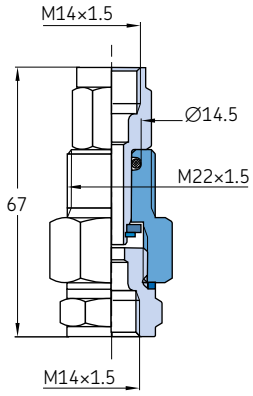

Bestellnummer	Bezeichnung	Rohr ∅D	Gewinde$_1$	Gewinde$_2$	Drehzahl max.	Öldruck max.		Luftdruck max.		Werkstoff	Gewicht	
		mm	mm	mm	min^{-1}	bar	*psi*	bar	*psi*		g	*lb*
408-120	DREHGELENK	8	M14x1,5	M14x1,5	20	10	*145*	–	–	Stahl	200	*0.44*

Lötlose Rohrverschraubung mit Kegelring

Kreuzstücke

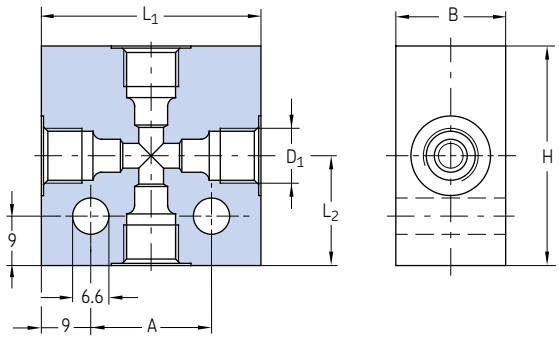

Bestellnummer	Bezeichnung	Rohr ∅	D_1	A	B	H	L_1	L_2	Werkstoff	Gewicht	
		mm	mm	mm	mm	mm	mm	mm		g	*lb*
DAK504-S1	VSCHRBG AL K4/6 M10x1,M8x1,0	4/6	M10×1/ M8×1	22	20	40	40	20	Aluminium	78	*0.17*
DAK506	VSCHRBG AL K6 M10x1,0	6	M10×1	22	20	40	40	20	Aluminium	75	*0.17*
DAK508	VSCHRBG AL K8 M14x1,5	8	M14×1,5	32	20	50	50	25	Aluminium	110	*0.24*
DAK510	VSCHRBG AL K10 M16x1,5	10	M16×1,5	25	20	56	50	28	Aluminium	115	*0.25*
DAK512	VSCHRBG AL K12 M18x1,5	12	M18×1,5	42	25	60	60	30	Aluminium	194	*0.43*

Lötlose Rohrverschraubung mit Kegelring

Kreuzverbinder

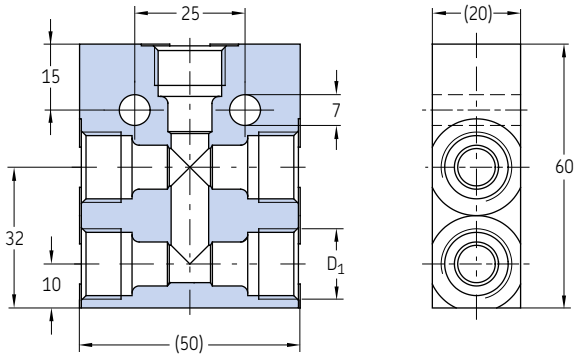

Bestellnummer	Bezeichnung	Rohr ∅	D_1	Werkstoff	Gewicht	
		mm	mm		g	*lb*
DAK510-S1	VSCHRBG ST K 10x5 M16x1,5 ZN	10	M16×1,5	Stahl, verzinkt	322	*0.71*

Hochdruck-Schneidringverschraubungen nach ISO 8334-1

Doppelkantenschneidring-Verschraubung

Verschraubung mit Schneidring und Weichdichtung

Beschreibung

Lötlose Rohrverschraubungen mit Schneidringen sind für Öl-, Fließfett-und Hochdruck-Fettschmiersyteme bis max. 400 bar sowie eine Betriebstemperatur zwischen -25 und +80 °C konzipiert. Je nach Betriebsdruck sind die Verschraubungen in 3 Druckreihen unterteilt: LL (sehr leicht), L (leicht) und S (schwer).
Die Rohrverschraubungen, Gewinde und Druckreihen sind in DIN EN ISO 8434-1 (ehemals DIN 2353) definiert.
Unter Berücksichtigung der Anwendung sind die Verschraubungen aus verschiedenen Werkstoffen angefertigt (verzinkter Stahl, Edelstahl und Messing).
Schneidringverschraubungen sind aufgrund ihrer einfachen Montage mit nur zwei Schraubenschlüsseln besonders beliebt. Sie werden für ihre hohe Druckfestigkeit bei kompakter Bauweise geschätzt. Bei der Montage erzeugt der Schneidring bleibende Schneidkanten im Rohr. Der Schneidring lässt sich auch mit einem Handgerät oder mithilfe eines Werkzeugs vormontieren.

	LL	L		S	
Ausführung	sehr leicht	leicht		schwer	
Rohrdurch-messer (mm)	4, 6, 8, 10, 12	6, 8 ,10, 12, 15	22, 26	6, 8, 10, 12	16, 20, 30
Nenndruck	100 bar *1 450 psi*	315 bar *4 568 psi*	160 bar *2 320 psi*	630 bar *9 137 psi*	400 bar *5 800 psi*
Betriebsdruck max.	200 bar *2 900 psi*	500 bar *7 250 psi*	250 bar *3 625 psi*	900 bar *13 053 psi*	420 bar *6 090 psi*
Platzbedarf	sehr gering	gering		groß	
Schmier-systeme	Mitteldruck-Schmiersysteme			Hochdruck-Fett-schmiersysteme	
Typische Anwendungen	Fahrzeuge, Werkzeugmaschinen,			Pressen, Spritzgussmaschinen, Schwerindustrie	

Arten von Schneidringverbindungen

- Verschraubung mit Doppelkantenschneidring
- Verschraubung mit Schneidring und Weichdichtung

Hochdruck-Schneidringverbindungen

Übersicht Verschraubungen

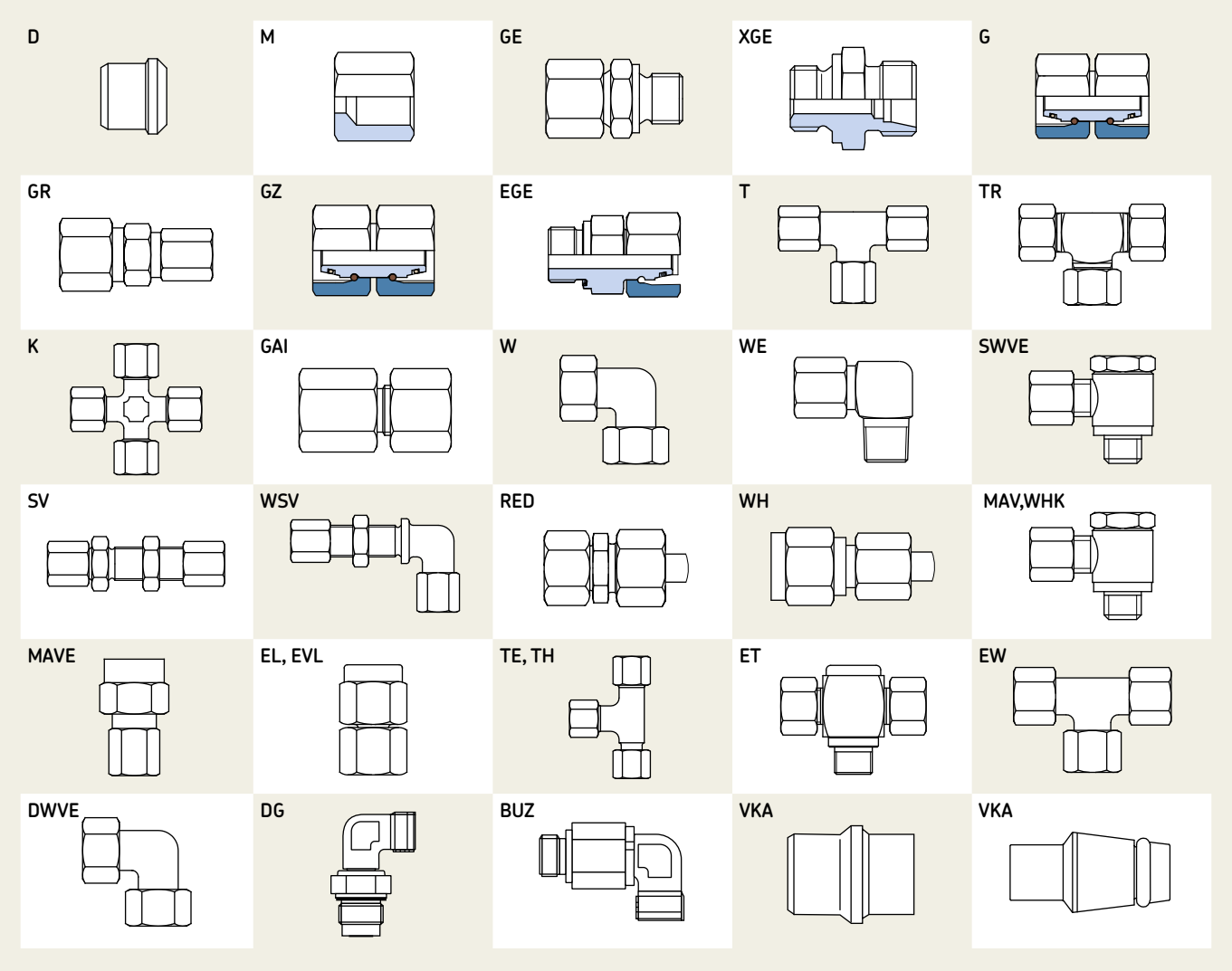

Erläuterung der Verschraubungsbezeichnungen

D		4					
M	ST	6		-LL	G1/8		
GE	VA	8		-L	R1/8		
...	MS	10	Z	-S	M8x1K	ED	CF

- Verschraubungstyp
- Werkstoff
- Rohrdurchmesser in mm
- Weichdichtung (Verschraubungsseite)
- Reihe
- Gewindetyp
- Weichwdichtung (Rohrseite)
- Oberflächenbeschichtung

Bedeutung der Abkürzungen bei Verschraubungen

D	Schneidring
M	Überwurfmuttern
GE	Gerade Einschraubverschr.
XGE	Gerader Einschraubstutzen
G	Gerade Verschraubung (Rohrverbinder)
GR	Gerade Reduzierverschraubung
GZ	Gerader Verbindungsstutzen
EGE	Gerader Einschraubstutzen
T	T-Verschraubung
TR	Reduzierte T-Verschraubung
K	Kreuzverschraubung
GAI	Gerade Aufschraub-Verschr.
W	Winkel-Verschraubung
WE	Winkel-Einschraubverschr.
SWVE	Schwenkverschraubung
SV	Gerade Schottverschraubung
WSV	Winkel Schottverschraubung
RED	Reduzierverschraubungen
	O-Ring abgedichtet
KDR	Reduzierung der Anschlüsse
WHK	Manometer-Anschluss-verschraubungen
MAV	Manometer-Anschluss-verschraubungen (einstellbar)
EL	L-Verschraubung, richtungseinstellbar
EVL	L-Verschr., richtungs-einstellbar, vormont.
TE	T-Einschraubverschr.
TH	T-Einschraubverschr. (verstellbar)
ET	T-Einschraubverschrg (richtungseinstellbar)
EW	Winkelverschraubung, richtungseinstellbar
DWVE	Winkel-Einschraub-Gleitlager-Drehverschr.
DG	Winkel-Schott-Kugel-lager-Drehverschr.
BUZ	Verschlusskegel
VKA	Verschlusskegel
X	Das Präfix X bedeutet Verschraubung ohne Schneidring und ohne Überwurfmutter (Beispiel: GE und XGE)

Doppelkantenschneidring-Verschraubung (DECS)

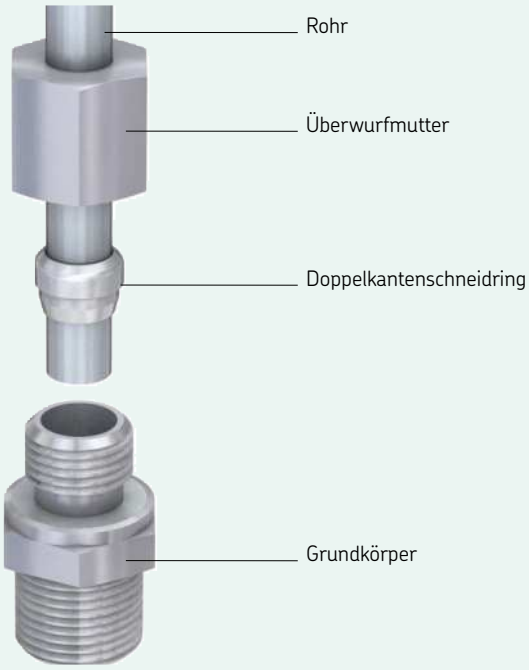

Produktbeschreibung

Verschraubungen mit Doppelkantenschneidring umfassen eine Überwurfmutter, einen Doppelkantenschneidring und einen Grundkörper. Zum Herstellen der Verbindung müssen die Überwurfmutter und der Doppelkantenschneidring auf das Rohrende gesetzt werden. Dabei sind die beiden Teile wie oben abgebildet auszurichten. Anschließend kann das Rohr in den Grundkörper gesteckt und die Überwurfmutter angezogen werden. Bei diesem Vorgang schneidet der Doppelkantenschneidring so in das Rohr, dass die Verbindung abgedichtet wird, siehe Abb. oben.

Beim Anziehen der Verschraubung ist Folgendes zu berücksichtigen:

- Von Hand anziehen – die Mutter um 1 $^1/_4$ Umdrehung anziehen
- Abschließend festziehen – nach spürbarem Kraftanstieg noch $^1/_4$-Umdrehung weiter drehen

Eigenschaften und Vorteile

- Kompakter Einbauraum
- Praktisch leckagefreie Hochdruckverbindung
- Für Hochdruck-Fettschmieranwendungen empfohlen
- Geeignet für Präzisionsrohre aus Stahl, Edelstahl, Kupfer und Aluminium
- Gängiges Verbindungssystem für Hochdrucksysteme, insbesondere
- bei Öl- und Fettschmierung
- Keine Übermontage durch deutlich spürbaren Kraftanstieg beim Anziehen der Überwurfmutter
- Dämpfung von Rohrschwingungen durch Rohrfixierung mit Doppelkantenschneidring
- Großer Betriebstemperaturbereich von -25 bis 80 °C

Doppelkantenschneidring D nach DIN 3861/ISO 8434-1

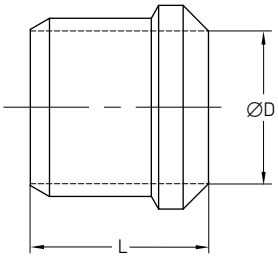

Bestellnummer	Bezeichnung		Reihe	Rohr ØD	L	Werkstoff	Betriebsdruck max.		Gewicht	
				mm	mm		bar	*psi*	g	*lb*
Stahl, verzinkt										
223-14083-3	SCHNEIDRING	ST D 4-LL	LL	4	6	Stahl, verzinkt	100	*1 450*	0,3	*0.0006*
223-12295-2	SCHNEIDRING	ST D 6-LL	LL	6	7	Stahl, verzinkt	100	*1 450*	0,8	*0.0017*
223-12295-5	SCHNEIDRING	ST D 8-LL	LL	8	7	Stahl, verzinkt	100	*1 450*	1	*0.0022*
223-12295-9	SCHNEIDRING	ST D 10-LL	LL	10	7	Stahl, verzinkt	100	*1 450*	1,3	*0.0028*
223-12295-3	SCHNEIDRING	ST D 6-L/S	L/S	6	9,5	Stahl, verzinkt	250	*3 625*	1	*0.0022*
223-12295-6	SCHNEIDRING	ST D 8-L/S	L/S	8	10	Stahl, verzinkt	250	*3 625*	1,7	*0.0037*
223-12295-8	SCHNEIDRING	ST D 10-L/S	L/S	10	10	Stahl, verzinkt	250	*3 625*	3,1	*0.0068*
223-12296-1	SCHNEIDRING	ST D 12-L/S	L/S	12	10,5	Stahl, verzinkt	250	*3 625*	3,5	*0.0077*
223-12296-9	SCHNEIDRING	ST D 15-L	L	15	10	Stahl, verzinkt	250	*3 625*	4,5	*0.0099*
223-12583-1	SCHNEIDRING	ST D 18-L	L	18	10,5	Stahl, verzinkt	160	*2 320*	5,5	*0.0121*
223-12296-8	SCHNEIDRING	ST D 16-S	S	16	10	Stahl, verzinkt	400	*5 800*	5,6	*0.0123*
223-12296-3	SCHNEIDRING	ST D 20-S	S	20	13	Stahl, verzinkt	400	*5 800*	11,4	*0.0251*
223-12296-5	SCHNEIDRING	ST D 30-S	S	30	13	Stahl, verzinkt	250	*3 625*	19,3	*0.0425*
Edelstahl										
223-13639-5	SCHNEIDRING	VA D 4-LL	LL	4	6	Edelstahl 1.4571	100	*1 450*	0,3	*0.0006*
223-13639-2	SCHNEIDRING	VA D 6-L/S	LL	6	7	Edelstahl 1.4571	100	*1 450*	0,8	*0.0017*
223-13639-3	SCHNEIDRING	VA D 6-LL	L/S	6	9,5	Edelstahl 1.4571	250	*3 625*	1	*0.0022*
223-13639-1	SCHNEIDRING	VA D 8-L/S	L/S	8	9,5	Edelstahl 1.4571	250	*3 625*	1,7	*0.0037*
223-13639-4	SCHNEIDRING	VA D 10-L/S	L/S	10	9,5	Edelstahl 1.4571	250	*3 625*	3,1	*0.0068*
223-13639-9	SCHNEIDRING	VA D 12-L/S	L/S	12	10	Edelstahl 1.4571	250	*3 625*	3,5	*0.0077*
223-13639-7	SCHNEIDRING	VA D 16-S	S	16	9,5	Edelstahl 1.4571	400	*5 800*	5,6	*0.0123*
223-13639-8	SCHNEIDRING	VA D 20-S	S	20	12,5	Edelstahl 1.4571	400	*5 800*	11,4	*0.0251*
223-14092-5	SCHNEIDRING	VA D 30-S	S	30	12,5	Edelstahl 1.4571	250	*3 625*	19,3	*0.0425*
Stahl, Zn-Ni beschichtet										
406-351	SCHNEIDRING	ST D 6-LL Z3W	LL	6	7	Stahl, Zn-Ni beschichtet	100	*1 450*	1	*0.0022*
408-351	SCHNEIDRING	ST D 8-LL Z3W	LL	8	7	Stahl, Zn-Ni beschichtet	100	*1 450*	1	*0.0022*
406-361	SCHNEIDRING	ST D 6-L Z3W	L	6	11,5	Stahl, Zn-Ni beschichtet	250	*3 625*	2	*0.0044*
408-361	SCHNEIDRING	ST D 8-L Z3W	L	8	11,5	Stahl, Zn-Ni beschichtet	250	*3 625*	2	*0.0044*

Doppelkantenschneidring-Verschraubungen

Überwurfmuttern M nach DIN 3861/ISO 8434-1

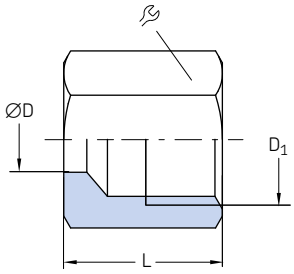

Bestell-nummer	Bezeichnung	Reihe	Rohr ØD	D_1	L		Werkstoff	Betriebsdruck max.		Gewicht	
			mm	mm	mm	mm		bar	*psi*	g	*lb*
Stahl, verzinkt											
223-13032-1	UEBERWURFMUTTER ST M 4-LL CF	LL	4	M8×1	11	10	Stahl, verzinkt	100	*1 450*	4	*0.01*
223-12374-9	UEBERWURFMUTTER ST M 6-LL CF	LL	6	M10×1	12	12	Stahl, verzinkt	100	*1 450*	6	*0.01*
223-13032-3	UEBERWURFMUTTER ST M 8-LL CF	LL	8	M12×1	12	14	Stahl, verzinkt	100	*1 450*	7	*0.02*
223-12374-6	UEBERWURFMUTTER ST M 10-LL CF	LL	10	M14×1	12,5	17	Stahl, verzinkt	100	*1 450*	11	*0.02*
223-12373-9	UEBERWURFMUTTER ST M 6-L CF	L	6	M12×1,5	14,5	14	Stahl, verzinkt	250	*3 625*	10	*0.02*
223-13032-4	UEBERWURFMUTTER ST M 8-L CF	L	8	M14×1,5	14,5	17	Stahl, verzinkt	250	*3 625*	15	*0.03*
223-13032-6	UEBERWURFMUTTER ST M 10-L CF	L	10	M16×1,5	16	19	Stahl, verzinkt	250	*3 625*	18	*0.04*
223-12373-2	UEBERWURFMUTTER ST M 12-L CF	L	12	M18×1,5	16	22	Stahl, verzinkt	250	*3 625*	25	*0.06*
223-12374-8	UEBERWURFMUTTER ST M 15-L CF	L	15	M22×1,5	18	27	Stahl, verzinkt	250	*3 625*	42	*0.09*
223-12374-7	UEBERWURFMUTTER ST M 18-L CF	L	18	M26×1,5	18	32	Stahl, verzinkt	250	*3 625*	62	*0.14*
223-13032-9	UEBERWURFMUTTER ST M 16-S CF	S	16	M24×1,5	20,5	30	Stahl, verzinkt	400	*5 800*	66	*0.15*
223-12373-6	UEBERWURFMUTTER ST M 20-S CF	S	20	M30×2	24	36	Stahl, verzinkt	400	*5 800*	102	*0.22*
223-12374-2	UEBERWURFMUTTER ST M 30-S CF	S	30	M42×2	29	50	Stahl, verzinkt	400	*5 800*	219	*0.48*
Zink-Nickel											
406-352	UEBERWURFMUTTER ST M 6-LL Z3W	LL	6	M10×1	11,5	12	Zink-Nickel	100	*1 450*	5	*0.01*
408-352	UEBERWURFMUTTER ST M 8-LL Z3W	LL	8	M12×1	12	14	Zink-Nickel	100	*1 450*	5	*0.01*
406-362	UEBERWURFMUTTER ST M 6-L Z3W	L	6	M12×1,5	14,5	14	Zink-Nickel	250	*3 625*	30	*0.07*
408-362	UEBERWURFMUTTER ST M 8-L Z3W	L	8	M14×1,5	14,5	17	Zink-Nickel	250	*3 625*	35	*0.08*
Edelstahl											
223-13638-6	UEBERWURFMUTTER VA M 4-LL	LL	4	M8×1	11	10	Edelstahl 1.4571	100	*1 450*	4	*0.01*
223-13638-2	UEBERWURFMUTTER VA M 6-LL	LL	6	M10×1	12	12	Edelstahl 1.4571	100	*1 450*	6	*0.01*
223-14082-5	UEBERWURFMUTTER VA M 6-L	L	6	M12×1,5	14,5	14	Edelstahl 1.4571	250	*3 625*	10	*0.02*
223-13638-1	UEBERWURFMUTTER VA M 8-L	L	8	M14×1,5	14,5	17	Edelstahl 1.4571	250	*3 625*	15	*0.03*
223-13638-3	UEBERWURFMUTTER VA M 10-L	L	10	M16×1,5	16	19	Edelstahl 1.4571	250	*3 625*	18	*0.04*
223-14082-3	UEBERWURFMUTTER VA M 12-L	L	12	M18×1,5	16	22	Edelstahl 1.4571	250	*3 625*	25	*0.06*
223-13638-7	UEBERWURFMUTTER VA M 16-S	S	16	M24×1,5	20,5	30	Edelstahl 1.4571	400	*5 800*	66	*0.15*
223-13638-9	UEBERWURFMUTTER VA M 20-S	S	20	M30×2	24	36	Edelstahl 1.4571	400	*5 800*	102	*0.22*
223-14082-6	UEBERWURFMUTTER VA M 30-S	S	30	M42×2	29	50	Edelstahl 1.4571	400	*5 800*	219	*0.48*

Doppelkantenschneidring-Verschraubungen

Gerade Einschraubverschraubung GE mit metrischem Gewinde

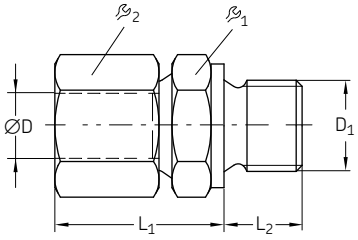

Bestellnummer	Bezeichnung	Reihe	Rohr ØD	D_1	L_1	L_2			Werkstoff	Betriebsdruck max.		Gewicht	
			mm	mm	mm	mm	mm	mm		bar	*psi*	g	*lb*
Zylindrisches Gewinde													
223-12571-2	VSCHRBG ST GE 6-L M10x1,0 CF	L	6	M10×1	23	8	14	14	Stahl, verzinkt	315	*4 570*	40	*0.09*
223-12361-6	VSCHRBG ST GE 8-L M12x1,5 CF	L	8	M12×1,5	25	12	17	17	Stahl, verzinkt	315	*4 570*	40	*0.09*
223-10263-8	VSCHRBG ST GE10-L M10x1,0 CF	L	10	M10×1	23	8	14	14	Stahl, verzinkt	315	*4 570*	40	*0.09*
223-14129-4	VSCHRBG ST GE10-L M14x1,5 CF	L	10	M14×1,5	26	12	19	19	Stahl, verzinkt	315	*4 570*	50	*0.11*
223-10313-2	VSCHRBG ST GE10-L M18x1,5 CF	L	10	M18×1,5	27	12	24	19	Stahl, verzinkt	315	*4 570*	71	*0.16*
412-423	VSCHRBG ST GE12-L M14x1,5 CF	L	12	M14×1,5	26	12	19	22	Stahl, verzinkt	315	*4 570*	60	*0.13*
412-403	VSCHRBG ST GE12-L M16x1,5 CF	L	12	M16×1,5	27	12	22	22	Stahl, verzinkt	315	*4 570*	70	*0.15*
412-433	VSCHRBG ST GE12-L M18x1,5 CF	L	12	M18×1,5	27	12	24	22	Stahl, verzinkt	315	*4 570*	77	*0.17*
415-403	VSCHRBG ST GE15-L M18x1,5 CF	L	15	M18×1,5	29	12	24	27	Stahl, verzinkt	250	*3 626*	97	*0.21*
415-413	VSCHRBG ST GE15-L M22x1,5 CF	L	15	M22×1,5	30	14	27	27	Stahl, verzinkt	250	*3 626*	100	*0.22*
418-403	VSCHRBG ST GE18-L M22x1,5 CF	L	18	M22×1,5	31	14	27	32	Stahl, verzinkt	250	*3 626*	143	*0.32*
223-14214-8	VSCHRBG ST GE28-L M33x2,0 CF	L	28	M33×2	34	18	41	41	Stahl, verzinkt	160	*2 320*	280	*0.62*
96-0335-0058	VSCHRBG ST GE35-L M42x2,0 CF	L	35	M42×2	39	20	50	50	Stahl, verzinkt	160	*2 320*	450	*0.99*
96-0342-0058	VSCHRBG ST GE42-L M48x2,0 CF	L	42	M48×2	42	22	55	60	Stahl, verzinkt	160	*2 320*	600	*1.32*
96-1206-0058	VSCHRBG ST GE 6-S M12x1,5K CF	S	6	M12×1,5	28	12	17	17	Stahl, verzinkt	800	*11 600*	30	*0.07*
408-413	VSCHRBG ST GE 8-S M14×1,5 CF	S	8	M14×1,5	30	12	19	17	Stahl, verzinkt	800	*11 600*	66	*0.15*
410-413	VSCHRBG ST GE10-S M16×1,5 CF	S	10	M16×1,5	31	12	22	22	Stahl, verzinkt	800	*11 600*	87	*0.19*
412-453	VSCHRBG ST GE12-S M18×1,5 CF	S	12	M18×1,5	33	12	24	24	Stahl, verzinkt	630	*9 140*	111	*0.24*
96-1214-0058	VSCHRBG ST GE14-S M20x1,5K CF	S	14	M20×1,5	37	14	27	17	Stahl, verzinkt	630	*9 140*	140	*0.31*
Kegeliges Gewinde													
223-12533-5	VSCHRBG ST GE 4-LL M6x1 K CF	LL	4	M6×1 keg.	26	8	9	10	Stahl, verzinkt	100	*1 450*	12	*0.03*
223-12271-8	VSCHRBG ST GE 4-LL M8x1 K CF	LL	4	M8×1 keg.	26	8	10	10	Stahl, verzinkt	100	*1 450*	15	*0.03*
223-13069-1	VSCHRBG ST GE 4-LL M10x1 K CF	LL	4	M10×1 keg.	26	8	10	10	Stahl, verzinkt	100	*1 450*	16	*0.04*
223-12533-9	VSCHRBG ST GE 6-LL M6x1 K CF	LL	6	M6×1 keg.	26	8	11	12	Stahl, verzinkt	100	*1 450*	19	*0.04*
223-13023-1	VSCHRBG ST GE 6-LL M8x1 K CF	LL	6	M8×1 keg.	26	8	11	12	Stahl, verzinkt	100	*1 450*	20	*0.04*
223-12271-7	VSCHRBG ST GE 6-LL M10x1 K CF	LL	6	M10×1 keg.	26	8	11	12	Stahl, verzinkt	100	*1 450*	21	*0.05*
223-13021-1	VSCHRBG ST GE 8-LL M10x1,0K CF	LL	8	M10×1 keg.	28	8	12	14	Stahl, verzinkt	100	*1 450*	24	*0.05*
410-443	VSCHRBG ST GE10-L M10x1,0K CF	L	10	M10×1 keg.	25	9	19	17	Stahl, verzinkt	500	*7 250*	56	*0.12*
223-13658-7	VSCHRBG VA GE 6-LL M 6x1 K	LL	6	M6×1 keg.	26	8	11	12	Edelstahl 1.4571	100	*1 450*	26	*0.06*
223-13658-6	VSCHRBG VA GE 6-LL M 8x1 K	LL	6	M8×1 keg.	26	8	11	12	Edelstahl 1.4571	100	*1 450*	27	*0.06*
223-13658-5	VSCHRBG VA GE 6-LL M 10x1 K	LL	6	M10×1 keg.	26	8	11	12	Edelstahl 1.4571	100	*1 450*	31	*0.07*
223-13715-1	VSCHRBG VA GE 8-LL M 10x1 K	LL	8	M10×1 keg.	28	8	12	14	Edelstahl 1.4571	100	*1 450*	33	*0.07*
223-14184-5	VSCHRBG VA GE 6-L M 10x1 K	L	6	M10×1 keg.	23	8	14	14	Edelstahl 1.4571	100	*1 450*	31	*0.07*
410-403-S3	VSCHRBG VA GE10-L M14x1,5K	L	10	M14×1,5 keg.	26	12	19	19	Edelstahl 1.4571	315	*4 570*	24	*0.05*

Doppelkantenschneidring-Verschraubungen

Gerade Einschraubverschraubung GE mit Whitworth-Rohrgewinde

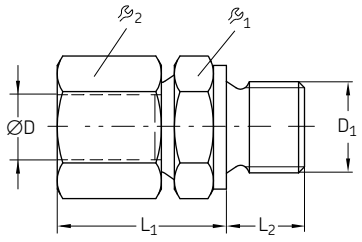

Bestellnummer	Bezeichnung	Reihe	Rohr ØD	D1	L1	L2			Werkstoff	Betriebsdruck max.		Gewicht	
			mm	in	mm	mm	mm	mm		bar	*psi*	g	*lb*
Zylindrisches Gewinde													
223-13016-3	VSCHRBG ST GE 6-L G 1/8 A CF	L	6	G 1/8 A	23	8	14	14	Stahl, verzinkt	315	*4 570*	18	*0.04*
223-12477-8	VSCHRBG ST GE 6-L G 1/4 A CF	L	6	G 1/4 A	25	12	19	14	Stahl, verzinkt	315	*4 570*	35	*0.08*
223-13766-6	VSCHRBG ST GE 6-L G 3/8 A CF	L	6	G 3/8 A	26	12	22	14	Stahl, verzinkt	315	*4 570*	51	*0.11*
223-10814-2	VSCHRBG ST GE 8-L G 1/8 A CF	L	8	G 1/8 A	23	8	14	17	Stahl, verzinkt	315	*4 570*	24	*0.05*
223-12477-6	VSCHRBG ST GE 8-L G 1/4 A CF	L	8	G 1/4 A	25	12	19	17	Stahl, verzinkt	315	*4 570*	35	*0.08*
223-10080-3	VSCHRBG ST GE 8-L G 3/8 A CF	L	8	G 3/8 A	26	12	22	17	Stahl, verzinkt	315	*4 570*	53	*0.12*
408-453W	VSCHRBG ST GE 8-L G 1/2 A CF	L	8	G 1/2 A	27	14	27	17	Stahl, verzinkt	315	*4 570*	82	*0.18*
223-12272-9	VSCHRBG ST GE 10-L G 1/4 A CF	L	10	G 1/4 A	26	12	19	19	Stahl, verzinkt	315	*4 570*	41	*0.09*
223-14214-4	VSCHRBG ST GE 10-L G 3/8 A CF	L	10	G 3/8 A	27	12	22	19	Stahl, verzinkt	315	*4 570*	55	*0.12*
223-10313-7	VSCHRBG ST GE 10-L G 1/2 A CF	L	10	G 1/2 A	28	14	27	19	Stahl, verzinkt	315	*4 570*	83	*0.18*
223-12477-9	VSCHRBG ST GE 12-L G 1/4 A CF	L	12	G 1/4 A	27	12	19	22	Stahl, verzinkt	315	*4 570*	46	*0.10*
223-12360-8	VSCHRBG ST GE 12-L G 3/8 A CF	L	12	G 3/8 A	27	12	22	22	Stahl, verzinkt	315	*4 570*	56	*0.12*
412-453W	VSCHRBG ST GE 12-L G 1/2 A CF	L	12	G 1/2 A	28	14	27	22	Stahl, verzinkt	250	*3 625*	79	*0.17*
415-443W	VSCHRBG ST GE 15-L G 3/4 A CF	L	15	G 3/4 A	30	16	32	27	Stahl, verzinkt	250	*3 625*	163	*0.36*
223-12361-9	VSCHRBG ST GE 15-L G 1/2 A CF	L	15	G 1/2 A	29	14	27	27	Stahl, verzinkt	250	*3 625*	119	*0.26*
223-13621-8	VSCHRBG ST GE 15-L G 3/8 A CF	L	15	G 3/8 A	29	12	24	27	Stahl, verzinkt	250	*3 625*	101	*0.22*
223-13766-1	VSCHRBG ST GE 18-L G 1/2 A CF	L	18	G 1/2 A	31	14	27	32	Stahl, verzinkt	250	*3 625*	139	*0.31*
418-413W	VSCHRBG ST GE 18-L G 3/4 A CF	L	18	G 3/4 A	30	16	32	32	Stahl, verzinkt	250	*3 625*	178	*0.39*
223-13749-3	VSCHRBG ST GE 22-L G 1/2 A CF	L	22	G 1/2 A	33	14	32	36	Stahl, verzinkt	160	*2 320*	180	*0.40*
223-13016-2	VSCHRBG ST GE 22-L G 3/4 A CF	L	22	G 3/4 A	33	16	32	36	Stahl, verzinkt	160	*2 320*	191	*0.42*
223-14214-9	VSCHRBG ST GE 28-L G 3/4 A CF	L	28	G 3/4 A	34	16	41	41	Stahl, verzinkt	160	*2 320*	257	*0.57*
223-13610-9	VSCHRBG ST GE 28-L G 1 A CF	L	28	G 1 A	34	18	41	41	Stahl, verzinkt	160	*2 320*	287	*0.63*
223-12477-1	VSCHRBG ST GE 6-S G 1/4 A CF	S	6	G 1/4 A	28	12	19	17	Stahl, verzinkt	400	*5 800*	54	*0.12*
223-12477-2	VSCHRBG ST GE 8-S G 1/4 A CF	S	8	G 1/4 A	30	12	19	19	Stahl, verzinkt	400	*5 800*	60	*0.13*
223-13016-6	VSCHRBG ST GE 8-S G 3/8 A CF	S	8	G 3/8 A	30	12	22	19	Stahl, verzinkt	400	*5 800*	78	*0.17*
223-13016-9	VSCHRBG ST GE 10-S G 1/4 A CF	S	10	G 1/4 A	31	12	19	22	Stahl, verzinkt	400	*5 800*	77	*0.17*
223-13016-4	VSCHRBG ST GE 10-S G 3/8 A CF	S	10	G 3/8 A	31	12	22	22	Stahl, verzinkt	400	*5 800*	90	*0.20*
223-13016-7	VSCHRBG ST GE 12-S G 3/8 A CF	S	12	G 3/8 A	33	12	22	24	Stahl, verzinkt	400	*5 800*	96	*0.21*
223-14129-3	VSCHRBG ST GE 12-S G 1/2 A CF	S	12	G 1/2 A	24	14	27	24	Stahl, verzinkt	400	*5 800*	91	*0.20*
96-1114-0058	VSCHRBG ST GE 14-S G 1/2 A CF	S	14	G 1/2 A	27	14	27	27	Stahl, verzinkt	400	*5 800*	153	*0.34*
223-13749-5	VSCHRBG ST GE 16-S G 3/8 A CF	S	16	G 3/8 A	36	12	27	30	Stahl, verzinkt	400	*5 800*	165	*0.36*
223-13621-1	VSCHRBG ST GE 16-S G 1/2 A CF	S	16	G 1/2 A	37	14	27	30	Stahl, verzinkt	400	*5 800*	164	*0.36*
223-12360-6	VSCHRBG ST GE 20-S G 1/2 A CF	S	20	G 1/2 A	42	14	32	36	Stahl, verzinkt	400	*5 800*	214	*0.47*
223-12359-6	VSCHRBG ST GE 20-S G 3/4 A CF	S	20	G 3/4 A	42	16	32	32	Stahl, verzinkt	400	*5 800*	224	*0.49*
Kegeliges Gewinde													
223-12270-8	VSCHRBG ST GE 4-LL R 1/8K CF	LL	4	R 1/8	26	8	11	10	Stahl, verzinkt	100 [1]	*1 450* [1]	12	*0.03*
223-12270-7	VSCHRBG ST GE 6-LL R 1/8K CF	LL	6	R 1/8	26	8	11	12	Stahl, verzinkt	100 [1]	*1 450* [1]	15	*0.03*
223-12270-9	VSCHRBG ST GE 8-LL R 1/8K CF	LL	8	R 1/8	28	8	12	14	Stahl, verzinkt	100 [1]	*1 450* [1]	18	*0.04*
223-13621-6	VSCHRBG ST GE 8-LL R 1/4K CF	LL	8	R 1/4	32	12	14	14	Stahl, verzinkt	100 [1]	*1 450* [1]	26	*0.06*
96-5911-0058	VSCHRBG ST GE10-LL R 1/4K CF	LL	10	R 1/4	32	12	14	17	Stahl, verzinkt	100 [1]	*1 450* [1]	36	*0.08*
96-5912-0058	VSCHRBG ST GE12-LL R 1/8K CF	LL	12	R 1/8	32	12	17	19	Stahl, verzinkt	100 [1]	*1 450* [1]	65	*0.14*
96-5913-0058	VSCHRBG ST GE12-LL R 3/8K CF	LL	12	R 3/8	32	12	17	19	Stahl, verzinkt	100 [1]	*1 450* [1]	55	*0.12*
410-443W	VSCHRBG ST GE10-L R 1/8K CF	L	10	R 1/8	34	8	14	17	Stahl, verzinkt	315	*4 570*	42	*0.09*

[1] Bei Fettschmiersystemen sind die Armaturen für Betriebsdrücke bis 350 bar ausgelegt

Doppelkantenschneidring-Verschraubungen

Gerade Einschraubverschraubung GE mit Whitworth-Rohrgewinde, aus Edelstahl oder Messing

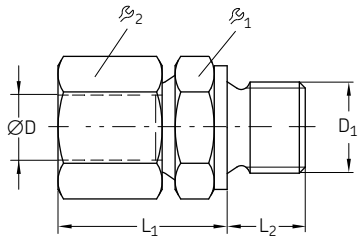

Bestellnummer	Bezeichnung	Reihe	Rohr ØD	D_1	L_1	L_2	$\mathcal{S}_1$	$\mathcal{S}_2$	Werkstoff	Betriebsdruck max.		Gewicht	
			mm	in	mm	mm	mm	mm		bar	*psi*	g	*lb*
Edelstahl													
223-13614-9	VSCHRBG VA GE 6-LL R 1/8K	LL	6	R 1/8	26	8	11	10	Edelstahl 1.4571	100	*1 450*	65	*0.14*
223-13658-2	VSCHRBG VA GE 6-L G 1/8A	L	6	G 1/8A	23	8	14	14	Edelstahl 1.4571	315	*4 570*	23	*0.05*
223-13658-9	VSCHRBG VA GE 6-L G 1/4A	L	6	G 1/4A	25	12	19	14	Edelstahl 1.4571	315	*4 570*	40	*0.09*
223-13658-1	VSCHRBG VA GE 8-LL G 1/8A	LL	8	G 1/8A	24	8	14	17	Edelstahl 1.4571	315	*4 570*	33	*0.07*
223-14420-7	VSCHRBG VA GE10-L G 1/4A	L	10	G 1/4A	26	12	19	19	Edelstahl 1.4571	315	*4 570*	50	*0.11*
223-13715-9	VSCHRBG VA GE15-L G 1/2A	L	15	G 1/2A	29	14	27	27	Edelstahl 1.4571	250	*3 625*	119	*0.26*
223-13715-6	VSCHRBG VA GE15-L G 3/8A	L	15	G 3/8A	29	12	24	27	Edelstahl 1.4571	250	*3 625*	88	*0.19*
223-14420-8	VSCHRBG VA GE18-L G 1/2A	L	18	G 1/2A	31	14	27	32	Edelstahl 1.4571	250	*3 625*	139	*0.31*
99-0222-0058	VSCHRBG VA GE22-L G 3/4A	L	22	G 3/4A	33	16	32	36	Edelstahl 1.4571	160	*2 320*	191	*0.42*
223-14184-2	VSCHRBG VA GE28-L G 1A	L	28	G 1A	34	18	41	41	Edelstahl 1.4571	160	*2 320*	278	*0.61*
223-13614-7	VSCHRBG VA GE 6-S G 1/4A	S	6	G 1/4A	28	12	19	17	Edelstahl 1.4571	400	*5 800*	54	*0.12*
223-13614-6	VSCHRBG VA GE 8-S G 1/4A	S	8	G 1/4A	30	12	19	19	Edelstahl 1.4571	400	*5 800*	64	*0.14*
223-12452-9	VSCHRBG VA GE10-S G 1/4A	S	10	G 1/4A	31	12	19	22	Edelstahl 1.4571	400	*5 800*	77	*0.17*
223-12452-7	VSCHRBG VA GE16-S G 1/2A	S	16	G 1/2A	37	14	27	30	Edelstahl 1.4571	400	*5 800*	164	*0.36*
223-13658-4	VSCHRBG VA GE20-S G 1/2A	S	20	G 1/2A	42	14	32	36	Edelstahl 1.4571	400	*5 800*	214	*0.47*
223-12452-5	VSCHRBG VA GE20-S G 3/4A	S	20	G 3/4A	42	16	32	32	Edelstahl 1.4571	400	*5 800*	224	*0.49*
Messing													
223-12377-7	VSCHRBG MS GE 8-L G 1/4A	L	8	G 1/4A	25	12	19	17	Messing	200	*2 900*	26	*0.06*
223-12377-8	VSCHRBG MS GE15-L G 1/2A	L	15	G 1/2A	29	14	27	27	Messing	160	*2 320*	72	*0.16*

Gerade Einschraubverschraubung mit NPT Gewinde

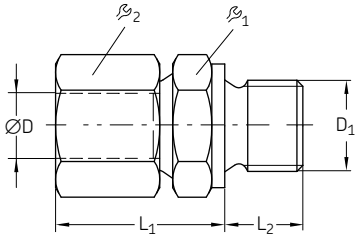

Bestellnummer	Bezeichnung	Reihe	Rohr ØD	D_1	L_1	L_2	$\mathcal{S}_1$	$\mathcal{S}_2$	Werkstoff	Betriebsdruck max.		Gewicht	
			mm	in	mm	mm	mm	mm		bar	*psi*	g	*lb*
223-14214-2	VSCHRBG ST GE 6-L 1/8NPT CF	L	6	1/8 NPT	32	10	11	12	Stahl, verzinkt	100	*1 450*	24	*0.05*
223-12273-5	VSCHRBG ST GE 8-L 1/4NPT CF	L	8	1/4 NPT	38	14.5	17	17	Stahl, verzinkt	315	*4 570*	42	*0.09*
223-13096-2	VSCHRBG ST GE 10-S 1/4NPT CF	S	10	1/4 NPT	44	14.5	19	22	Stahl, verzinkt	630	*9 140*	77	*0.17*
223-14214-5	VSCHRBG ST GE 20-S 1/2NPT CF	S	20	1/2 NPT	59	19.5	32	36	Stahl, verzinkt	400	*5 800*	235	*0.52*

Doppelkantenschneidring-Verschraubungen

Gerade Einschraubstutzen XGE

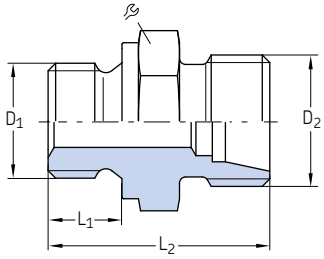

Bestellnummer	Bezeichnung	Reihe	Rohr Ø	D_1	D_2	L_1	L_2		Werkstoff	Betriebsdruck max.		Gewicht	
			mm		mm	mm	mm	mm		bar	*psi*	g	*lb*
223-13766-9	VSCHRBG ST XGE 6-LL M 10x1,0K CF	LL	6	M10×1 keg.	M10×1	8	20	11	Stahl, verzinkt	100	*1 450*	17	*0.04*
223-14129-1	VSCHRBG ST XGE 6-LL M 8x1,0K CF	LL	6	M8×1 keg.	M10×1	8	20	11	Stahl, verzinkt	100	*1 450*	17	*0.04*
223-14129-2	VSCHRBG ST XGE 6-LL R 1/8K CF	LL	6	R 1/8	M12×1,5	8	20	11	Stahl, verzinkt	100	*1 450*	18	*0.04*
223-14234-7	VSCHRBG ST XGE 6-L M 10x1,0 CF	L	6	M10×1	M12×1,5	8	23,5	14	Stahl, verzinkt	500	*7 250*	20	*0.04*
408-313	VSCHRBG ST XGE 8-L M 14x1,5 CF	L	8	M14×1,5	M14×1,5	9	36	17	Stahl, verzinkt	500	*7 250*	31	*0.07*
410-313	VSCHRBG ST XGE10-L M 16x1,5 CF	L	10	M16×1,5	M16×1,5	9	31,5	22	Stahl, verzinkt	500	*7 250*	40	*0.09*
223-14304-2	VSCHRBG ST XGE 10-L M 14x1,5 CF	L	10	M14×1,5	M16×1,5	9	30,0	19	Stahl, verzinkt	500	*7 250*	40	*0.09*
223-14304-7	VSCHRBG ST XGE 12-L M 14x1,5 CF	L	12	M14×1,5	M18×1,5	12	30,0	19	Stahl, verzinkt	400	*5 800*	55	*0.12*
223-13610-8	VSCHRBG ST XGE 18-L M 22x1,5 CF	L	18	M22×1,5	M26×1,5	14	36,0	27	Stahl, verzinkt	315	*4 570*	148	*0.33*
223-11229-9	VSCHRBG ST XGE 8-L G 1/4A CF	L	8	G 1/4A	M14×1,5	12	30	19	Stahl, verzinkt	500	*7 250*	35	*0.08*
223-14234-4	VSCHRBG ST XGE10-L G 1/8A CF	L	10	G 1/8A	M16×1,5	12	34	17	Stahl, verzinkt	500	*7 250*	33	*0.07*
223-10055-9	VSCHRBG ST XGE10-L G 3/8A CF	L	10	G 3/8A	M16×1,5	12	31,5	22	Stahl, verzinkt	500	*7 250*	55	*0.12*
223-14418-7	VSCHRBG ST XGE18-L G 1/2A CF	L	18	G 1/2A	M26×1,5	14	36	27	Stahl, verzinkt	400	*5 800*	139	*0.31*
223-11089-3	VSCHRBG ST XGE10-S G 1/4A CF	S	10	G 1/4A	M18×1,5	12	30	19	Stahl, verzinkt	800	*11 600*	41	*0.09*
223-14304-5	VSCHRBG ST XGE20-S G 1/2A CF	S	20	G 1/2A	M30×2	14	45	32	Stahl, verzinkt	420	*6 090*	262	*0.58*

Gerader Rohrverbinder G

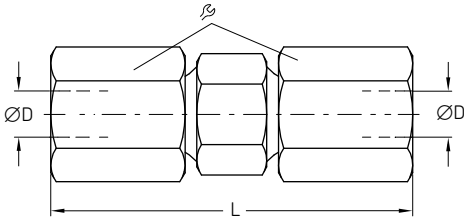

Bestellnummer	Bezeichnung	Reihe	Rohr ØD	L		Werkstoff	Betriebsdruck max.		Gewicht	
			mm	mm	mm		bar	*psi*	g	*lb*
Stahl, verzinkt										
223-12531-8	VSCHRBG ST G 4-LL CF	LL	4	31	10	Stahl, verzinkt	100	*1 450*	13	*0.03*
223-12482-9	VSCHRBG ST G 6-LL CF	LL	6	32	12	Stahl, verzinkt	100	*1 450*	21	*0.05*
223-12531-9	VSCHRBG ST G 8-LL CF	LL	8	35	14	Stahl, verzinkt	100	*1 450*	26	*0.06*
223-12531-2	VSCHRBG ST G 10-L CF	L	10	42	19	Stahl, verzinkt	500	*7 250*	65	*0.14*
223-13732-8	VSCHRBG ST G 12-L CF	L	12	43	22	Stahl, verzinkt	500	*7 250*	84	*0.19*
223-12531-6	VSCHRBG ST G 15-L CF	L	15	46	27	Stahl, verzinkt	400	*5 800*	145	*0.32*
223-13732-4	VSCHRBG ST G 18-L CF	L	18	48	32	Stahl, verzinkt	400	*5 800*	205	*0.45*
223-13049-3	VSCHRBG ST G 10-S CF	S	10	49	22	Stahl, verzinkt	800	*11 600*	112	*0.25*
223-12531-4	VSCHRBG ST G 16-S CF	S	16	57	30	Stahl, verzinkt	630	*9 140*	234	*0.52*
223-12363-2	VSCHRBG ST G 20-S CF	S	20	66	36	Stahl, verzinkt	420	*6 090*	369	*0.81*
223-12363-6	VSCHRBG ST G 30-S CF	S	30	80	50	Stahl, verzinkt	420	*6 090*	806	*1.78*
Edelstahl										
223-13615-5	VSCHRBG VA G 6-L	L	6	39	14	Edelstahl 1.4571	315	*4 570*	36	*0.08*
223-13615-3	VSCHRBG VA G 8-L	L	8	40	17	Edelstahl 1.4571	315	*4 570*	50	*0.11*
223-13615-6	VSCHRBG VA G 10-L	L	10	42	19	Edelstahl 1.4571	315	*4 570*	37	*0.08*
223-12454-8	VSCHRBG VA G 15-L	L	15	46	27	Edelstahl 1.4571	315	*4 570*	145	*0.32*
223-12454-1	VSCHRBG VA G 10-S	S	10	49	22	Edelstahl 1.4571	630	*9 140*	112	*0.25*
223-12454-6	VSCHRBG VA G 16-S	S	16	57	30	Edelstahl 1.4571	400	*5 800*	234	*0.52*
223-12454-3	VSCHRBG VA G 20-S	S	20	66	36	Edelstahl 1.4571	400	*5 800*	369	*0.81*
223-12454-5	VSCHRBG VA G 30-S	S	30	80	50	Edelstahl 1.4571	400	*5 800*	806	*1.78*

Doppelkantenschneidring-Verschraubungen

Gerade Reduzierverschraubungen GR

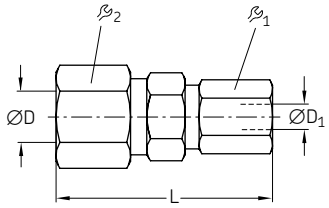

Bestellnummer	Bezeichnung	Reihe	Rohr ØD	Rohr ØD1	L	1	2	Werkstoff	Betriebsdruck max.		Gewicht	
			mm	mm	mm	mm	mm		bar	*psi*	g	*lb*
Stahl, verzinkt												
223-12542-2	VSCHRBG ST GR 6/ 4-LL CF	LL	6	4	32	10	12	Stahl, verzinkt	100	*1 450*	7	*0.02*
504-412	VSCHRBG ST GR 8/ 4-LL CF	LL	8	4	34	10	14	Stahl, verzinkt	100	*1 450*	9	*0.02*
223-13705-5	VSCHRBG ST GR 8/ 6-L CF	L	8	6	40	14	17	Stahl, verzinkt	500	*7 250*	16	*0.04*
223-13622-3	VSCHRBG ST GR 10/ 6-L CF	L	10	6	41	14	19	Stahl, verzinkt	500	*7 250*	21	*0.05*
223-13024-4	VSCHRBG ST GR 10/ 8-L CF	L	10	8	41	17	19	Stahl, verzinkt	500	*7 250*	21	*0.05*
223-10986-1	VSCHRBG ST GR 12/ 6-L CF	L	12	6	42	14	22	Stahl, verzinkt	400	*5 800*	26	*0.06*
223-13622-7	VSCHRBG ST GR 12/ 8-L CF	L	12	8	42	17	22	Stahl, verzinkt	400	*5 800*	26	*0.06*
510-410	VSCHRBG ST GR 12/10-L CF	L	12	10	43	19	22	Stahl, verzinkt	400	*5 800*	29	*0.06*
223-13024-8	VSCHRBG ST GR 15/ 8-L CF	L	15	8	45	17	27	Stahl, verzinkt	400	*5 800*	42	*0.09*
223-12542-7	VSCHRBG ST GR 15/10-L CF	L	15	10	45	19	27	Stahl, verzinkt	400	*5 800*	46	*0.10*
223-12542-8	VSCHRBG ST GR 15/12-L CF	L	15	12	45	22	27	Stahl, verzinkt	400	*5 800*	45	*0.10*
510-413	VSCHRBG ST GR 18/10-L CF	L	18	10	46	19	32	Stahl, verzinkt	400	*5 800*	65	*0.14*
512-412	VSCHRBG ST GR 18/12-L CF	L	18	12	46	22	32	Stahl, verzinkt	400	*5 800*	64	*0.14*
515-410	VSCHRBG ST GR 18/15-L CF	L	18	15	48	27	32	Stahl, verzinkt	400	*5 800*	65	*0.14*
223-13622-1	VSCHRBG ST GR 16/10-S CF	S	16	10	54	22	30	Stahl, verzinkt	630	*9 140*	80	*0.18*
223-12364-4	VSCHRBG ST GR 20/10-S CF	S	20	10	60	22	36	Stahl, verzinkt	420	*6 090*	129	*0.28*
223-13024-1	VSCHRBG ST GR 30/20-S CF	S	30	20	74	36	50	Stahl, verzinkt	420	*6 090*	299	*0.66*
Edelstahl												
223-13619-9	VSCHRBG VA GR 16/10 S	S	16	10	54	22	30	Edelstahl 1.4571	400	*5 800*	80	*0.18*
223-13619-2	VSCHRBG VA GR 20/10 S	S	20	10	60	22	36	Edelstahl 1.4571	400	*5 800*	129	*0.28*
223-13791-5	VSCHRBG VA GR 30/20 S	S	30	20	74	36	50	Edelstahl 1.4571	400	*5 800*	299	*0.66*

Doppelkantenschneidring-Verschraubungen

Dichtkegelverschraubungen GZ

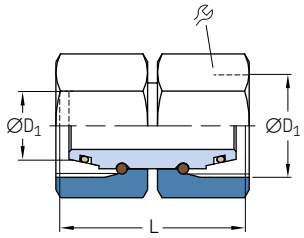

Bestellnummer	Bezeichnung	Reihe	Rohr ØD	D_1	L		Werkstoff	Betriebsdruck max.		Gewicht	
			mm	mm	mm	mm		bar	*psi*	g	*lb*
Stahl, verzinkt											
223-10550-2	STUTZEN ST GZ 6-L CF	L	6	M14×1,5	33	14	Stahl, verzinkt	500	*7 250*	28	*0.06*
223-10550-8	STUTZEN ST GZ 8-L CF	L	8	M14×1,5	33	17	Stahl, verzinkt	500	*7 250*	41	*0.09*
223-14253-2	STUTZEN ST GZ10-L CF	L	10	M16×1,5	34	19	Stahl, verzinkt	500	*7 250*	53	*0.12*
223-10550-6	STUTZEN ST GZ12-L CF	L	12	M18×1,5	34	22	Stahl, verzinkt	400	*5 800*	71	*0.16*
223-14253-5	STUTZEN ST GZ15-L CF	L	15	M22×1,5	39	27	Stahl, verzinkt	400	*5 800*	129	*0.28*
223-10550-1	STUTZEN ST GZ 6-S CF	S	6	M14×1,5	33	17	Stahl, verzinkt	800	*11 600*	41	*0.09*
223-14253-4	STUTZEN ST GZ10-S CF	S	10	M18×1,5	35	22	Stahl, verzinkt	800	*11 600*	74	*0.16*
223-14253-1	STUTZEN ST GZ16-S CF	S	16	M24×1,5	42	30	Stahl, verzinkt	630	*9 140*	172	*0.38*
223-14497-8	STUTZEN ST GZ20-S CF	S	20	M30×2	48	36	Stahl, verzinkt	420	*6 090*	261	*0.58*
223-14253-3	STUTZEN ST GZ30-S CF	S	30	M42×2	62	50	Stahl, verzinkt	420	*6 090*	605	*1.33*
Edelstahl											
223-14497-1	STUTZEN VA GZ10-L	L	10	M16×1,5	34	19	Edelstahl	315	*4 570*	53	*0.12*
223-14497-4	STUTZEN VA GZ20-S	S	20	M30×2	48	36	Edelstahl	400	*5 800*	261	*0.58*

Gerade Aufsteckstutzen EGE

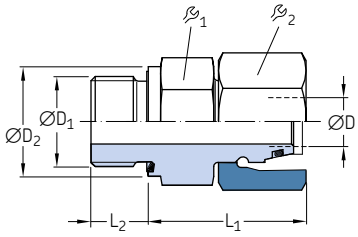

Bestellnummer	Bezeichnung	Reihe	Rohr ØD	ØD1	ØD2	L1	L2			Werkstoff	Betriebsdruck max.		Gewicht	
			mm		mm	mm	mm	mm	mm		bar	*psi*	g	*lb*
223-14130-7	STUTZEN STEGE 6-L G 1/8A-ED CF	L	6	G 1/8A	14	24,5	8	14	14	Stahl, verzinkt	500	*7 250*	27	*0.06*
223-13686-1	STUTZEN ST EGE10-L G 1/4A-ED CF	L	10	G 1/4A	19	27,5	12	19	19	Stahl, verzinkt	500	*7 250*	54	*0.12*
223-14130-9	STUTZEN ST EGE10-L G 3/8A-ED CF	L	10	G 3/8A	22	29	12	22	19	Stahl, verzinkt	400	*5 800*	70	*0.15*
223-14187-4	STUTZEN ST EGE10-S G 3/8A-ED CF	S	10	G 3/8A	19	27,5	12	19	19	Stahl, verzinkt	315	*4 570*	44	*0.10*
223-14187-7	STUTZEN ST EGE10-L 1/4 NPT CF	L	10	1/4 NPT	19	27,5	12	19	19	Stahl, verzinkt	315	*4 570*	44	*0.10*
223-10563-8	STUTZEN ST EGE12-L M16x1,5-ED CF	L	12	M16×1,5	22	30,5	12	22	22	Stahl, verzinkt	400	*5 800*	67	*0.15*
223-10563-5	STUTZEN ST EGE12-L G 1/4A-ED CF	L	12	G 1/4A	19	27,5	12	19	22	Stahl, verzinkt	400	*5 800*	61	*0.13*
223-10563-7	STUTZEN ST EGE 6-S G 1/4A-ED CF	S	6	G 1/4A	19	27	12	19	17	Stahl, verzinkt	800	*11 600*	53	*0.12*
223-10563-6	STUTZEN ST EGE12-S G 3/8A-ED CF	S	12	G 3/8A	22	34	12	22	24	Stahl, verzinkt	630	*9 140*	95	*0.21*
223-14130-2	STUTZEN ST EGE30-S 3/4 NPT-ED CF	S	20	3/4 NPT	32	43	16	32	36	Stahl, verzinkt	400	*5 800*	254	*0.56*

Doppelkantenschneidring-Verschraubungen

T-Verschraubungen T

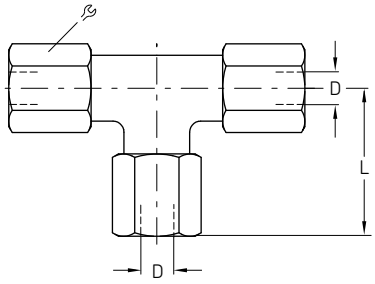

Bestellnummer	Bezeichnung	Reihe	Rohr ØD	L		Werkstoff	Betriebsdruck max.		Gewicht	
			mm	mm	mm		bar	*psi*	g	*lb*
Stahl, verzinkt										
223-12563-5	VSCHRBG ST T 4-LL CF	LL	4	21	10	Stahl, verzinkt	100	*1 450*	31	*0.07*
223-12484-2	VSCHRBG ST T 6-L CF	L	6	27	14	Stahl, verzinkt	500	*7 250*	58	*0.13*
223-12484-6	VSCHRBG ST T 8-L CF	L	8	29	17	Stahl, verzinkt	500	*7 250*	104	*0.23*
223-13057-5	VSCHRBG ST T10-L CF	L	10	30	19	Stahl, verzinkt	500	*7 250*	111	*0.24*
412-407	VSCHRBG ST T12-L CF	L	12	32	22	Stahl, verzinkt	400	*5 800*	149	*0.33*
223-12563-2	VSCHRBG ST T15-L CF	L	15	36	27	Stahl, verzinkt	400	*5 800*	247	*0.54*
418-407	VSCHRBG ST T18-L CF	L	18	40	32	Stahl, verzinkt	400	*5 800*	383	*0.84*
223-13057-4	VSCHRBG ST T22-L CF	L	22	44	36	Stahl, verzinkt	250	*3 625*	492	*1.08*
223-12563-9	VSCHRBG ST T10-S CF	S	10	34	22	Stahl, verzinkt	800	*11 600*	193	*0.43*
223-13057-2	VSCHRBG ST T16-S CF	S	16	43	30	Stahl, verzinkt	630	*9 140*	418	*0.92*
223-12366-2	VSCHRBG ST T20-S CF	S	20	48	36	Stahl, verzinkt	420	*6 090*	867	*1.91*
223-12366-6	VSCHRBG ST T30-S CF	S	30	62	50	Stahl, verzinkt	420	*6 090*	2 274	*5.01*
Edelstahl										
223-13616-3	VSCHRBG VA T10-L	L	10	30	19	Edelstahl 1.4571	315	*4 570*	111	*0.24*
223-12455-1	VSCHRBG VA T10-S	S	10	34	22	Edelstahl 1.4571	630	*9 140*	193	*0.43*
223-12455-5	VSCHRBG VA T16-S	S	16	43	30	Edelstahl 1.4571	400	*5 800*	418	*0.92*
223-12455-2	VSCHRBG VA T20-S	S	20	48	36	Edelstahl 1.4571	400	*5 800*	867	*1.91*

Reduzierte T-Verschraubungen TR

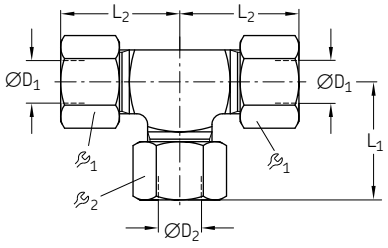

Bestellnummer	Bezeichnung	Reihe	Rohr $ØD_1$	Rohr $ØD_2$	L_1	L_2	$_1$	$_2$	Werkstoff	Betriebsdruck max.		Gewicht	
			mm	mm	mm	mm	mm	mm		bar	*psi*	g	*lb*
Stahl, verzinkt													
223-12573-6	VSCHRBG ST TR10/ 6/10-L CF	L	10	6	30	30	19	14	Stahl, verzinkt	500	*7 250*	94	*0.21*
223-12541-5	VSCHRBG ST TR15/10/15-L CF	L	15	10	36	36	27	19	Stahl, verzinkt	400	*5 800*	213	*0.47*
223-13025-6	VSCHRBG ST TR12/10/12-S CF	S	12	10	38	38	24	22	Stahl, verzinkt	630	*9 140*	217	*0.48*
223-12367-2	VSCHRBG ST TR20/10/20-S CF	S	20	10	46	48	36	22	Stahl, verzinkt	420	*6 090*	503	*1.11*
223-12367-4	VSCHRBG ST TR20/12/20-S CF	S	20	12	46	48	36	24	Stahl, verzinkt	420	*6 090*	522	*1.15*
Edelstahl													
223-13672-8	VSCHRBG VA TR18/10/18-L	L	18	10	39	40	32	19	Edelstahl 1.4571	315	*4 570*	305	*0.67*
223-13672-3	VSCHRBG VA TR20/10/20-S	S	20	10	46	48	36	22	Edelstahl 1.4571	400	*5 800*	529	*1.17*

Doppelkantenschneidring-Verschraubungen

Winkel-Verschraubungen W

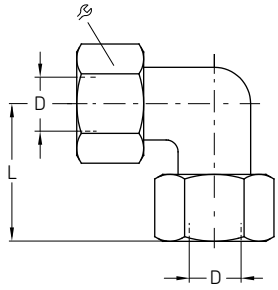

Bestellnummer	Bezeichnung	Reihe	Rohr ØD	L		Werkstoff	Betriebsdruck max.		Gewicht	
			mm	mm	mm		bar	*psi*	g	*lb*
Stahl, verzinkt										
223-12483-2	VSCHRBG ST W6-L CF	L	6	27	14	Stahl, verzinkt	500	*7 250*	41	*0.09*
223-12483-5	VSCHRBG ST W8-L CF	L	8	29	17	Stahl, verzinkt	500	*7 250*	60	*0.13*
223-12483-8	VSCHRBG ST W10-L CF	L	10	30	19	Stahl, verzinkt	500	*7 250*	75	*0.17*
223-12562-2	VSCHRBG ST W15-L CF	L	15	36	27	Stahl, verzinkt	400	*5 800*	128	*0.28*
443-218-001	VSCHRBG ST W18-L CF	L	18	40	32	Stahl, verzinkt	400	*5 800*	208	*0.46*
443-290-001	VSCHRBG ST W22-L CF	L	22	44	36	Stahl, verzinkt	250	*3 625*	267	*0.59*
223-12562-7	VSCHRBG ST W10-S CF	S	10	34	22	Stahl, verzinkt	800	*11 600*	133	*0.29*
223-12562-8	VSCHRBG ST W16-S CF	S	16	43	30	Stahl, verzinkt	630	*9 140*	232	*0.51*
223-12365-2	VSCHRBG ST W20-S CF	S	20	48	36	Stahl, verzinkt	420	*6 090*	333	*0.73*
Edelstahl										
223-14424-5	VSCHRBG VA W 8-L	L	8	29	17	Edelstahl 1.4571	315	*4 570*	60	*0.13*
223-13675-2	VSCHRBG VA W 20-S	S	20	48	36	Edelstahl 1.4571	400	*5 800*	333	*0.73*

Winkel-Einschraubverschraubungen WE mit metrischem Gewinde

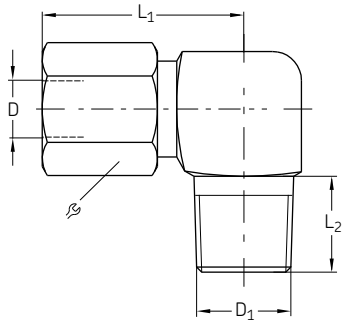

Bestellnummer	Bezeichnung	Reihe	Rohr ØD	ØD1	L1	L2		Werkstoff	Betriebsdruck max.		Gewicht	
			mm	mm	mm	mm	mm		bar	*psi*	g	*lb*
Stahl, verzinkt												
223-13023-2	VSCHRBG ST WE 6-LL M6x1,0K CF	LL	6	M6×1 keg.	19	8	12	Stahl, verzinkt	100	*1 450*	24	*0.05*
223-13023-3	VSCHRBG ST WE 6-LL M8x1K CF	LL	6	M8×1 keg.	21	8	12	Stahl, verzinkt	100	*1 450*	24	*0.05*
223-13021-3	VSCHRBG ST WE 6-LL M10x1K CF	LL	6	M10×1 keg.	15	8	12	Stahl, verzinkt	100	*1 450*	24	*0.05*
223-12362-4	VSCHRBG ST WE 8-LL M10x1K CF	LL	8	M10×1 keg.	17	8	14	Stahl, verzinkt	100	*1 450*	33	*0.07*
223-12485-8	VSCHRBG ST WE 6-L M10x1K CF	L	6	M10×1 keg.	19	8	14	Stahl, verzinkt	315	*4 570*	41	*0.09*
223-12362-8	VSCHRBG ST WE 8-L M12x1,5K CF	L	8	M12×1,5 keg.	21	12	17	Stahl, verzinkt	315	*4 570*	63	*0.14*
410-405	VSCHRBG ST WE10-L M14x1,5K CF	L	10	M14×1,5 keg.	30	12	19	Stahl, verzinkt	315	*4 570*	125	*0.28*
223-12485-2	VSCHRBG ST WE10-S M16x1,5K CF	S	10	M16×1,5 keg.	25	12	22	Stahl, verzinkt	400	*5 800*	123	*0.27*
Edelstahl												
404-405-S3	VSCHRBG VA WE 4-LL M 8x1,0K	LL	4	M8×1 keg.	15	8	10	Edelstahl 1.4571	100	*1 450*	18	*0.04*
223-13677-2	VSCHRBG VA WE 6-LL M 8x1,0K	LL	6	M8×1 keg.	21	8	12	Edelstahl 1.4571	100	*1 450*	24	*0.05*

Doppelkantenschneidring-Verschraubungen

Winkel-Einschraubverschraubung WE mit Whitworth-Rohrgewinde

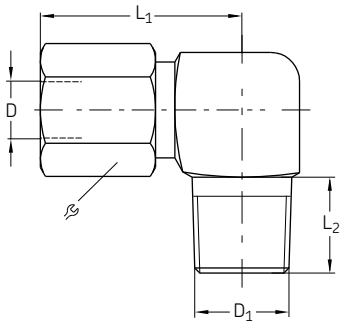

Bestellnummer	Bezeichnung	Reihe	Rohr ∅D	∅D1	L1	L2		Werkstoff	Betriebsdruck max.		Gewicht	
			mm	in	mm	mm	mm		bar	*psi*	g	*lb*
Stahl, verzinkt												
223-13021-4	VSCHRBG ST WE 4-LL R 1/8K CF	LL	4	R 1/8	15	8	10	Stahl, verzinkt	100	*1 450*	21	*0.05*
223-13021-6	VSCHRBG ST WE 8-LL R 1/8K CF	LL	8	R 1/8	17	8	14	Stahl, verzinkt	100	*1 450*	32	*0.07*
96-6112-0058	VSCHRBG ST WE12-LL R 1/4K CF	LL	12	R 1/4	19	12	19	Stahl, verzinkt	100	*1 450*	61	*0.13*
223-13048-1	VSCHRBG ST WE 6-L R 1/8K CF	L	6	R 1/8	19	8	14	Stahl, verzinkt	315	*4 570*	42	*0.09*
223-12380-6	VSCHRBG ST WE 6-L R 1/4K CF	L	6	R 1/4	21	12	14	Stahl, verzinkt	315	*4 570*	59	*0.13*
408-425W	VSCHRBG ST WE 8-L R 1/8K CF	L	8	R 1/8	21	8	17	Stahl, verzinkt	315	*4 570*	66	*0.15*
223-14240-5	VSCHRBG ST WE 8-L R 1/4K CF	L	8	R 1/4	21	12	17	Stahl, verzinkt	315	*4 570*	63	*0.14*
223-13048-5	VSCHRBG ST WE10-L R 1/4K CF	L	10	R 1/4	22	12	19	Stahl, verzinkt	315	*4 570*	82	*0.18*
412-405W	VSCHRBG ST WE12-L R 3/8K CF	L	12	R 3/8	24	12	22	Stahl, verzinkt	315	*4 570*	116	*0.26*
223-13021-7	VSCHRBG ST WE15-L R 1/2K CF	L	15	R 1/2	28	14	27	Stahl, verzinkt	315	*4 570*	141	*0.31*
418-405W	VSCHRBG ST WE18-L R 1/2K CF	L	18	R 1/2	31	14	32	Stahl, verzinkt	315	*4 570*	230	*0.51*
223-13048-6	VSCHRBG ST WE10-S R 3/8K CF	S	10	R 3/8	25	12	22	Stahl, verzinkt	400	*5 800*	138	*0.30*
96-1412-0058	VSCHRBG ST WE12-S R 3/8K CF	S	12	R 3/8	29	12	24	Stahl, verzinkt	400	*5 800*	164	*0.36*
223-13048-8	VSCHRBG ST WE16-S R 1/2K CF	S	16	R 1/2	33	14	30	Stahl, verzinkt	400	*5 800*	232	*0.51*
Edelstahl												
223-13620-8	VSCHRBG VA WE 6-L R 1/8K	L	6	R 1/8	19	8	14	Edelstahl 1.4571	315	*4 570*	42	*0.09*
223-13677-5	VSCHRBG VA WE 8-L R 1/4K	L	8	R 1/4	21	12	17	Edelstahl 1.4571	315	*4 570*	63	*0.14*
223-12453-1	VSCHRBG VA WE 10-L R 1/4K	L	10	R 1/4	22	12	19	Edelstahl 1.4571	315	*4 570*	82	*0.18*

Doppelkantenschneidring-Verschraubungen

Kreuzverschraubung K

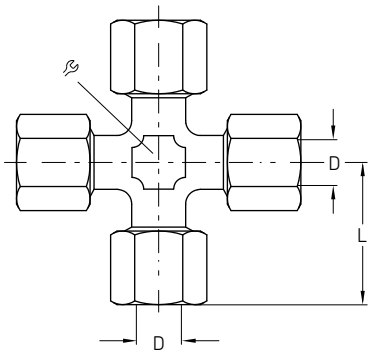

Bestellnummer	Bezeichnung	Reihe	Rohr ∅D	L		Werkstoff	Betriebsdruck max.		Gewicht	
			mm	mm	mm		bar	*psi*	g	*lb*
96-2106-0058	VSCHRBG ST K 6-LL CF	LL	6	21	12	Stahl, verzinkt	100	*1 450*	27	*0.06*
446-308-001	VSCHRBG ST K 8-LL CF	LL	8	23	14	Stahl, verzinkt	100	*1 450*	52	*0.11*
446-310-001	VSCHRBG ST K10-LL CF	LL	10	30	19	Stahl, verzinkt	100	*1 450*	110	*0.24*
446-312-001	VSCHRBG ST K12-LL CF	LL	12	32	22	Stahl, verzinkt	100	*1 450*	129	*0.28*
446-315-001	VSCHRBG ST K15-LL CF	LL	15	36	27	Stahl, verzinkt	100	*1 450*	306	*0.67*
96-2118-0058	VSCHRBG ST K18-L CF	L	18	40	32	Stahl, verzinkt	160	*2 320*	420	*0.93*
96-2122-0058	VSCHRBG ST K22-LL CF	L	22	44	36	Stahl, verzinkt	160	*2 320*	550	*1.21*
223-12423-7	VSCHRBG ST K10-L CF	L	10	30	19	Stahl, verzinkt	315	*4 570*	136	*0.30*
223-12432-2	VSCHRBG ST K10-S CF	S	10	34	22	Stahl, verzinkt	630	*9 140*	233	*0.51*
223-12432-8	VSCHRBG ST K20-S CF	S	20	48	36	Stahl, verzinkt	315	*4 570*	791	*1.74*

Gerade Aufschraubverschraubung GAI mit metrischem Gewinde D1

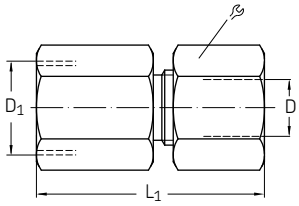

Bestellnummer	Bezeichnung	Reihe	Rohr ∅D	∅D_1	L_1	L_2		Werkstoff	Betriebsdruck max.		Gewicht	
			mm	mm	mm	mm	mm		bar	*psi*	g	*lb*
223-10307-2	VSCHRBG ST GAI 6-L M10x1,0 CF	L	6	M10×1	26,5	19,5	14	Stahl, verzinkt	315	*4 570*	30	*0.07*
96-0508-0060	VSCHRBG ST GAI 8-L M12x1,5 CF	L	8	M12×1,5	31	24	17	Stahl, verzinkt	315	*4 570*	49	*0.11*
223-13033-2	VSCHRBG ST GAI10-L M14x1,5 CF	L	10	M14×1,5	32	25	19	Stahl, verzinkt	315	*4 570*	60	*0.13*
96-0512-0060	VSCHRBG ST GAI12-L M16x1,5 CF	L	12	M16×1,5	33	26	22	Stahl, verzinkt	315	*4 570*	80	*0.18*
223-13693-9	VSCHRBG ST GAI18-L M22x1,5 CF	L	18	M22×1,5	37	29,5	32	Stahl, verzinkt	315	*4 570*	179	*0.39*
96-0606-0060	VSCHRBG ST GAI 6-S M12x1,5 CF	S	6	M12x1	33	26	17	Stahl, verzinkt	400	*5 800*	54	*0.12*
96-0608-0060	VSCHRBG ST GAI 8-S M14x1,5 CF	S	8	M14×1,5	33	26	19	Stahl, verzinkt	400	*5 800*	73	*0.16*

Gerade Aufschraubverschraubung GAI mit Whitworth-Rohrgewinde

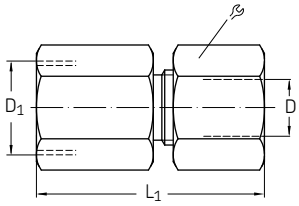

Bestellnummer	Bezeichnung	Reihe	Rohr ∅D	∅D_1	L_1	L_2		Werkstoff	Betriebsdruck max.		Gewicht	
			mm	in	mm	mm	mm		bar	*psi*	g	*lb*
Stahl, verzinkt												
223-13693-4	VSCHRBG ST GAI 6-L G1/8 CF	L	6	G 1/8	26	19	14	Stahl, verzinkt	315	*4 570*	30	*0.07*
223-13693-6	VSCHRBG ST GAI 8-L G1/4 CF	L	8	G 1/4	31	24	19	Stahl, verzinkt	315	*4 570*	56	*0.12*
223-13693-2	VSCHRBG ST GAI10-L G1/4 CF	L	10	G 1/4	32	25	19	Stahl, verzinkt	315	*4 570*	61	*0.13*
96-0712-0060	VSCHRBG ST GAI12-L G3/8 CF	L	12	G 3/8	33	26	24	Stahl, verzinkt	315	*4 570*	92	*0.20*
96-0715-0060	VSCHRBG ST GAI15-L G1/2 CF	L	15	G 1/2	38	31	27	Stahl, verzinkt	315	*4 570*	134	*0.30*
96-0718-0060	VSCHRBG ST GAI18-L G1/2 CF	L	18	G 1/2	38	30,5	27	Stahl, verzinkt	315	*4 570*	157	*0.35*
223-12273-2	VSCHRBG ST GAI22-L G3/4 CF	L	22	G 3/4	43	35,5	36	Stahl, verzinkt	160	*2 320*	262	*0.58*
223-13693-1	VSCHRBG ST GAI10-S G3/8 CF	S	10	G 3/8	33	26	24	Stahl, verzinkt	315	*4 570*	84	*0.19*
Edelstahl												
223-14116-9	VSCHRBG VA GAI20-S G3/4	S	20	G 3/4	45	34,5	36	Edelstahl 1.4571	315	*4 570*	309	*0.68*

Doppelkantenschneidring-Verschraubungen

Rückschlagventile GERV

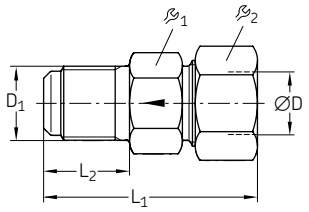

Bestellnummer	Bezeichnung	Reihe	Rohr ØD	$ØD_1$	L_1	L_2			Werkstoff	Betriebsdruck max.		Gewicht	
			mm		mm	mm	mm	mm		bar	*psi*	g	*lb*
Stahl, verzinkt													
223-12290-7	RS-VENT ST GERV 6-LL G 1/8A L CF	LL	6	G 1/8	30	11	12	11	Stahl, verzinkt	100	*1 450*	16	*0.04*
223-13052-8	RS-VENT ST GERV 6-LL M10×1 L CF	LL	6	M10×1	30	11	12	11	Stahl, verzinkt	100	*1 450*	15	*0.03*
223-13051-1	RS-VENT ST GERV 8-L G 1/4A L CF	L	8	G 1/4	42	14	17	17	Stahl, verzinkt	400	*5 800*	45	*0.10*
223-13051-2	RS-VENT ST GERV10 -L G 1/4A L CF	L	10	G 1/4	41	14	19	19	Stahl, verzinkt	400	*5 800*	60	*0.13*
223-12372-9	RS-VENT ST GERV 6-S G 1/4A L CF	S	6	G 1/4	44	14	17	17	Stahl, verzinkt	420	*6 090*	60	*0.13*
Edelstahl													
223-12535-9	RS-VENT VA GERV 6-LL G 1/8A L	LL	6	G 1/8	30	11	12	11	Edelstahl 1.4571	100	*1 450*	16	*0.04*
223-11185-1	RS-VENT VA GERV 6-S G 1/4A L	S	6	G 1/4	44	14	17	17	Edelstahl 1.4571	400	*5 800*	60	*0.13*

Rückschlagventile RHV

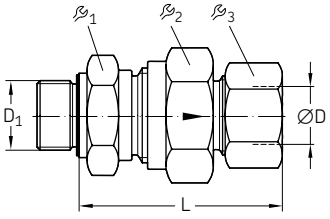

Bestellnummer	Bezeichnung	Reihe	Rohr ØD	$ØD_1$	L				Werkstoff	Betriebsdruck max.		Gewicht	
			mm	in	mm	mm	mm	mm		bar	*psi*	g	*lb*
Stahl, verzinkt													
223-14464-9	RS-VENT ST RHV 6-L G 1/8A V CF	L	6	G 1/8	42,5	17	17	14	Stahl, verzinkt	400	*5 800*	59	*0.13*
223-13079-1	RS-VENT ST RHV 8-L G 1/4A V CF	L	8	G 1/4	44,5	19	19	17	Stahl, verzinkt	400	*5 800*	89	*0.20*
223-12291-4	RS-VENT ST RHV10-L G 1/4A V CF	L	10	G 1/4	53	22	24	19	Stahl, verzinkt	400	*5 800*	126	*0.28*
223-12429-1	RS-VENT ST RHV 6-S G 1/4A V CF	S	6	G 1/4	46	19	19	17	Stahl, verzinkt	420	*6 090*	82	*0.18*
223-12291-2	RS-VENT ST RHV 8-S G 1/4A V CF	S	8	G 1/4	46	19	19	19	Stahl, verzinkt	420	*6 090*	102	*0.22*
223-12291-6	RS-VENT ST RHV10-S G 3/8A V CF	S	10	G 3/8	54	22	24	22	Stahl, verzinkt	420	*6 090*	166	*0.37*

Doppelkantenschneidring-Verschraubungen

Rückschlagventile RHZ

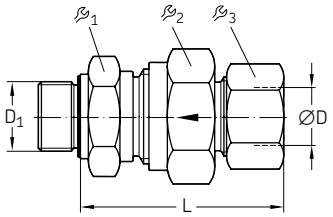

Bestellnummer	Bezeichnung	Reihe	Rohr ØD	ØD1	L	1	2	3	Werkstoff	Betriebsdruck max.		Gewicht	
			mm		mm	mm	mm	mm		bar	*psi*	g	*lb*
Stahl, verzinkt													
223-12292-2	RS-VENT ST RHZ 6-L G 1/8A-ED L CF	L	6	G 1/8	41	17	17	14	Stahl, verzinkt	400	*5 800*	51	*0.11*
223-12292-5	RS-VENT ST RHZ10-L G 1/4A L CF	L	10	G 1/4	53	22	24	19	Stahl, verzinkt	400	*5 800*	148	*0.33*
223-13706-3	RS-VENT ST RHZ 6-L M10×1.0 L CF	L	6	M10×1	41	17	17	14	Stahl, verzinkt	400	*5 800*	51	*0.11*
223-12292-9	RS-VENT ST RHZ 6-S G 1/4A L CF	S	6	G 1/4	46	19	19	17	Stahl, verzinkt	420	*6 090*	80	*0.18*
Edelstahl													
223-13692-3	RS-VENT VA RHZ 6-L G 1/8A L	L	6	G 1/8	41	17	17	14	Edelstahl 1,4571	250	*3 625*	51	*0.11*

Rückschlagventile RHD

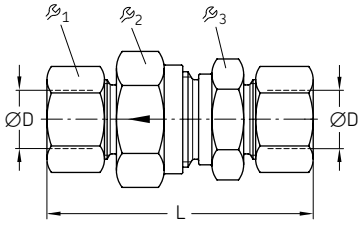

Bestellnummer	Bezeichnung	Reihe	Rohr ØD	L	1	2	3	Werkstoff	Betriebsdruck max.		Gewicht	
			mm	mm	mm	mm	mm		bar	*psi*	g	*lb*
Stahl, verzinkt												
223-13643-8	RS-VENT ST RHD 6-L CF	L	6	58	17	17	14	Stahl, verzinkt	400	*5 800*	70	*0.15*
223-13643-3	RS-VENT ST RHD 8-L CF	L	8	59	19	19	17	Stahl, verzinkt	400	*5 800*	95	*0.21*
223-13643-2	RS-VENT ST RHD10-L CF	L	10	69,5	22	24	19	Stahl, verzinkt	400	*5 800*	146	*0.32*
223-14464-8	RS-VENT ST RHD18-L CF	L	18	83,5	36	36	32	Stahl, verzinkt	400	*5 800*	428	*0.94*
223-13643-1	RS-VENT ST RHD10-S CF	S	10	72,5	22	24	22	Stahl, verzinkt	420	*6 090*	189	*0.42*
223-13643-4	RS-VENT ST RHD16-S CF	S	16	86,5	32	36	30	Stahl, verzinkt	420	*6 090*	430	*0.95*
223-13643-6	RS-VENT ST RHD20-S CF	S	20	97,5	41	46	36	Stahl, verzinkt	420	*6 090*	732	*1.61*
Edelstahl												
223-13770-6	RS-VENT VA RHD 6-L	L	6	58	17	17	14	Edelstahl 1.4571	250	*3 625*	70	*0.15*
223-13770-5	RS-VENT VA RHD20-S	S	20	97,5	41	46	36	Edelstahl 1.4571	250	*3 625*	732	*1.61*

Doppelkantenschneidring-Verschraubungen

Gerade Schottverschraubungen SV

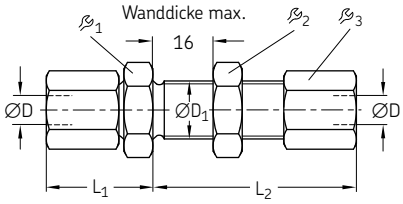

Bestellnummer	Bezeichnung	Reihe	Rohr ØD	ØD1	L1	L2				Werkstoff	Betriebsdruck max.		Gewicht	
			mm	mm	mm	mm	mm	mm	mm		bar	*psi*	g	*lb*
Stahl, verzinkt														
223-12368-4	VSCHRBG ST SV 6-L CF	L	6	12,5	22	42	17	17	14	Stahl, verzinkt	500	*7 250*	63	*0.14*
223-12368-6	VSCHRBG ST SV 8-L CF	L	8	14,5	23	42	19	19	17	Stahl, verzinkt	500	*7 250*	84	*0.19*
223-12368-8	VSCHRBG ST SV 10-L CF	L	10	16,5	25	43	22	22	19	Stahl, verzinkt	500	*7 250*	109	*0.24*
223-13698-4	VSCHRBG ST SV 12-L CF	L	12	18,5	25	44	24	24	22	Stahl, verzinkt	400	*5 800*	134	*0.30*
223-12564-2	VSCHRBG ST SV 15-L CF	L	15	22,5	27	46	27	30	27	Stahl, verzinkt	400	*5 800*	222	*0.49*
223-12564-8	VSCHRBG ST SV 18-L CF	L	18	26,5	30	49	32	36	32	Stahl, verzinkt	400	*5 800*	334	*0.74*
422-416	VSCHRBG ST SV22-L CF	L	22	30,5	33	51	36	41	36	Stahl, verzinkt	250	*3 625*	432	*0.95*
223-12564-6	VSCHRBG ST SV 10-S CF	S	10	18,5	31	46	24	24	22	Stahl, verzinkt	800	*11 600*	180	*0.40*
223-12368-2	VSCHRBG ST SV 20-S CF	S	20	30,5	39	55	41	41	36	Stahl, verzinkt	420	*6 090*	688	*1.52*
Edelstahl														
223-13671-9	VSCHRBG VA SV 8-S	S	8	16,5	28	44	22	22	19	Edelstahl 1.4571	630	*9 140*	133	*0.29*
223-12564-3	VSCHRBG VA SV 10-S	S	10	18,5	31	46	24	24	22	Edelstahl 1.4571	630	*9 140*	180	*0.40*
223-13671-2	VSCHRBG VA SV 20-S	S	20	30,5	39	55	41	41	36	Edelstahl 1.4571	400	*5 800*	688	*1.52*

Winkel-Schottverschraubungen WSV

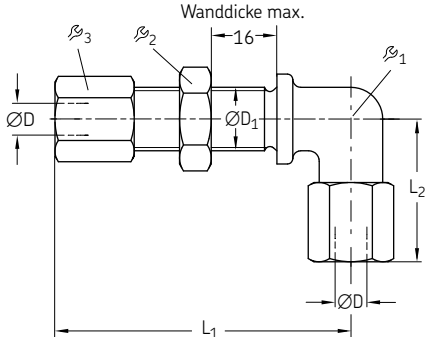

Bestellnummer	Bezeichnung	Reihe	Rohr ØD	ØD1	L1	L2				Werkstoff	Betriebsdruck max.		Gewicht	
			mm	mm	mm	mm	mm	mm	mm		bar	*psi*	g	*lb*
Stahl, verzinkt														
223-13050-4	VSCHRBG ST WSV 6-L CF	L	6	12,5	48	27	12	17	14	Stahl, verzinkt	315	*4 570*	75	*0.17*
223-12409-6	VSCHRBG ST WSV 8-L CF	L	8	14,5	51	29	12	19	17	Stahl, verzinkt	315	*4 570*	95	*0.21*
223-12409-9	VSCHRBG ST WSV10-L CF	L	10	16,5	53	30	14	22	19	Stahl, verzinkt	315	*4 570*	120	*0.26*
412-409	VSCHRBG ST WSV12-L CF	L	12	18,5	56	32	17	24	22	Stahl, verzinkt	315	*4 570*	141	*0.31*
223-12409-8	VSCHRBG ST WSV15-L CF	L	15	22,5	61	36	19	30	27	Stahl, verzinkt	315	*4 570*	184	*0.41*
418-409	VSCHRBG ST WSV18-L CF	L	18	26,5	64	40	24	36	32	Stahl, verzinkt	315	*4 570*	374	*0.82*
223-13050-2	VSCHRBG ST WSV10-S CF	S	10	18,5	57	34	17	24	22	Stahl, verzinkt	630	*9 140*	196	*0.43*
223-12409-2	VSCHRBG ST WSV20-S CF	S	20	30,5	74	48	27	41	36	Stahl, verzinkt	400	*5 800*	616	*1.36*
Edelstahl														
223-10364-6	VSCHRBG VA WSV 8-S	S	8	16,5	54	32	14	22	19	Edelstahl 1.4571	630	*9 140*	155	*0.34*
223-10364-3	VSCHRBG VA WSV10-S	S	10	18,5	57	34	17	24	22	Edelstahl 1.4571	630	*9 140*	196	*0.43*

Doppelkantenschneidring-Verschraubungen

Schwenkverschraubungen SWVE mit metrischem Gewinde

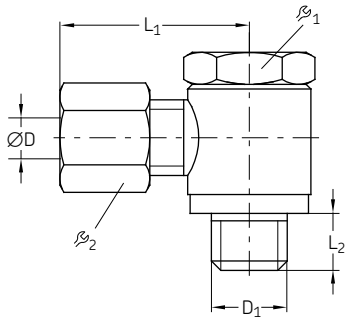

Bestellnummer	Bezeichnung	Reihe	Tube ØD	D_1	L_1	L_2			Werkstoff	Betriebsdruck max.		Gewicht	
			mm	mm	mm	mm	mm	mm		bar	*psi*	g	*lb*
Stahl, verzinkt													
223-12480-2	VSCHRBG ST SWVE 4-LL M 8x1 CF	LL	4	M8×1	20	6	12	10	Stahl, verzinkt	63	*915*	22	*0.05*
223-12480-7	VSCHRBG ST SWVE 6-LL M10x1 CF	LL	6	M10×1	22	6	14	12	Stahl, verzinkt	63	*915*	36	*0.08*
223-12369-7	VSCHRBG ST SWVE 6-L M10x1 CF	L	6	M10×1	25	6	14	14	Stahl, verzinkt	160	*2 320*	43	*0.09*
96-7808-0058	VSCHRBG ST SWVE 8-L M12x1,5 CF	L	8	M12×1,5	27	9	17	17	Stahl, verzinkt	160	*2 320*	68	*0.15*
445-535-101	VSCHRBG ST SWVE10-L M14x1,5 CF	L	10	M14×1,5	29	9	19	19	Stahl, verzinkt	160	*2 320*	89	*0.20*
96-7812-0058	VSCHRBG ST SWVE12-L M16x1,5 CF	L	12	M16×1,5	30	9	21	22	Stahl, verzinkt	100	*1 450*	128	*0.28*
96-7815-0058	VSCHRBG ST SWVE15-L M18x1,5 CF	L	15	M18×1,5	33	9	24	27	Stahl, verzinkt	100	*1 450*	185	*0.41*
96-7818-0058	VSCHRBG ST SWVE18-L M22x1,5 CF	L	18	M22×1,5	37	11	27	32	Stahl, verzinkt	100	*1 450*	309	*0.68*
96-7822-0058	VSCHRBG ST SWVE22-L M26x1,5 Z3	L	22	M26×1,5	42	13	32	36	Stahl, verzinkt	100	*1 450*	440	*0.97*
223-13669-4	VSCHRBG ST SWVE10-S M16x1,5 CF	S	10	M16×1,5	32	9	22	22	Stahl, verzinkt	100	*1 450*	140	*0.31*
96-8012-0058	VSCHRBG ST SWVE12-S M18x1,5 CF	S	12	M18×1,5	33	9	24	24	Stahl, verzinkt	100	*1 450*	172	*0.38*
96-8014-0058	VSCHRBG ST SWVE14-S M20x1,5 Z3	S	14	M20×1,5	38	11	27	27	Stahl, verzinkt	100	*1 450*	236	*0.52*
96-8016-0058	VSCHRBG ST SWVE16-S M22x1,5 Z3	S	16	M22×1,5	40	11	27	30	Stahl, verzinkt	100	*1 450*	324	*0.71*
Edelstahl													
223-12456-6	VSCHRBG VA SWVE 6-LL M10x1	LL	6	M10×1	22	6	14	12	Edelstahl 1.4571	63	*915*	36	*0.08*
223-14089-9	VSCHRBG VA SWVE 6-L M10x1	L	6	M10×1	25	6	14	14	Edelstahl 1.4571	160	*2 320*	43	*0.09*

Schwenkverschraubungen SWVE mit Whitworth-Rohrgewinde

Bestellnummer	Bezeichnung	Reihe	Rohr ØD	D_1	L_1	L_2			Werkstoff	Betriebsdruck max.		Gewicht	
			mm	in	mm	mm	mm	mm		bar	*psi*	g	*lb*
Stahl, verzinkt													
223-13629-1	VSCHRBG ST SWVE 4-LL G 1/8A CF	LL	4	G 1/8A	21	6	14	10	Stahl, verzinkt	63	*915*	32	*0.07*
223-12479-9	VSCHRBG ST SWVE 6-LL G 1/8A CF	LL	6	G 1/8A	22	6	14	12	Stahl, verzinkt	63	*915*	35	*0.08*
223-12479-8	VSCHRBG ST SWVE 8-LL G 1/8A CF	LL	8	G 1/8A	23	6	14	14	Stahl, verzinkt	63	*915*	38	*0.08*
223-12479-5	VSCHRBG ST SWVE 6-L G 1/8A CF	L	6	G 1/8A	25	6	14	14	Stahl, verzinkt	160	*2 320*	43	*0.09*
223-12284-7	VSCHRBG ST SWVE 8-L G 1/4A CF	L	8	G 1/4A	28	9	19	17	Stahl, verzinkt	160	*2 320*	82	*0.18*
223-12369-9	VSCHRBG ST SWVE10-L G 1/4A CF	L	10	G 1/4A	29	9	19	22	Stahl, verzinkt	160	*2 320*	87	*0.19*
223-13669-3	VSCHRBG ST SWVE12-L G 3/8A CF	L	12	G 3/8A	30	9	19	22	Stahl, verzinkt	100	*1 450*	130	*0.29*
223-12285-8	VSCHRBG ST SWVE 6-S G 1/4A CF	S	6	G 1/4A	30	9	19	17	Stahl, verzinkt	160	*2 320*	88	*0.19*
223-12285-9	VSCHRBG ST SWVE 8-S G 1/4A CF	S	8	G 1/4A	30	9	19	19	Stahl, verzinkt	160	*2 320*	96	*0.21*
223-12285-5	VSCHRBG ST SWVE10-S G 3/8A CF	S	10	G 3/8A	32	9	22	22	Stahl, verzinkt	100	*1 450*	142	*0.31*
223-12285-6	VSCHRBG ST SWVE12-S G 3/8A CF	S	12	G 3/8A	33	9	24	24	Stahl, verzinkt	100	*1 450*	185	*0.41*
96-7914-0058	VSCHRBG ST SWVE14-S G 1/2A Z3	S	14	G 1/2A	38	11	27	27	Stahl, verzinkt	100	*1 450*	234	*0.52*
96-7916-0058	VSCHRBG ST SWVE16-S G 1/2A CF	S	16	G 1/2A	40	11	27	30	Stahl, verzinkt	100	*1 450*	321	*0.71*
223-12285-7	VSCHRBG ST SWVE20-S G 3/4A CF	S	20	G 3/4A	46	13	32	36	Stahl, verzinkt	100	*1 450*	472	*1.04*
Edelstahl													
223-12456-7	VSCHRBG VA SWVE 6-LL G 1/8A	LL	6	G 1/8A	22	6	14	12	Edelstahl 1.4571	63	*915*	35	*0.08*
223-12456-9	VSCHRBG VA SWVE 8-L G 1/4A	L	8	G 1/4A	28	9	19	17	Edelstahl 1.4571	160	*2 320*	82	*0.18*
223-12456-1	VSCHRBG VA SWVE 10-L G 1/4A	L	10	G 1/4A	29	9	19	22	Edelstahl 1.4571	160	*2 320*	87	*0.19*
223-10389-4	VSCHRBG VA SWVE 6-S G 1/4A	S	6	G 1/4A	22	9	19	17	Edelstahl 1.4571	160	*2 320*	45	*0.10*

Doppelkantenschneidring-Verschraubungen

Schwenkverschraubungen WH [1] (Hochdruck) mit metrischem Gewinde

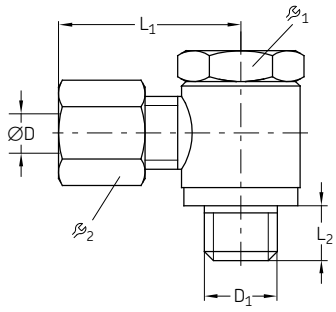

Bestellnummer	Bezeichnung	Reihe	Rohr ØD	D_1	L_1	L_2			Werkstoff	Betriebsdruck max.		Gewicht	
			mm	mm	mm	mm	mm	mm		bar	*psi*	g	*lb*
96-5506-0058	VSCHRBG ST WHK 6-S M12x1,5 CF	S	6	**M12×1,5**	27	12	17	17	Stahl, verzinkt	315	*4 569*	75	*0.16*
96-8006-0058	VSCHRBG ST WHK 6-S M12x1,5 CF	S	6	**M12×1,5**	30	12	17	17	Stahl, verzinkt	315	*4 569*	75	*0.16*
96-7108-0058	VSCHRBG ST WHK 8-LL M10x1,0 CF	LL	8	**M10×1,0**	23	8	13	14	Stahl, verzinkt	100	*1 450*	35	*0.07*
96-8008-0058	VSCHRBG ST WHK 8-S M14x1,5 CF	S	8	**M14×1,5**	30	12	17	19	Stahl, verzinkt	315	*4 569*	84	*0.18*
96-5510-0058	VSCHRBG ST WHK10-S M16x1,5 CF	S	10	**M16×1,5**	32	12	22	22	Stahl, verzinkt	315	*4 569*	138	*0.30*
223-13679-9	VSCHRBG ST WHK10-S M16x1,5-CS CF	S	10	**M16×1,5**	32	12	22	22	Stahl, verzinkt	420	*6 092*	138	*0.30*
223-13679-6	VSCHRBG ST WHK12-L M14x1,5-CS CF	L	12	**M14×1,5**	31	12	17	19	Stahl, verzinkt	250	*3 626*	102	*0.22*
96-5315-0058	VSCHRBG ST WHK15-L M18x1,5 CF	L	15	**M18×1,5**	34	12	24	27	Stahl, verzinkt	250	*3 626*	182	*0.40*

[1] WHK bedeutet verbesserte und konsolidierte WH-Armaturen

Schwenkverschraubungen WH und WHK [1] (Hochdruck) mit Whitworth-Rohrgewinde

Bestellnummer	Bezeichnung	Reihe	Rohr ØD	D_1	L_1	L_2			Werkstoff	Betriebsdruck max.		Gewicht	
			mm		mm	mm	mm	mm		bar	*psi*	g	*lb*
Stahl, verzinkt													
445-516-061	VSCHRBG ST WHK 6-L G 1/4A CF	L	6	G 1/8 A	25	8	13	14	Stahl, verzinkt	250	*3 626*	35	*0.07*
96-5208-0058-E0	VSCHRBG ST WHK 8-L G 1/4A CF	L	8	G 1/4 A	27	12	17	17	Stahl, verzinkt	250	*3 626*	70	*0.15*
223-13679-8	VSCHRBG ST WHK10-L G 1/4A-CS CF	L	10	G 1/4 A	29	12	17	19	Stahl, verzinkt	420	*6 092*	73	*0.16*
96-5410-0058	VSCHRBG ST WHK10-S G 1/8A CF	S	10	G 3/8 A	32	12	22	22	Stahl, verzinkt	315	*4 570*	140	*0.30*
223-14256-4	VSCHRBG ST XWHK10-S G 3/8A CF [2]	S	10	G 3/8 A	32	12	22	22	Stahl, verzinkt	315	*4 570*	140	*0.30*
223-13679-3	VSCHRBG ST WH10-S G3/8A-KD CF	S	10	G 3/8 A	35	12	24	22	Stahl, verzinkt	400	*5 800*	212	*0.47*
223-14256-3	VSCHRBG ST XWHK12-L G 3/8A CF [2]	L	12	G 3/8 A	31	12	22	22	Stahl, verzinkt	250	*3 626*	135	*0.29*
96-5212-0058	VSCHRBG ST WHK12-L G 3/8A CF	L	12	G 3/8 A	31	12	22	22	Stahl, verzinkt	250	*3 626*	135	*0.29*
223-12539-6	VSCHRBG ST WHK12-L G 3/4A CF	L	12	G 3/8 A	31	12	22	22	Stahl, verzinkt	420	*6 092*	135	*0.29*
96-5215-0058	VSCHRBG ST WHK15-L G 1/2A CF	L	15	G 1/2 A	36	14	27	27	Stahl, verzinkt	250	*3 626*	254	*0.55*
96-5416-0058	VSCHRBG ST WHK16-S G 1/2A CF	S	16	G 1/2 A	40	14	27	30	Stahl, verzinkt	315	*4 570*	266	*0.58*
445-513-181	VSCHRBG ST WHK18-L G 1/2A CF	L	18	G 1/2 A	37	14	27	32	Stahl, verzinkt	250	*3 626*	260	*0.57*
445-517-222	VSCHRBG ST WHK22-L G 3/4A CF	L	22	G 3/4 A	42	16	32	36	Stahl, verzinkt	160	*2 320*	413	*0.91*
Edelstahl													
223-14238-4	VSCHRBG VA WH10-L G1/4A	L	10	G 1/4 A	30	12	19	19	Edelstahl 1.4571	315	*4 570*	123	*0.27*
223-10057-7	VSCHRBG VA XWHK16-S G 1/2A-CS [2]	S	16	G1/2 A	40	14	27	30	Edelstahl 1.4571	350	*5 076*	266	*0.58*
223-10057-8	VSCHRBG VA XWHK10-S G 3/8A-CS [2]	S	16	G3/8 A	42	12	22	22	Edelstahl 1.4571	420	*6 092*	140	*0.30*

[1] WHK bedeutet verbesserte und konsolidierte WH-Armaturen
[2] Das Präfix X bedeutet Verschraubung ohne Schneidhülse und ohne Überwurfmutter

Doppelkantenschneidring-Verschraubungen

Reduzieranschlüsse RED mit zylindrischem Gewinde

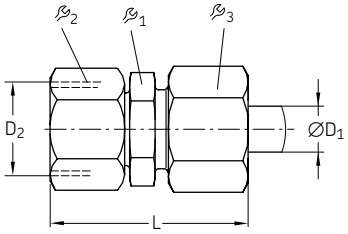

Bestellnummer	Bezeichnung	Reihe	Rohr ØD	Rohr $ØD_1$	D_2	L	1	2	3	Werkstoff	Betriebsdruck max.		Gewicht	
			mm	mm	mm	mm	mm	mm	mm		bar	*psi*	g	*lb*
96-1406-0060	VSCHRBG ST RED 6/ 4-LL CF	LL	6	4	M10×1	29	–	12	10	Stahl, verzinkt	100	*1 450*	21	*0.05*
96-1408-0060	VSCHRBG ST RED 8/ 4-LL CF	LL	8	4	M12×1	29	–	14	10	Stahl, verzinkt	100	*1 450*	28	*0.06*
96-1410-0060	VSCHRBG ST RED 8/ 6-LL CF	LL	8	6	M12×1	29	–	14	12	Stahl, verzinkt	100	*1 450*	32	*0.07*
223-10670-3	VSCHRBG ST RED 8/ 6-L CF	L	8	6	M14×1,5	38,0	12	17	14	Stahl, verzinkt	500	*7 250*	36	*0.08*
223-12582-5	VSCHRBG ST RED10/ 6-L CF	L	10	6	M16×1,5	40,0	14	19	14	Stahl, verzinkt	500	*7 250*	48	*0.11*
473-808-371	VSCHRBG ST RED10/ 8-L CF	L	10	8	M16x1,5	40	17	22	17	Stahl, verzinkt	500	*7 250*	58	*0.13*
223-13699-7	VSCHRBG ST RED12/ 6-L CF	L	12	6	M20x1,5	40	17	22	14	Stahl, verzinkt	400	*5 800*	60	*0.13*
473-808-392	VSCHRBG ST RED12/ 8-L CF	L	12	8	M18x1,5	40	17	22	17	Stahl, verzinkt	400	*5 800*	69	*0.15*
223-14293-2	VSCHRBG ST RED12/10-L CF	L	12	10	M18×1,5	41,0	17	22	19	Stahl, verzinkt	400	*5 800*	63	*0.14*
223-14152-2	VSCHRBG ST RED15/ 8-L CF	L	15	8	M22×1,5	43,0	19	27	17	Stahl, verzinkt	400	*5 800*	102	*0.22*
223-14293-4	VSCHRBG ST RED15/10-L CF	L	15	10	M22×1,5	44,0	19	27	19	Stahl, verzinkt	400	*5 800*	104	*0.23*
223-14293-8	VSCHRBG ST RED18/15-L CF	L	18	15	M26×1,5	45,0	24	32	27	Stahl, verzinkt	400	*5 800*	162	*0.36*
223-10688-1	VSCHRBG ST RED 8/ 6-S CF	S	8	6	M16×1,5	42	14	19	17	Stahl, verzinkt	800	*11 600*	61	*0.13*
223-10187-1	VSCHRBG ST RED10/ 6-S CF	S	10	6	M18×1,5	42	17	22	17	Stahl, verzinkt	800	*11 600*	74	*0.16*
223-13054-4	VSCHRBG ST RED10/ 8-S CF	S	10	8	M18×1,5	42	17	22	19	Stahl, verzinkt	800	*11 600*	81	*0.18*
223-12287-8	VSCHRBG ST RED12/ 8-S CF	S	12	8	M20×1,5	44	17	24	19	Stahl, verzinkt	630	*9 140*	91	*0.20*
223-12288-2	VSCHRBG ST RED12/10-S CF	S	12	10	M20×1,5	46	19	24	22	Stahl, verzinkt	630	*9 140*	109	*0.24*
96-1633-0060	VSCHRBG ST RED14/10-S CF	S	14	10	M22×1,5	47	19	27	22	Stahl, verzinkt	630	*9 140*	125	*0.28*
96-1642-0060	VSCHRBG ST RED16/ 8-S CF	S	16	8	M24×1,5	47	22	30	19	Stahl, verzinkt	630	*9 140*	137	*0.30*
223-14293-1	VSCHRBG ST RED16/10-S CF	S	16	10	M24×1,5	48	22	30	22	Stahl, verzinkt	630	*9 140*	149	*0.33*
96-1644-0060	VSCHRBG ST RED16/12-S CF	S	16	12	M24×1,5	48	22	30	24	Stahl, verzinkt	630	*9 140*	156	*0.34*
223-12577-8	VSCHRBG ST RED20/ 6-S CF	S	20	6	M30×2	51	27	36	17	Stahl, verzinkt	420	*6 090*	191	*0.42*
96-1652-0060	VSCHRBG ST RED20/ 8-S CF	S	20	8	M30×2	51	27	36	19	Stahl, verzinkt	420	*6 090*	197	*0.43*
223-12577-2	VSCHRBG ST RED20/10-S CF	S	20	10	M30×2	52	27	36	22	Stahl, verzinkt	420	*6 090*	208	*0.46*
223-12580-2	VSCHRBG ST RED20/12-S CF	S	20	12	M30×2	52	27	36	24	Stahl, verzinkt	420	*6 090*	215	*0.47*
223-13759-7	VSCHRBG ST RED20/16-S CF	S	20	16	M30×2	55	27	36	30	Stahl, verzinkt	420	*6 090*	254	*0.56*

Reduzieranschlüsse KOR mit zylindrischem Gewinde

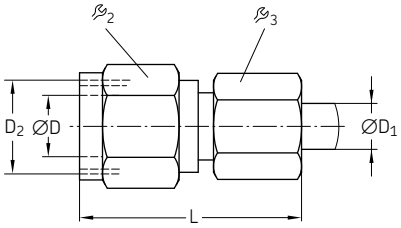

Bestellnummer	Bezeichnung	Reihe	Rohr ØD	Rohr $ØD_1$	D_2	L	2	3	Werkstoff	Betriebsdruck max.		Gewicht	
			mm	mm	mm	mm	mm	mm		bar	*psi*	g	*lb*
96-1541-0060	VSCHRBG ST KOR18/ 6-L CF	L	18	6	M26×1,5	43,0	32	14	Stahl, verzinkt	400	*5 800*	121	*0.27*
96-1542-0060	VSCHRBG ST KOR18/ 8-L CF	L	18	8	M26×1,5	43,0	32	17	Stahl, verzinkt	400	*5 800*	128	*0.28*
96-1543-0060	VSCHRBG ST KOR18/10-L CF	L	18	10	M26×1,5	44,0	32	19	Stahl, verzinkt	400	*5 800*	131	*0.29*
96-1551-0060	VSCHRBG ST KOR22/ 6-L CF	L	22	6	M30×2	47,0	36	14	Stahl, verzinkt	250	*3 625*	170	*0.37*
96-1556-0060	VSCHRBG ST KOR22/18-L CF	L	22	18	M30×2	50,0	36	32	Stahl, verzinkt	250	*3 625*	235	*0.52*

Doppelkantenschneidring-Verschraubungen

Manometer-Anschlussverschraubungen MAV

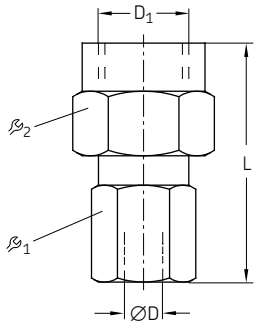

Bestellnummer	Bezeichnung	Reihe	Rohr ØD	D_1	L			Werkstoff	Betriebsdruck max.		Gewicht	
			mm	in	mm	mm	mm		bar	*psi*	g	*lb*
Stahl, verzinkt												
223-12481-4	VSCHRBG ST MAV 6-L G 1/4 CF	L	6	G 1/4	37	19	14	Stahl, verzinkt	315	*4 570*	49	*0.11*
223-12481-6	VSCHRBG ST MAV 8-L G 1/4 CF	L	8	G 1/4	37	19	17	Stahl, verzinkt	315	*4 570*	55	*0.12*
223-13028-2	VSCHRBG ST MAV10-L G 1/4 CF	L	10	G 1/4	38	19	19	Stahl, verzinkt	315	*4 570*	62	*0.14*
223-12481-8	VSCHRBG ST MAV12-L G 1/4 CF	L	12	G 1/4	38	19	22	Stahl, verzinkt	315	*4 570*	71	*0.16*
96-8906-0058	VSCHRBG ST MAV 6-S G 1/2 CF	S	6	G 1/2	42,5	27	17	Stahl, verzinkt	630	*9 140*	95	*0.21*
441-108-132	VSCHRBG ST MAV 8-S G 1/2 CF	S	8	G 1/2	46	27	19	Stahl, verzinkt	630	*9 140*	105	*0.23*
223-13028-4	VSCHRBG ST MAV10-S G 1/2 CF	S	10	G 1/2	47	27	22	Stahl, verzinkt	630	*9 140*	111	*0.24*
223-12286-8	VSCHRBG ST MAV12-S G 1/2 CF	S	12	G 1/2	47	27	24	Stahl, verzinkt	630	*9 140*	131	*0.29*
Edelstahl												
223-13685-1	VSCHRBG VA MAV10-S G 1/2	S	10	G 1/2	47	27	22	Edelstahl 1.4571	630	*9 140*	111	*0.24*

Manometer-Anschlussverschraubungen MAVE

(Schwenkverschraubung mit O-Ring)

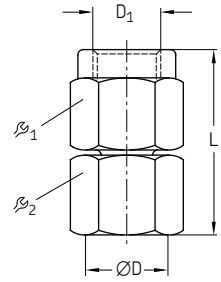

Bestellnummer	Bezeichnung	Reihe	Rohr ØD	D_1	L			Werkstoff	Betriebsdruck max.		Gewicht	
			mm	in	mm	mm	mm		bar	*psi*	g	*lb*
Stahl, verzinkt												
223-13655-1	VSCHRBG ST MAVE 6-L G 1/4 CF	L	6	G 1/4	35,5	19	14	Stahl, verzinkt	315	*4 570*	46	*0.10*
223-10889-2	VSCHRBG ST MAVE 8-L G 1/4 CF	L	8	G 1/4	35,5	19	17	Stahl, verzinkt	315	*4 570*	52	*0.11*
223-13655-7	VSCHRBG ST MAVE10-L G 1/4 CF	L	10	G 1/4	36,0	19	19	Stahl, verzinkt	315	*4 570*	59	*0.13*
223-14268-4	VSCHRBG ST MAVE12-L G 1/4 CF	L	12	G 1/4	36,0	19	22	Stahl, verzinkt	315	*4 570*	70	*0.15*
2230-00000116	VSCHRBG ST MAVE 6-S G 1/2 CF	S	6	G 1/2	42,5	27	17	Stahl, verzinkt	630	*9 140*	95	*0.21*
223-13655-2	VSCHRBG ST MAVE10-S G 1/2 CF	S	10	G 1/2	43,5	27	22	Stahl, verzinkt	630	*9 140*	109	*0.24*
223-13655-4	VSCHRBG ST MAVE12-S G 1/2 CF	S	12	G 1/2	45,0	27	24	Stahl, verzinkt	630	*9 140*	125	*0.28*
Edelstahl												
223-14268-7	VSCHRBG VA MAVE 6-L G 1/4	L	6	G 1/4	35,5	19	14	Edelstahl 1.4571	315	*4 570*	46	*0.10*

Doppelkantenschneidring-Verschraubungen

L-Einschraubverschraubungen EL, richtungseinstellbar

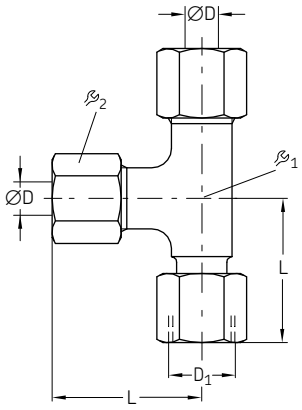

Bestellnummer	Bezeichnung	Reihe	Rohr ØD	ØD1	L			Werkstoff	Betriebsdruck max.		Gewicht	
			mm	mm	mm	mm	mm		bar	*psi*	g	*lb*
Stahl, verzinkt												
223-14190-6	STUTZEN ST EL 6-L CF	L	6	M12×1,5	27	12	14	Stahl, verzinkt	500	*7 250*	68	*0.15*
223-14190-7	STUTZEN ST EL 8-L CF	L	8	M14×1,5	29	12	17	Stahl, verzinkt	500	*7 250*	87	*0.19*
223-13040-9	STUTZEN ST EL 10-L CF	L	10	M16×1,5	30	14	19	Stahl, verzinkt	500	*7 250*	110	*0.24*
223-13761-5	STUTZEN ST EL 12-L CF	L	12	M18×1,5	32	17	22	Stahl, verzinkt	400	*5 800*	151	*0.33*
223-14190-5	STUTZEN ST EL 15-L CF	L	15	M22×1,5	36	19	27	Stahl, verzinkt	400	*5 800*	245	*0.54*
443-418-181	STUTZEN ST EL 18-L CF	L	18	M26×1,5	40	24	32	Stahl, verzinkt	400	*5 800*	369	*0.81*
223-13040-3	STUTZEN ST EL 6-S CF	S	6	M14×1,5	31	12	17	Stahl, verzinkt	800	*11 600*	103	*0.23*
223-13040-7	STUTZEN ST EL 8-S CF	S	8	M16×1,5	32	14	19	Stahl, verzinkt	800	*11 600*	130	*0.29*
223-14190-2	STUTZEN ST EL 10-S CF	S	10	M18×1,5	34	17	22	Stahl, verzinkt	800	*11 600*	136	*0.30*
223-14190-4	STUTZEN ST EL 12-S CF	S	12	M20×1,5	38	17	24	Stahl, verzinkt	630	*9 140*	212	*0.47*
223-14190-1	STUTZEN ST EL 16-S CF	S	16	M24×1,5	43	24	30	Stahl, verzinkt	630	*9 140*	404	*0.89*
223-13761-7	STUTZEN ST EL 20-S CF	S	20	M30×2	48	27	36	Stahl, verzinkt	420	*6 090*	601	*1.33*
Edelstahl												
223-14244-8	STUTZEN VA EL 10-L	L	10	M16×1,5	30	14	19	Edelstahl 1.4571	315	*4 570*	110	*0.24*
223-14244-6	STUTZEN VA EL 20-S	S	20	M30×2	48	27	36	Edelstahl 1.4571	400	*5 800*	601	*1.33*

L-Einschraubverschraubungen EVL, richtungseinstellbar

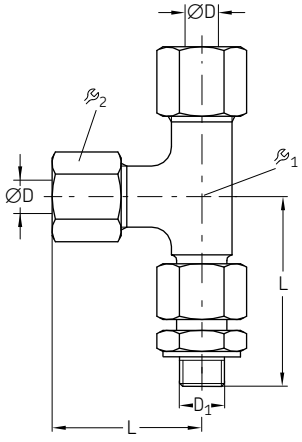

Bestellnummer	Bezeichnung	Reihe	Rohr ØD	ØD1	L			Werkstoff	Betriebsdruck max.		Gewicht	
			mm	in	mm	mm	mm		bar	*psi*	g	*lb*
Stahl, verzinkt												
443-410-211	VSCHRBG ST EVL 10-S G3/8A CF	S	10	G 3/8	34	17	22	Stahl, verzinkt	630	*9 140*	226	*0.50*
443-410-161	VSCHRBG ST EVL 10-L G1/4A CF	L	10	G 1/4	30	14	19	Stahl, verzinkt	250	*3 625*	132	*0.29*

Doppelkantenschneidring-Verschraubungen

T-Einschraubverschraubungen TE, TH mit metrischem Gewinde

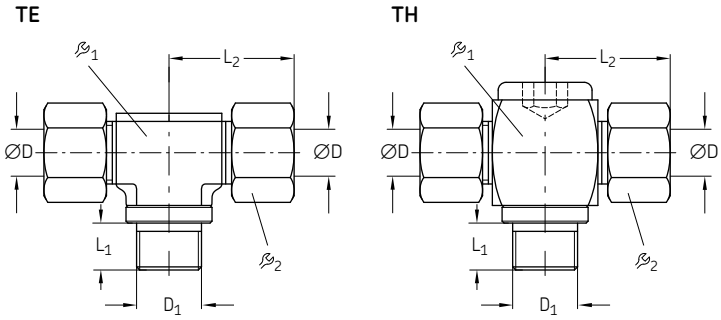

Bestellnummer	Bezeichnung	Reihe	Rohr ØD	D_1	L_1	L_2	$\mathcal{S}_1$	$\mathcal{S}_2$	Werkstoff	Betriebsdruck max.		Gewicht	
			mm	mm	mm	mm	mm	mm		bar	*psi*	g	*lb*
96-6404-0058	VSCHRBG ST TE 4-LL M 8x1,0K CF	LL	4	M8×1 keg.	8	21	9	10	Stahl, verzinkt	100	*1 450*	19	*0.04*
96-6406-0058	VSCHRBG ST TE 6-LL M10x1,0K CF	LL	6	M10×1 keg.	8	21	11	12	Stahl, verzinkt	100	*1 450*	40	*0.09*
96-6408-0058	VSCHRBG ST TE 8-LL M10x1,0K CF	LL	8	M10×1 keg.	8	23	12	14	Stahl, verzinkt	100	*1 450*	30	*0.07*
96-0906-0058	VSCHRBG ST TE 6-L M10x1,0xK CF	L	6	M10×1 keg.	8	27	12	14	Stahl, verzinkt	250	*3 625*	50	*0.11*
445-910-551	VSCHRBG ST TE10-L M14x1,5K CF	L	10	M14×1,5 keg.	12	30	14	19	Stahl, verzinkt	250	*3 625*	100	*0.22*
96-1806-0058	VSCHRBG ST TE 6-S M12x1,5K CF	S	6	M12×1,5 keg.	12	31	14	17	Stahl, verzinkt	400	*5 800*	67	*0.15*
96-1808-0058	VSCHRBG ST TE 8-S M14x1,5K CF	S	8	M14×1,5 keg.	12	32	14	19	Stahl, verzinkt	400	*5 800*	100	*0.22*
445-735-101	VSCHRBG ST TH10-L M14x1,5K CF	L	10	M14×1,5	12	30	19	19	Stahl, verzinkt	315	*3 625*	154	*0.34*
445-739-152	VSCHRBG ST TH15-L M18x1,5K CF	L	15	M18×1,5	14	37	30	32	Stahl, verzinkt	250	*3 625*	352	*0.78*

T-Einschraubverschraubungen TE, TH mit Whitworth-Rohrgewinde

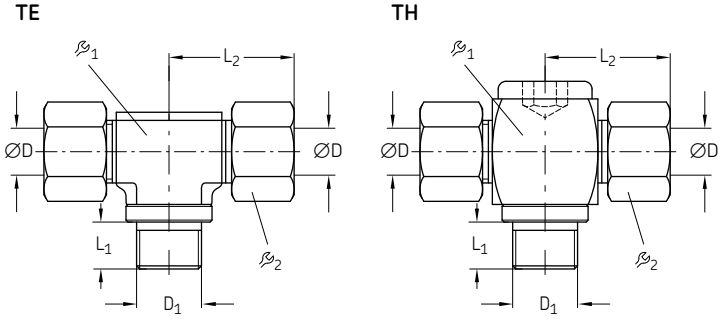

Bestellnummer	Bezeichnung	Reihe	Rohr ØD	D_1	L_1	L_2	$\mathcal{S}_1$	$\mathcal{S}_2$	Werkstoff	Betriebsdruck max.		Gewicht	
			mm	in	mm	mm	mm	mm		bar	*psi*	g	*lb*
96-6304-0058	VSCHRBG ST TE 4-LL R 1/8K CF	LL	4	R 1/8	8	21	10	11	Stahl, verzinkt	100	*1 450*	14	*0.03*
96-6306-0058	VSCHRBG ST TE 6-LL R 1/8K CF	LL	6	R 1/8	8	21	11	12	Stahl, verzinkt	100	*1 450*	26	*0.06*
96-6308-0058	VSCHRBG ST TE 8-LL R 1/8K CF	LL	8	R 1/8	8	23	12	14	Stahl, verzinkt	100	*1 450*	32	*0.07*
96-0806-0058	VSCHRBG ST TE 6-L R 1/8K CF	L	6	R 1/8	8	27	12	14	Stahl, verzinkt	250	*3 625*	38	*0.08*
96-0808-0058	VSCHRBG ST TE 8-L R 1/4K CF	L	8	R 1/4	12	29	14	17	Stahl, verzinkt	250	*3 625*	75	*0.17*
96-0810-0058	VSCHRBG ST TE 10-L R 1/4K CF	L	10	R 1/4	12	30	14	19	Stahl, verzinkt	250	*3 625*	100	*0.22*
96-0818-0058	VSCHRBG ST TE 18-L R 1/2K CF	L	18	R 1/2	14	40	24	32	Stahl, verzinkt	250	*3 625*	149	*0.33*
96-1706-0058	VSCHRBG ST TE 6-S R 1/4K CF	S	6	R 1/4	12	31	12	17	Stahl, verzinkt	400	*5 800*	100	*0.22*
445-721-121	VSCHRBG ST TH12-L G 3/8A CF	L	12	G 3/8A	12	33	24	22	Stahl, verzinkt	315	*4 570*	249	*0.55*
445-713-152	VSCHRBG ST TH 15-L G 1/2A CF	L	15	G 1/2A	14	37	30	27	Stahl, verzinkt	315	*4 570*	415	*0.92*
445-717-221	VSCHRBG ST TH 22-L G 3/4A CF	L	22	G 3/4A	16	44	36	36	Stahl, verzinkt	160	*2 320*	763	*1.68*

Doppelkantenschneidring-Verschraubungen

T-Aufschraubverschraubung ET

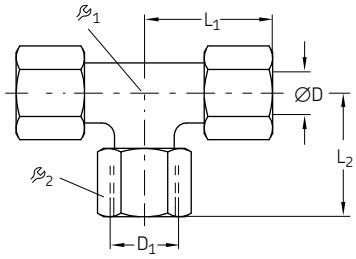

Bestellnummer	Bezeichnung	Reihe	Rohr ØD	D_1	L_1	L_2			Werkstoff	Betriebsdruck max.		Gewicht	
			mm	mm	mm	mm	mm	mm		bar	*psi*	g	*lb*
223-14189-6	STUTZEN ST ET 6-L CF	L	6	M12×1,5	27	26	12	14	Stahl, verzinkt	500	*7 250*	68	*0.15*
223-13040-1	STUTZEN ST ET 8-L CF	L	8	M14×1,5	29	26,5	12	17	Stahl, verzinkt	500	*7 250*	87	*0.19*
223-14189-1	STUTZEN ST ET10-L CF	L	10	M16×1,5	30	29	14	19	Stahl, verzinkt	500	*7 250*	113	*0.25*
223-13785-8	STUTZEN ST ET12-L CF	L	12	M18×1,5	32	29,5	17	22	Stahl, verzinkt	400	*5 800*	153	*0.34*
223-14189-7	STUTZEN ST ET15-L CF	L	15	M22×1,5	36	32,5	19	27	Stahl, verzinkt	400	*5 800*	253	*0.56*
96-3118-0060	STUTZEN ST ET18-L CF	L	18	M26×1,5	40	35,5	24	32	Stahl, verzinkt	400	*5 800*	375	*0.83*
96-3122-0060	STUTZEN ST ET22-L CF	L	22	M30×1,5	44	38,5	27	36	Stahl, verzinkt	250	*3 625*	486	*1.07*
445-806-351	STUTZEN ST ET 6-S CF	S	6	M14×1,5	31	27	12	17	Stahl, verzinkt	800	*11 600*	101	*0.22*
223-10374-3	STUTZEN ST ET 8-S CF	S	8	M16×1,5	32	27,5	14	19	Stahl, verzinkt	800	*11 600*	135	*0.30*
223-14189-5	STUTZEN ST ET10-S CF	S	10	M18×1,5	34	30	17	22	Stahl, verzinkt	800	*11 600*	181	*0.40*
223-14189-9	STUTZEN ST ET12-S CF	S	12	M20×1,5	38	31	17	24	Stahl, verzinkt	630	*9 140*	212	*0.47*
223-14189-2	STUTZEN ST ET16-S CF	S	16	M24×1,5	43	36,5	24	30	Stahl, verzinkt	630	*9 140*	383	*0.84*
223-14189-3	STUTZEN ST ET20-S CF	S	20	M30×1,5	48	44,5	27	36	Stahl, verzinkt	420	*6 090*	614	*1.35*

Winkelverschraubung, einstellbar EW

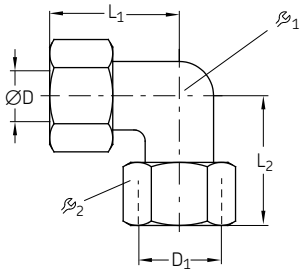

Bestellnummer	Bezeichnung	Reihe	Rohr ØD	D_1	L_1	L_2			Werkstoff	Betriebsdruck max.		Gewicht	
			mm	mm	mm	mm	mm	mm		bar	*psi*	g	*lb*
223-14171-1	STUTZEN ST EW 6-L CF	L	6	M12×1,5	27	26	12	14	Stahl, verzinkt	500	*7 250*	46	*0.10*
223-14102-3	STUTZEN ST EW 8-L CF	L	8	M14×1,5	29	27,5	12	17	Stahl, verzinkt	500	*7 250*	59	*0.13*
443-306-343	STUTZEN ST EW 6-S CF	S	6	M14×1,5	31	27	12	17	Stahl, verzinkt	800	*11 600*	67	*0.15*
223-14171-8	STUTZEN ST EW10-S CF	S	10	M18×1,5	34	30	17	22	Stahl, verzinkt	800	*11 600*	126	*0.28*
223-14171-4	STUTZEN ST EW16-S CF	S	16	M24×1,5	43	36,5	24	30	Stahl, verzinkt	630	*9 140*	284	*0.63*
223-14171-5	STUTZEN ST EW20-S CF	S	20	M30×1,5	48	44,5	27	36	Stahl, verzinkt	420	*6 090*	422	*0.93*

Doppelkantenschneidring-Verschraubungen

Schwenkverschraubungen DVWE

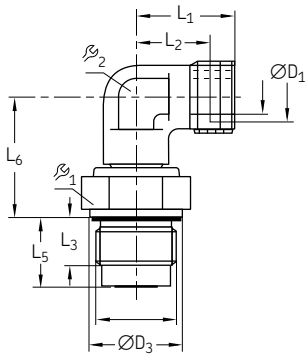

Bestellnummer	Bezeichnung		Rohr Ø	ØD1	Reihe	Drehzahl max.	Betriebsdruck max.		Werkstoff	Gewicht	
			mm	in		min-1	bar	*psi*		g	*lb*
Stahl, verzinkt											
223-13694-6	VSCHRBG ST	DVWE10-L G 3/8A CF	10	G 3/8A	L	21	40	580	Stahl, verzinkt	83	*0.18*
223-13694-1	VSCHRBG ST	DVWE10-S G 3/8A CF	10	G 3/8A	S	9	100	1 450	Stahl, verzinkt	103	*0.23*
Edelstahl											
223-13694-7	VSCHRBG VA	DVWE10-L G 3/8A	10	G 3/8A	L	21	40	580	Edelstahl 1.4571	83	*0.18*
223-13694-3	VSCHRBG VA	DVWE10-S G 3/8A	10	G 3/8A	S	9	100	1 450	Edelstahl 1.4404	103	*0.23*

Schwenkverschraubungen DG

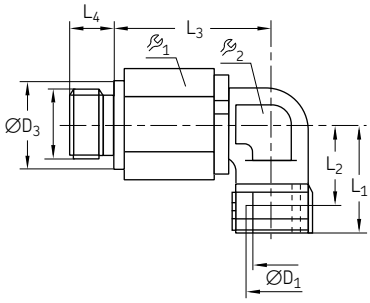

Bestellnummer	Bezeichnung		Rohr Ø	ØD1	Reihe	Drehzahl max.	Betriebsdruck max.		Werkstoff	Gewicht	
			mm	in		min-1	bar	*psi*		g	*lb*
223-13665-7	VSCHRBG ST	DG104/ 6-S G 1/4A CF	6	G 1/4A	S	400	100	1 450	Stahl, verzinkt	131	*0.29*
223-13665-8	VSCHRBG ST	DG104/ 8-S G 1/4A CF	8	G 1/4A	S	400	100	1 450	Stahl, verzinkt	135	*0.30*
223-13665-9	VSCHRBG ST	DG104/12-S G 3/8A CF	12	G 3/8A	S	200	100	1 450	Stahl, verzinkt	284	*0.62*

Doppelkantenschneidring-Verschraubungen

Verschlussbutzen BUZ

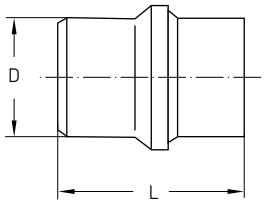

Bestellnummer	Bezeichnung	Reihe	D	L	Werkstoff	Betriebsdruck max.		Gewicht	
			mm	mm		bar	*psi*	g	*lb*
Stahl, verzinkt									
223-13640-1	VERSCHLUSSBUTZEN ST BUZ 6-L/S CF	**L/S**	6	19,5	Stahl, verzinkt	*315*	4 570	*5*	*0.01*
223-13640-5	VERSCHLUSSBUTZEN ST BUZ 8-L/S CF	**L/S**	8	19,5	Stahl, verzinkt	*315*	4 570	*8*	*0.02*
223-13640-3	VERSCHLUSSBUTZEN ST BUZ10 -L/S CF	**L/S**	10	21,0	Stahl, verzinkt	*315*	4 570	*13*	*0.03*
223-13640-4	VERSCHLUSSBUTZEN ST BUZ12 -L/S CF	**L/S**	12	21,8	Stahl, verzinkt	*315*	4 570	*20*	*0.04*
223-13640-8	VERSCHLUSSBUTZEN ST BUZ16 -S CF	S	16	25,5	Stahl, verzinkt	*400*	5 800	*39*	*0.09*
223-13640-2	VERSCHLUSSBUTZEN ST BUZ20 -S CF	S	20	30,5	Stahl, verzinkt	*400*	5 800	*73*	*0.16*
Edelstahl									
223-14215-5	VERSCHLUSSBUTZEN VA BUZ 6-L/S	**L/S**	6	19,5	Edelstahl 1.4571	*315*	4 570	*5*	*0.01*
223-14215-3	VERSCHLUSSBUTZEN VA BUZ10 -L/S	**L/S**	10	21,0	Edelstahl 1.4571	*315*	4 570	*13*	*0.03*
223-14215-2	VERSCHLUSSBUTZEN VA BUZ12 -L/S	**L/S**	12	21,8	Edelstahl 1.4571	*315*	4 570	*20*	*0.04*
223-13640-9	VERSCHLUSSBUTZEN VA BUZ18 -L CF	L/S	18	24,0	Edelstahl 1.4571	*315*	4 570	*45*	*0.10*
223-14215-4	VERSCHLUSSBUTZEN VA BUZ20 -S	**S**	20	30,5	Edelstahl 1.4571	*400*	5 800	*73*	*0.16*

Verschraubung mit Schneidring und Weichdichtung (SSCS)

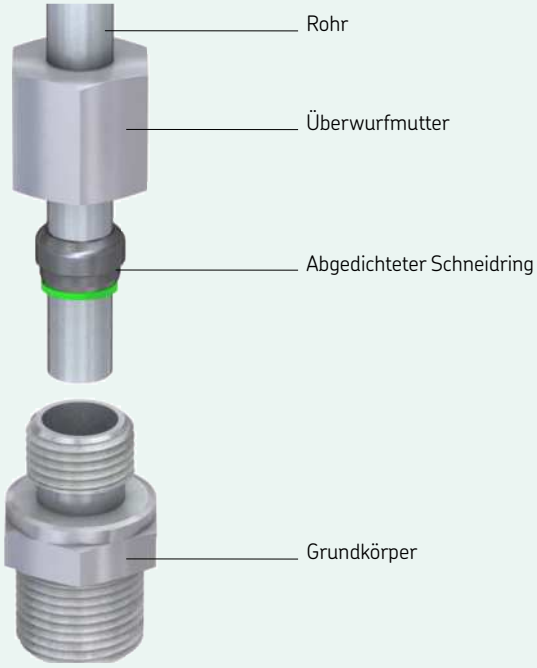

Verschraubung mit Schneidring und Weichdichtung vor dem Anziehen

Verschraubung mit Schneidring und Weichdichtung nach dem Anziehen

Produktbeschreibung

Soft-Verschraubungen mit Schneidring und Weichdichtung umfassen eine Überwurfmutter, einen Schneidring, einen Stützring mit Weichdichtung und einen Grundkörper mit einer weiteren Weichdichtung. Zum Herstellen der Verbindung müssen die Überwurfmutter und der abgedichtete Schneidring auf das Rohrende gesetzt werden. Dabei sind alle Teile wie oben abgebildet auszurichten. Anschließend kann das Rohrende in den Grundkörper gesteckt und die Überwurfmutter angezogen werden. Bei diesem Vorgang schneidet der Schneidring mit Dichtung so in das Rohr, dass die Verbindung abgedichtet wird, siehe Abb. oben. Die Verbindung wird zusätzlich durch die Weichdichtung abgedichtet.

Eigenschaften und Vorteile

- Kompakter Bauraum
- Praktisch leckagefreie Hochdruckverbindung
- Für Anwendungen mit Hochdruck-Öl- und Hochdruck-Fettschmierung empfohlen
- Gängiges Verbindungssystem für Hochdrucksysteme
- Höhere Nenndrücke als bei DoppelkantenschneidringVerbindungen
- Hohe Dichtwirkung, insbesondere bei Medien mit niedriger Viskosität (z. B. kein Schwitzen bei Ölen mit niedriger Viskosität)
- Einfache Montage durch Anziehen der Überwurfmutter bis zum Anschlag (keine Gefahr, dass die Verschraubung zu schwach oder zu stark angezogen wird)
- Dämpfung von Rohrschwingungen durch Rohrfixierung mit Schneidring und Weichdichtung
- Großer Betriebstemperaturbereich von -25 bis 80 °C
- 25 % geringere Anzugsdrehmomente als bei TECS-Verschraubungen
- Verschraubung mit Schneidring und Weichdichtung vor dem Anziehen

Verschraubung mit Schneidring und Weichdichtung

Gerade Einschraubverschraubung GE

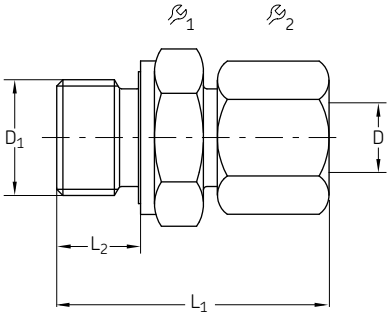

Bestellnummer	Bezeichnung	Reihe	Rohr ØD	ØD1	L	L1			Werkstoff	Betriebsdruck max.		Gewicht	
			mm		mm	mm	mm	mm		bar	*psi*	g	*lb*
471-004-191	VSCHRBG ST GE 4-LL G 1/8A-ED CF	LL	4	G 1/8A	19	6,5	14	10	Stahl, verzinkt	100	*1 450*	15	*0.03*
471-004-311	VSCHRBG ST GE 4-LL M 10x1,0-ED CF	LL	4	M10x1	26	8	10	10	Stahl, verzinkt	100	*1 450*	15	*0.03*
471-006-192	VSCHRBG ST GE 6-L G 1/8A-ED CF	L	6	G 1/8A	23	8	14	14	Stahl, verzinkt	500	*7 250*	25	*0.06*
471-006-161	VSCHRBG ST GE 6-L G 1/4A-ED CF	L	6	G 1/4A	25	12	19	14	Stahl, verzinkt	500	*7 250*	40	*0.09*
471-006-311	VSCHRBG ST GE 6-L M 10x1,0-ED CF	L	6	M10x1	23	8	14	14	Stahl, verzinkt	500	*7 250*	25	*0.06*
471-006-351	VSCHRBG ST GE 6-L M 14x1,5-ED CF	L	6	M14x1,5	27	12	14	14	Stahl, verzinkt	400	*5 800*	44	*0.10*
471-008-130	VSCHRBG ST GE 8-L G 1/8A-ED CF	L	8	G 1/8A	24	8	14	17	Stahl, verzinkt	500	*7 250*	33	*0.07*
471-008-161	VSCHRBG ST GE 8-L G 1/4A-ED CF	L	8	G 1/4A	25	12	19	17	Stahl, verzinkt	500	*7 250*	44	*0.10*
471-008-131	VSCHRBG ST GE 8-L G 1/2A-ED CF	L	8	G 1/2A	27	14	27	17	Stahl, verzinkt	400	*5 800*	90	*0.20*
471-008-211	VSCHRBG ST GE 8-L G 3/8A-ED CF	L	8	G 3/8A	26	12	22	17	Stahl, verzinkt	400	*5 800*	60	*0.13*
471-008-314	VSCHRBG ST GE 8-L M 10x1,0-ED CF	L	8	M 10x1	34	7	17	14	Stahl, verzinkt	45	*650*	40	*0.09*
471-008-345	VSCHRBG ST GE 8-L M 12x1,5-ED CF	L	8	M12x1,5	25	12	17	17	Stahl, verzinkt	500	*7 250*	37	*0.08*
471-008-351	VSCHRBG ST GE 8-L M 14x1,5-ED CF	L	8	M14x1,5	30	12	19	17	Stahl, verzinkt	400	*5 800*	50	*0.11*
471-008-391	VSCHRBG ST GE 8-L M 18x1,5-ED CF	L	8	M18x1,5	38	11	24	17	Stahl, verzinkt	400	*5 800*	70	*0.15*
471-010-161	VSCHRBG ST GE 10-L G 1/4A-ED CF	L	10	G 1/4A	26	12	19	19	Stahl, verzinkt	500	*7 250*	50	*0.11*
471-010-211	VSCHRBG ST GE 10-L G 3/8A-ED CF	L	10	G 3/8A	27	12	22	22	Stahl, verzinkt	400	*5 800*	60	*0.13*
471-010-312	VSCHRBG ST GE 10-L M 10x1,0-ED CF	L	10	M10x1	32	8	19	17	Stahl, verzinkt	500	*7 250*	43	*0.09*
471-010-351	VSCHRBG ST GE 10-L M 14x1,5-ED CF	L	10	M14x1,5	26	12	19	19	Stahl, verzinkt	500	*7 250*	50	*0.11*
471-010-391	VSCHRBG ST GE 10-L M 18x1,5-ED CF	L	10	M18x1,5	27	12	24	19	Stahl, verzinkt	400	*5 800*	75	*0.17*
471-012-161	VSCHRBG ST GE 12-L G 1/4A-ED CF	L	12	G 1/4A	27	12	19	22	Stahl, verzinkt	400	*5 800*	58	*0.13*
471-012-211	VSCHRBG ST GE 12-L G 3/8A-ED CF	L	12	G 3/8A	27	12	22	22	Stahl, verzinkt	400	*5 800*	73	*0.16*
471-012-391	VSCHRBG ST GE 12-L M 18x1,5-ED CF	L	12	M18x1,5	27	12	24	22	Stahl, verzinkt	400	*5 800*	120	*0.26*

Verschlusskegel VKA

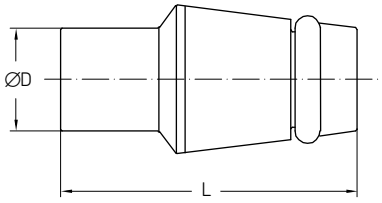

Bestellnummer	Bezeichnung	Reihe	Rohr ØD	L	Werkstoff	Betriebsdruck max.		Gewicht	
			mm	mm		bar	*psi*	g	*lb*
Stahl, verzinkt									
223-10297-5	VERSCHLUSSKEGEL ST VKA 6-L/S CF	L/S	6	18,5	Stahl, verzinkt	800	*11 600*	6	*0.01*
460-708-001	VERSCHLUSSKEGEL ST VKA 8-L CF	L	8	18,5	Stahl, verzinkt	500	*7 250*	9	*0.02*
223-10297-6	VERSCHLUSSKEGEL ST VKA10-L/S CF	L/S	10	15	Stahl, verzinkt	800	*11 600*	15	*0.03*
223-10297-7	VERSCHLUSSKEGEL ST VKA20-S CF	S	20	28,5	Stahl, verzinkt	420	*6 090*	78	*0.17*
223-14241-2	VERSCHLUSSKEGEL ST VKA30-S CF	S	30	30,5	Stahl, verzinkt	420	*6 090*	180	*0.40*
Edelstahl									
223-14241-9	VERSCHLUSSKEGEL VA VKA10-L/S	L/S	10	15	Edelstahl 1.4571	630	*9 140*	15	*0.03*
223-14241-5	VERSCHLUSSKEGEL VA VKA30-S	S	30	30.5	Edelstahl 1.4571	400	*5 800*	180	*0.40*

Verschraubung mit Schneidring und Weichdichtung

Gerade Einschraubverschraubungen mit gekürzter Dichtung und Funktionsmutter GE (kurz)

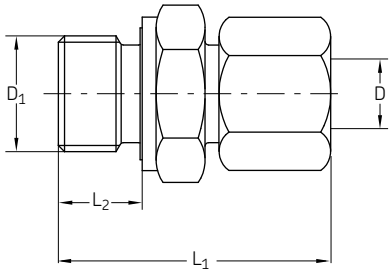

Bestell-nummer	Bezeichnung	Reihe	Rohr ∅D	∅D1	L1	⚒1	⚒2	Werkstoff	Betriebs-druck max.		Gewicht	
			mm	mm	mm	mm	mm		bar	*psi*	g	*lb*
471-006-320	VSCHRBG ST GE 6-LL M10x1,0-ED CF(GEW.KU	LL	6	M10x1	31	14	14	Stahl, verzinkt	100	*1 450*	27	*0.06*
471-006-319	VSCHRBG ST GE 6-LL M12x1,0-ED CF(GEW.KU	LL	6	M12x1	31	14	19	Stahl, verzinkt	100	*1 450*	40	*0.09*
471-008-132	VSCHRBG ST GE 8-LL M10x1,0-ED CF GEW.KU	LL	8	M10x1	34	17	14	Stahl, verzinkt	100	*1 450*	35	*0.08*
471-008-318	VSCHRBG ST GE 8-LL M12x1,0-ED CF GEW.KU	LL	8	M12x1	32	17	19	Stahl, verzinkt	100	*1 450*	70	*0.15*
471-010-312	VSCHRBG ST GE10-LL M10x1,0-ED CF GEW.KU	LL	10	M10x1	32	19	17	Stahl, verzinkt	100	*1 450*	43	*0.09*
471-010-318	VSCHRBG ST GE10-LL M12x1,0-ED CF GEW.KU	LL	10	M12x1	34	19	19	Stahl, verzinkt	100	*1 450*	45	*0.10*
471-012-312	VSCHRBG ST GE12-LL M10x1,0-ED CF GEW.KU	LL	12	M10x1	36	22	22	Stahl, verzinkt	100	*1 450*	57	*0.13*

Gerade Schottverschraubungen mit Funktionsmutter SVZ

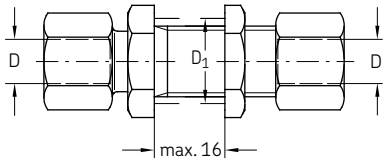

Bestellnummer	Bezeichnung	Reihe	Rohr ∅D	D1	L1	L2	⚒1	⚒2	⚒3	Werkstoff	Betriebsdruck max.		Gewicht	
			mm	mm	mm	mm	mm	mm	mm		bar	*psi*	g	*lb*
474-606-331	VSCHRBG ST SV 6-L CF	L	6	12,5	22	42	17	17	14	Stahl, verzinkt	500	*7 250*	61	*0.13*
474-608-351	VSCHRBG ST SV 8-L CF	L	8	14,5	23	42	19	19	17	Stahl, verzinkt	500	*7 250*	83	*0.18*
474-610-351	VSCHRBG ST SV10-L CF	L	10	16,5	25	43	22	22	19	Stahl, verzinkt	500	*7 250*	100	*0.22*
474-612-391	VSCHRBG ST SV12-L CF	L	12	18,5	25	44	24	24	22	Stahl, verzinkt	400	*5 800*	134	*0.30*
474-615-431	VSCHRBG ST SV15-L CF	L	15	22,5	27	46	27	30	27	Stahl, verzinkt	400	*5 800*	224	*0.49*
474-618-441	VSCHRBG ST SV18-L CF	L	18	26,5	30	49	32	36	32	Stahl, verzinkt	400	*5 800*	344	*0.76*

Verschraubung mit Schneidring und Weichdichtung

Gerade Verbinder (Rohrverbinder) mit Funktionsmutter GZ

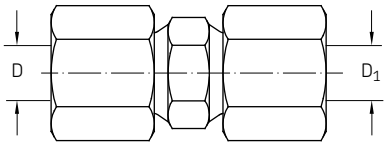

Bestellnummer	Bezeichnung	Reihe	Rohr ∅D	L		Werkstoff	Betriebsdruck max.		Gewicht	
			mm	mm	mm		bar	*psi*	g	*lb*
474-506-061	VSCHRBG ST G 6Z-L CF	L	6	39	14	Stahl, verzinkt	500	*7 250*	35	*0.08*
474-508-081	VSCHRBG ST G 8Z-L CF	L	8	40	17	Stahl, verzinkt	500	*7 250*	50	*0.11*
474-510-101	VSCHRBG ST G10Z-L CF	L	10	42	19	Stahl, verzinkt	500	*7 250*	64	*0.14*
474-512-121	VSCHRBG ST G12Z-L CF	L	12	43	22	Stahl, verzinkt	400	*5 800*	87	*0.19*
474-515-151	VSCHRBG ST G15Z-L CF	L	15	46	27	Stahl, verzinkt	400	*5 800*	144	*0.32*
474-518-181	VSCHRBG ST G18Z-L CF	L	18	48	32	Stahl, verzinkt	400	*5 800*	200	*0.44*

T-Verschraubungen mit Funktionsmutter TZ

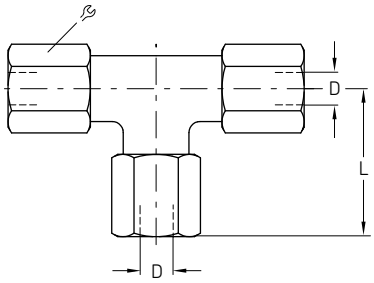

Bestellnummer	Bezeichnung	Reihe	Rohr ∅D	L		Werkstoff	Betriebsdruck max.		Gewicht	
			mm	mm	mm		bar	*psi*	g	*lb*
476-006-001	VSCHRBG ST T 6Z-L CF	L	6	27	14	Stahl, verzinkt	500	*7 250*	70	*0.15*
476-008-001	VSCHRBG ST T 8Z-L CF	L	8	29	17	Stahl, verzinkt	500	*7 250*	90	*0.20*
476-010-001	VSCHRBG ST T10Z-L CF	L	10	30	19	Stahl, verzinkt	500	*7 250*	114	*0.25*
476-012-001	VSCHRBG ST T12Z-L CF	L	12	32	22	Stahl, verzinkt	400	*5 800*	153	*0.34*
476-015-001	VSCHRBG ST T15Z-L CF	L	15	36	27	Stahl, verzinkt	400	*5 800*	241	*0.53*

Adapter, Verschlussschrauben

Produktbeschreibung

Wo Standardarmaturen nicht passen oder zu viel Platz einnehmen, kommen Adapter zum Einsatz. Da diese im System eine potenzielle Leckagestelle darstellen, bieten sie allerdings keine ideale Lösung. Aus diesem Grund ist es beim Auswahlprozess der Adapter wichtig, in puncto Dichtung, Werkstoff, Konstruktion und Betriebsdruck die richtige Wahl zu treffen. SKF bietet ein umfangreiches Sortiment an Adaptern für eine Vielzahl von Anwendungen mit den geeigneten Betriebsdrücken, Anschlüssen, Dichtungen und Formen.

Adapter, Verschlusskegel und Dichtringe sind in einer Reihe von Ausführungen erhältlich, um die Betriebsdruckanforderungen verschiedenster Anwendungen zu erfüllen:

- Ausführungen für bis zu 45 bar
- Ausführungen für bis zu 350 bar
- LL (sehr leicht, max. 100 bar)
- L (leicht, max. 500 bar)
- S (schwer, max. 800 bar)

• Eigenschaften und Vorteile

- Schnelle und praktisch leckagefreie Verbindung
- Ausführungen für nahezu jede Anwendung
- Platzsparende Bauweise

Anwendungen

- Lebensmittel- und Getränkeindustrie
- Erneuerbare Energien
- Baumaschinen
- Materialtransport
- Straßenfahrzeuge
- Werkzeugmaschinen
- usw.

Anschlüsse

Reduzieranschlüsse mit zylindrischem Gewinde für Betriebsdrücke bis 45 bar (Abdichtung durch Flachdichtring nach DIN 7603)

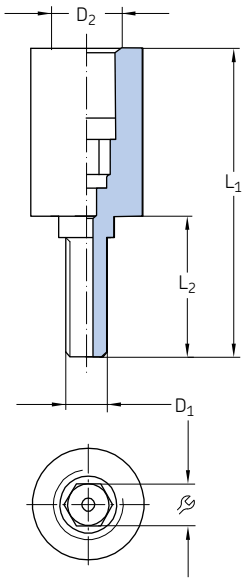

Bestellnummer	Bezeichnung	D_1	D_2	L_1	L_2		Werkstoff	Gewicht	
		mm	mm	mm	mm	mm		g	*lb*
843-130-021	ADAPTER ST M 3Ax M 5I CF	M3	M5	22	10	3 [1]	Stahl, verzinkt	4	*0.01*
843-130-022	ADAPTER ST M 4Ax M 5I CF	M4	M5	22	10	3 [1]	Stahl, verzinkt	5	*0.01*
843-130-023	ADAPTER ST M 5Ax M 5I CF	M5	M5	22	10	3 [1]	Stahl, verzinkt	11	*0.02*

[1] Innengewinde

Reduzieranschlüsse mit kegeligem Gewinde für Betriebsdrücke bis 45 bar

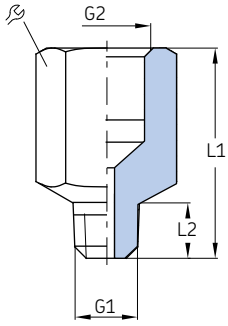

Bestellnummer	Bezeichnung	G_1	G_2	L_1	L_2		Werkstoff	Gewicht	
		mm	in	mm	mm	mm		g	*lb*
406-044-S1	ADAPTER ST M10x1AKx R1/4I CF	M10×1 keg.	R 1/4	22,5	8	17	Stahl, verzinkt	20	*0.04*

Anschlüsse

Reduzieranschlüsse mit zylindrischem Gewinde für Betriebsdrücke bis 45 bar (Abdichtung durch Flachdichtring nach DIN 7603)

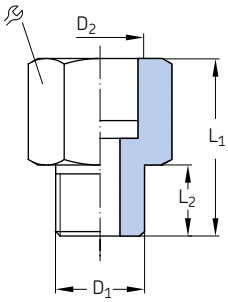

Bestellnummer	Bezeichnung	D_1	D_2	L_1	L_2		Werkstoff	Gewicht	
			in	mm	mm	mm		g	*lb*
Stahl, verzinkt									
401-013-161	ADAPTER ST G1/4Ax G1/2 CF	G 1/4 A	G 1/2	40	12	27	Stahl, verzinkt	114	*0.25*
401-011-132	ADAPTER ST G1/2Ax G1 CF	G 1/2 A	G 1	49	14	41	Stahl, verzinkt	222	*0.49*
401-013-171	ADAPTER ST G1/4Ax G1/2 CF	G 3/4 A	G 1/2	41	16	32	Stahl, verzinkt	140	*0.31*
P-78.01	ADAPTER ST M12x1Ax G1/4 CF	M12×1	G 1/4	27	8,5	19	Stahl, verzinkt	31	*0.07*
401-016-371	ADAPTER ST M16x1,5Ax G1/4 CF	M16×1.5	G 1/4	30	12	19	Stahl, verzinkt	39	*0.09*
243-001.10	ADAPTER ST M16x1,5Ax G1/2 CF	M16×1.5	G 1/2	31	9	27	Stahl, verzinkt	60	*0.13*
267-001.36	ADAPTER ST M18x1,5Ax G3/8 CF	M18×1.5	G 3/8	32	10	22	Stahl, verzinkt	50	*0.11*
243-001.20	ADAPTER ST M18x1,5Ax G1/2 CF	M18×1.5	G 1/2	32	10	27	Stahl, verzinkt	59	*0.13*
44-1755-2029	ADAPTER ST M20x1,5Ax G1/4 CF	M20×1.5	G 1/4	28	12	24	Stahl, verzinkt	59	*0.13*
Messing									
267-001.47	ADAPTER MS G3/8Ax G3/4	G 3/8 A	G 1/4	31	10	22	Messing	60	*0.13*
267-001.60	ADAPTER MS G3/8Ax G1/2	G 3/8 A	G 1/2	34	10	27	Messing	78	*0.17*
401-019-132	ADAPTER MS G1/2Ax G1/8	G 1/2 A	G 1/8	24	12	27	Messing	22	*0.05*
DZ333	ADAPTER MS G1/2Ax G1/4	G 1/2 A	G 1/4	24	12	27	Messing	64	*0.14*
401-013-131	ADAPTER MS G1/2Ax G1/2	G 1/2 A	G 1/2	40,5	12	27	Messing	107	*0.24*
DZ334	ADAPTER MS G1/2Ax G3/8	G 1/2 A	G 3/8	31	12	27	Messing	83	*0.18*
267-001.03	ADAPTER MS G1/2Ax G3/4	G 1/2 A	G 3/4	40	12	36	Messing	166	*0.37*
406-024	ADAPTER MS M10x1Ax G1/8	M10×1	G 1/8	20	8	14	Messing	15	*0.03*
401-016-312	ADAPTER MS M10x1Ax G1/4	M10×1	G 1/4	26,5	7,5	17	Messing	25	*0.06*
401-019-352	ADAPTER MS M14x1,5Ax G1/8	M14×1.5	G 1/8	20	9	17	Messing	24	*0.05*

Manometer-Anschlussverschraubungen für Betriebsdrücke bis 45 bar (Abdichtung durch Flachdichtring nach DIN 7603)

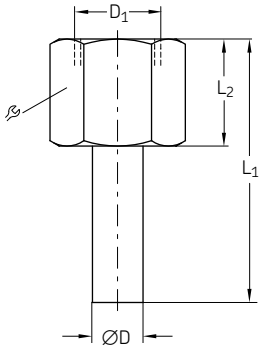

Bestellnummer	Bezeichnung	Reihe	Rohr ØD	D_1	L_1	L_2		Werkstoff	Betriebsdruck max.		Gewicht	
			mm	in	mm	mm	mm		bar	*psi*	g	*lb*
248-610.01	ADAPTER MS D 6AxG 1/4	L	6	G 1/4	46	22	17	Messing	45	*650*	30	*0.07*

Anschlüsse

Manometer-Anschlussverschraubungen mit zylindrischem Gewinde für Betriebsdrücke bis 45 bar

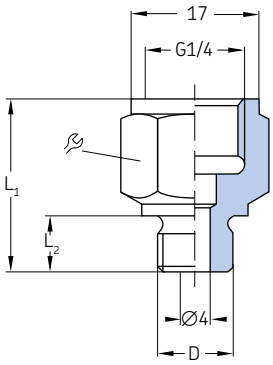

Bestellnummer	Bezeichnung	D	L_1	L_2		Werkstoff	Gewicht	
		mm	mm	mm	mm		g	*lb*
301-134	ANSCHLUSSSTUECK ST - M10×1 ZN	M10×1	23	7,5	17	Stahl, verzinkt	20	*0.044*
301-034	ANSCHLUSSSTUECK ST - M14×1,5 ZN	M14×1,5	22	9	17	Stahl, verzinkt	20	*0.044*

Reduzieranschlüsse mit kegeligem Gewinde für Betriebsdrücke bis 350 bar

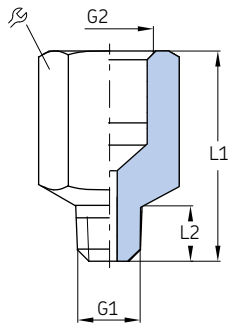

Bestellnummer	Bezeichnung	G_1	G_2	L_1	L_2		Werkstoff	Gewicht	
				mm	mm	mm		g	*lb*
304-19230-1	ADAPTER R1/8 AxM10x1,0 I CF	R1/8	M10×1	18	6	13	Stahl, verzinkt	20	*0.04*
304-19787-1	ADAPTER M 8X1,0 IXM 6X1,0KA CF	M 6×1K	M 8×1	20	6	10	Stahl, verzinkt	6	*0.01*
304-19437-1	ADAPTER M 8x1,0KAxM 8x1,0 I CF	M 8×1K	M 8×1	16	5	10	Stahl, verzinkt	5	*0.01*
304-19548-1	ADAPTER M 8x1,25KAxM 8x1,0 I CF	M 8×1,25K	M 8×1	20	8	12	Stahl, verzinkt	10	*0,02*
304-19167-1	ADAPTER M 8x1,0KAxG1/8 I CF	M 8×1K	G1/8	17	5	13	Stahl, verzinkt	10	*0.02*
304-19509-1	ADAPTER M10x1,0KAxM10x1,0 I CF	M10×1K	M10×1	18	6,5	13	Stahl, verzinkt	9	*0.02*
304-16337-1	ADAPTER M10x1 IxM12x1K A CF	M12×1K	M10×1	18	8	17	Stahl, verzinkt	15	*0.03*

Anschlüsse

Winkelreduzierstück 45° mit kegeligem Gewinde für Betriebsdrücke bis 350 bar

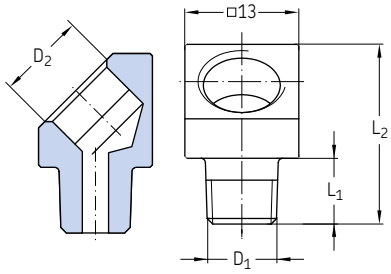

Bestell-nummer	Bezeichnung	D_1	D_2	L_1	L_2	Werkstoff	Gewicht	
				mm	mm		g	*lb*
432-70673-1	WINKVSCHRG 45GRAD R1/8A xG1/8 CF	R 1/8	G 1/8	6	20	Stahl, verzinkt	10	*0.02*
406-155K	WINKVSCHRG 45GRAD R1/8AxM10x1I CF	R 1/8	M10×1	7,5	20,5	Stahl, verzinkt	13	*0.03*
406-165K	WINKVSCHRG 45GRAD R1/8AxG1/8 CF	R 1/8	G 1/8	7,5	20,5	Stahl, verzinkt	13	*0.03*
432-24050-1	WINKVSCHRG 45GRAD M8x1AKxM8x1I CF	M8x1 keg.	M8x1	5	20	Stahl, verzinkt	11	*0.02*
432-71483-1	WINKVSCHRG 45GRAD M8x1AKxM10x1I CF	M8x1 keg.	M10x1	5	20	Stahl, verzinkt	11	*0.02*
406-145K	WINKVSCHRG 45GRAD M8x1AKxM10x1I CF	M8×1 keg.	M10×1	7,5	21	Stahl, verzinkt	11	*0.02*
406-045K	WINKVSCHRG 45GRAD M10x1AKxM10x1I CF	M10×1 keg.	M10×1	7,5	21	Stahl, verzinkt	12	*0.03*
432-24051-1	WINKVSCHRG 45GRAD M10x1AKxM8x1I CF	M10x1 keg.	M8x1	5	20	Stahl, verzinkt	12	*0.03*

Winkelreduzierstück 90° mit kegeligem Gewinde für Betriebsdrücke bis 350 bar

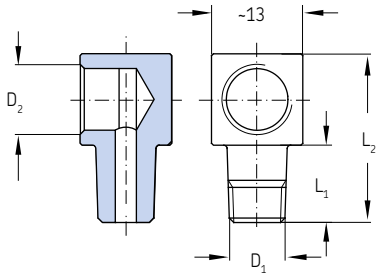

Bestell-nummer	Bezeichnung	D_1	D_2	L_1	L_2	Werkstoff	Gewicht	
				mm	mm		g	*lb*
432-70674-1	WINKVSCHRG 90GRAD G1/8xR1/8A CF	R 1/8	G 1/8	9	22.5	Stahl, verzinkt	16	*0.04*
406-091K	WINKVSCHRG 90GRAD R1/8AxG1/8 CF	R 1/8	G 1/8	11	24	Stahl, verzinkt	20	*0.04*
406-093K	WINKVSCHRG 90GRAD R1/8AxM10x1I CF	R 1/8	M10×1	11	24	Stahl, verzinkt	16	*0.04*
406-094K	WINKVSCHRG 90GR.M8x1,25AKxM8x1,25I CF	M8×1.25 keg.	M8×1.25	11	24	Stahl, verzinkt	11	*0.02*
406-089K	WINKVSCHRG 90GRAD M8x1AKxM10x1I CF	M8×1 keg.	M10×1	11	24	Stahl, verzinkt	15	*0.03*
406-090K	WINKVSCHRG 90GRAD M10x1AKxM10x1I CF	M10×1 keg.	M10×1	11	24	Stahl, verzinkt	16	*0.04*
406-092K	WINKVSCHRG 90GRAD M10x1AKxM10x1I CF	M10×1 keg.	M10×1	17	30	Stahl, verzinkt	20	*0.04*
432-24043-1	WINKVSCHRG 90GRAD M8x1AKxM8x1I CF	M8x1 keg.	M8x1	5	20	Stahl, verzinkt	12	*0.03*
432-24052-1	WINKVSCHRG 90GRAD M10x1AKxM8x1I CF	M10x1 keg.	M8x1	5	20	Stahl, verzinkt	14	*0.03*

Anschlüsse

Reduzieranschlüsse RI mit zylindrischem Gewinde für Betriebsdrücke bis 400 bar

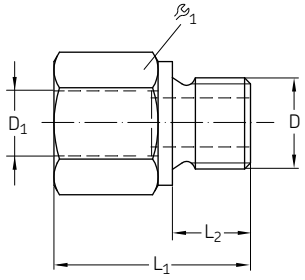

Bestellnummer	Bezeichnung	Rohr ∅D	∅D_1	L_1	L_2		Werkstoff	Betriebsdruck max.		Gewicht	
		in	in	mm	mm	mm		bar	*psi*	g	*lb*
Stahl, verzinkt											
222-12578-5	STUTZEN ST RI G 1/8AxG 1/4 CF	G 1/8A	G 1/4	31	8	19	Steel galvanized	400	*5 800*	42	*0.09*
222-12521-5	STUTZEN ST RI G 1/4AxG 1/8 CF	G 1/4A	G 1/8	28	12	19	Steel galvanized	400	*5 800*	38	*0.08*
222-12521-6	STUTZEN ST RI G 1/4AxG 3/8 CF	G 1/4A	G 3/8	36	12	24	Steel galvanized	400	*5 800*	69	*0.15*
222-12521-4	STUTZEN ST RI G 1/4AxG 1/2 CF	G 1/4A	G 1/2	40	12	30	Steel galvanized	400	*5 800*	116	*0.26*
222-13678-2	STUTZEN ST RI G 3/8AxG 1/8 CF	G 3/8A	G 1/8	22.5	12	22	Steel galvanized	400	*5 800*	39	*0.09*
222-12578-4	STUTZEN ST RI G 3/8AxG 1/4 CF	G 3/8A	G 1/4	36	12	22	Steel galvanized	400	*5 800*	68	*0.15*
222-12578-8	STUTZEN ST RI G 3/8AxG 1/2 CF	G 3/8A	G 1/2	41	12	30	Steel galvanized	400	*5 800*	125	*0.28*
222-12578-3	STUTZEN ST RI G 3/8AxG 3/4 CF	G 3/8A	G 3/4	44	12	36	Steel galvanized	315	*4 570*	183	*0.40*
222-12521-2	STUTZEN ST RI G 1/2AxG 1/4 CF	G 1/2A	G 1/4	24	14	27	Steel galvanized	315	*4 570*	56	*0.12*
96-3102-0058	STUTZEN ST RI G 1/2AxG 1/8 CF	G 1/2A	G 1/8	24	14	27	Steel galvanized	400	*5 800*	66	*0.15*
222-12599-2	STUTZEN ST RI G 1/2AxG 3/8 CF	G 1/2A	G 3/8	36	14	27	Steel galvanized	315	*4 570*	94	*0.21*
222-12047-2	STUTZEN ST RI G 1/2AxG 3/4 CF	G 1/2A	G 3/4	46	14	36	Steel galvanized	315	*4 570*	182	*0.40*
222-12599-3	STUTZEN ST RI G 1/2AxG 1 CF	G 1/2A	G 1	49	14	41	Steel galvanized	315	*4 570*	221	*0.49*
222-13678-1	STUTZEN ST RI G 3/4AxG 1/4 CF	G 3/4A	G 1/4	26	16	32	Steel galvanized	315	*4 570*	103	*0.23*
222-12578-9	STUTZEN ST RI G 3/4AxG 3/8 CF	G 3/4A	G 3/8	26	16	32	Steel galvanized	315	*4 570*	87	*0.19*
222-12047-8	STUTZEN ST RI G 3/4AxG 1/2 CF	G 3/4A	G 1/2	41	16	32	Steel galvanized	315	*4 570*	143	*0.32*
222-12047-4	STUTZEN ST RI G 3/4AxG 1 CF	G 3/4A	G 1	51	16	41	Steel galvanized	315	*4 570*	235	*0.52*
96-3133-0058	STUTZEN ST RI G 1AxG 1-1/2 CF	G 1A	G 1 1/2	59	18	60	Steel galvanized	160	*2 320*	585	*1.29*
222-13678-8	STUTZEN ST RI G 1-1/4AxG 1/2 CF	G 1 1/4A	G 1/2	32	20	50	Steel galvanized	160	*2 320*	308	*0.68*
222-12521-8	STUTZEN ST RI G 1-1/4AxG 3/4 CF	G 1 1/4A	G 3/4	32	20	50	Steel galvanized	160	*2 320*	267	*0.59*
222-12599-6	STUTZEN ST RI G 1-1/4AxG 1 CF	G 1 1/4A	G 1	32	20	50	Steel galvanized	160	*2 320*	458	*1.01*
96-3112-0058	STUTZEN ST RI G 1-1/2AxG 3/4 CF	G 1 1/2A	G 3/4	36	22	55	Steel galvanized	160	*2 320*	402	*0.89*
222-13678-3	STUTZEN ST RI G 1-1/2AxG 1 CF	G 1 1/2A	G 1	36	22	55	Steel galvanized	160	*2 320*	337	*0.74*
96-3136-0058	STUTZEN ST RI G 1-1/2AxG 1-1/4 CF	G 1 1/2A	G 1 1/4	58	22	55	Steel galvanized	160	*2 320*	542	*1.20*
96-3137-0058	STUTZEN ST RI G 2AxG 1-1/2 CF	G 2A	G 1 1/2	62	24	70	Steel galvanized	160	*2 320*	990	*2.18*
Edelstahl											
222-13618-1	STUTZEN VA RI G 1/8AxG 1/4	G 1/8A	G 1/4	31	8	19	Edelstahl 1.4571	400	*5 800*	42	*0.09*
222-10365-3	STUTZEN VA RI G 1/4AxG 1/8	G 1/4A	G 1/8	28	12	19	Edelstahl 1.4571	400	*5 800*	38	*0.08*
222-13618-5	STUTZEN VA RI G 1/4AxG 1/2	G 1/4A	G 1/2	40	12	30	Edelstahl 1.4571	400	*5 800*	116	*0.26*
222-14180-7	STUTZEN VA RI G 3/8AxG 1/4	G 3/8A	G 1/4	36	12	22	Edelstahl 1.4571	400	*5 800*	68	*0.15*
222-13618-2	STUTZEN VA RI G 3/8AxG 1/2	G 3/8A	G 1/2	41	12	30	Edelstahl 1.4571	400	*5 800*	125	*0.28*
222-14180-3	STUTZEN VA RI G 1/2AxG 1/4	G 1/2A	G 1/4	24	14	27	Edelstahl 1.4571	315	*4 570*	56	*0.12*
222-14180-6	STUTZEN VA RI G 1/2AxG 3/8	G 1/2A	G 3/8	36	14	27	Edelstahl 1.4571	315	*4 570*	94	*0.21*
222-14180-9	STUTZEN VA RI G 3/4AxG 3/8	G 3/4A	G 3/8	26	16	32	Edelstahl 1.4571	315	*4 570*	87	*0.19*
222-13618-3	STUTZEN VA RI G 3/4AxG 1/2	G 3/4A	G 1/2	41	16	32	Edelstahl 1.4571	315	*4 570*	143	*0.32*
222-14180-5	STUTZEN VA RI G 1AxG 3/4	G 1A	G 3/4	47	18	41	Edelstahl 1.4571	315	*4 570*	278	*0.61*

Anschlüsse

Schwenkverschraubungen, beweglich

091308

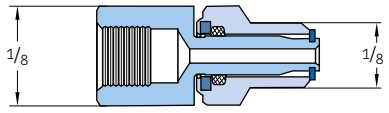

223-12567-1

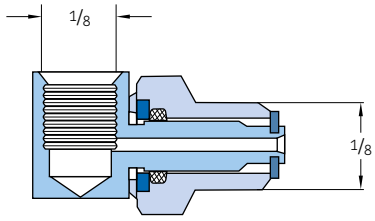

626-25702-1

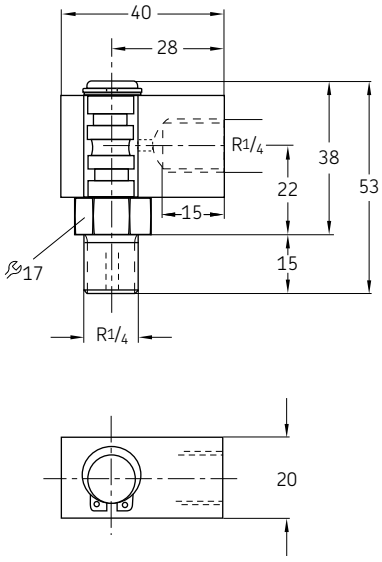

Bestell-nummer	Bezeichnung	Rohr ∅	∅D_1	∅D_2	Drehzahl max.	Betriebs-druck max.	Werkstoff	Gewicht
		mm	in	in	min^{-1}	bar		g
091308	GERADE DREHVERSCHRAUBUNHR 1/8 NPT	–	1/8 NPT	1/8 NPT	1	50	Stahl, verzinkt	20
223-12567-1	WINKELDREHVERSCHRAUBUNG 1/8 NPT	–	1/8 NPT	1/8 NPT	1	50	Stahl, verzinkt	40
626-25702-1	WINKELDREHVERSCHRAUBUNG R 1/4 x G 1/4	–	R1/4	R1/4	1	200	Messing	102

626-2...

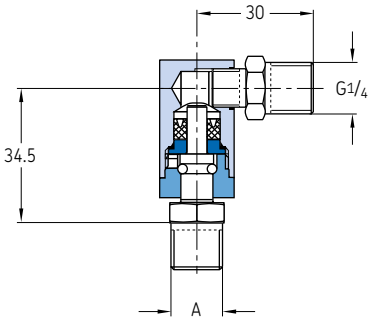

626-25720-2

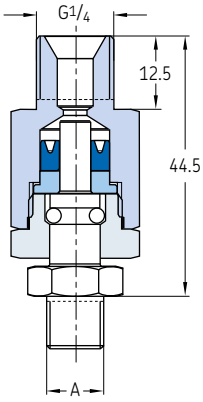

626-26696-2

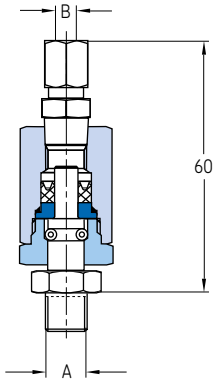

Bestellnummer	Bezeichnung	Rohr ∅	∅ D_1	∅ D_2	Drehzahl max.	Betriebs-druck max.	Werkstoff	Gewicht
		mm	in	in	min^{-1}	bar		g
626-25716-2	GELENK 1FACH WINKEL 90° G1/4AxG1/4A F	–	G1/4 AG	G1/4 AG	80	100	Stahl, verzinkt	105
626-25540-2	GELENK 1FACH WINKEL 90° G1/4AxG1/8A F	–	G1/4 AG	G1/8 AG	80	100	Stahl, verzinkt	105
626-26700-2	GELENK 1FACH WINKEL 90° G1/8AxD 4 F	4	–	G1/8 AG	80	100	Stahl, verzinkt	95
626-25438-2	GELENK 1FACH WINKEL 90° G1/8AxD 6 F	6	–	G1/8 AG	80	100	Stahl, verzinkt	100
626-26701-2	GELENK 1FACH WINKEL 90° G1/4AxD 4 F	4	–	G1/4 AG	80	100	Stahl, verzinkt	105
626-25717-2	GELENK 1FACH WINKEL 90° G1/4AxD 6 F	6	–	G1/4 AG	80	100	Stahl, verzinkt	102
626-26696-2	GELENK 1FACH GERADE G1/8AXD 4 CF	4	–	G1/8	80	100	Stahl, verzinkt	105

Anschlüsse

Schwenkverschraubungen, beweglich

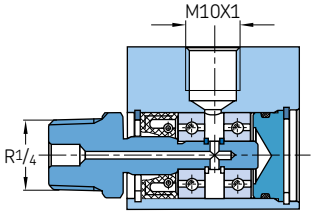

Bestellnummer	Bezeichnung	Rohr ∅D	Gewinde$_1$	Gewinde$_2$	Drehzahl max.	Öldruck max.		Luftdruck max.		Werkstoff	Gewicht	
		mm	in	mm	min^{-1}	bar	*psi*	bar	*psi*		g	*lb*
Messing												
DLY930-2	DREHGELENK MS 8 G1/4A	8	G 1/4 A	M14x1,5	1400	20	*290*	8	*116*	Messing	246	*0.54*
DLY931	DREHGELENK MS 8 R1/8K	8	R 1/8	M14x1,5	1400	20	*290*	8	*116*	Messing	244	*0.54*
Aluminium												
DLY932	DREHGELENK AL 8 R1/4K	6	R 1/4	M10x1	1400	5	*72*	–	–	Aluminium	65	*0.14*

Verschlussschrauben

Entlüftungsschrauben mit Profildichtung nach ISO 9974-2

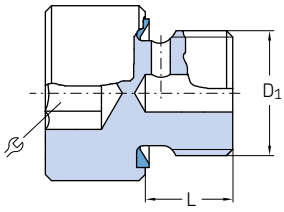

Bestellnummer	Bezeichnung	D_1	L		Werkstoff	Gewicht	
			mm	mm		g	*lb*
466-431-006	ENTLUEFTUNGSSCHRAUBE,6KT ST M10x1	M10x1	7	10	Stahl, verzinkt	10	*0.02*
466-431-005	ENTLUEFTUNGSSCHRAUBE,IN6 ST M10x1	M10x1	7	5	Stahl, verzinkt	10	*0.02*
466-431-009	ENTLUEFTUNGSSCHRAUBE,IN6 ST G 1/8A	G 1/8A	7	5	Stahl, verzinkt	11	*0.02*

Entlüftungsschrauben, Abdichtung durch Flachdichtring nach DIN 7603

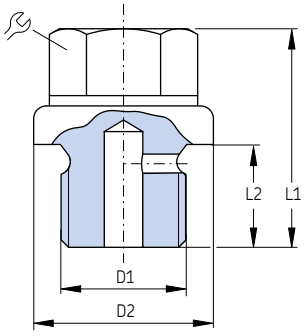

Bestellnummer	Bezeichnung	D_1	D_2	L_1	L_2		Werkstoff	Betriebsdruck max.		Gewicht	
			mm	mm	mm	mm		bar	*psi*	g	*lb*
833-020-022	ENTLUEFTUNGSSCHRAUBE ST M 8x1	M8x1	12	13,5	7,5	11	Stahl, verzinkt	45	*650*	7	*0.015*
833-330-016	ENTLUEFTUNGSSCHRAUBE ST M10x1	M10x1	14	17	8	11	Stahl, verzinkt	45	*650*	11	*0.024*
833-330-021	ENTLUEFTUNGSSCHRAUBE ST G 1/8A	G 1/8 A	14	17	8	11	Stahl, verzinkt	45	*650*	10	*0.022*
833-340-034	ENTLUEFTUNGSSCHRAUBE ST G 1/4A	G 1/4 A	18	17	8	11	Stahl, verzinkt	45	*650*	22	*0.049*

Verschlussschrauben

Verschlussschrauben VSTI

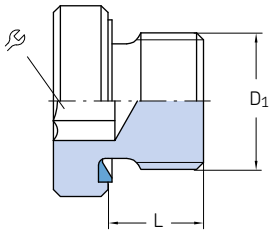

Bestellnummer	Bezeichnung	Rohr ∅D	D_1	L		Werkstoff	Betriebsdruck max.		Gewicht	
			mm	mm	mm		bar	*psi*	g	*lb*
Stahl, verzinkt										
466-419-001	SCHRAUBE,VERS.IN6 VSTI G 1/8A-ED CF	G 1/8A	14	8	5	Stahl, verzinkt	400	*5 800*	8	*0.02*
223-13702-1	SCHRAUBE,VERS.IN6 VSTI G 1/4A-ED CF	G 1/4A	19	12	6	Stahl, verzinkt	400	*5 800*	20	*0.04*
223-13702-7	SCHRAUBE,VERS.IN6 VSTI G 1/2A-ED CF	G 1/2A	27	14	10	Stahl, verzinkt	400	*5 800*	51	*0.11*
223-13702-6	SCHRAUBE,VERS.IN6 VSTI G 3/4A -ED CF	G 3/4A	32	16	12	Stahl, verzinkt	400	*5 800*	79	*0.17*
223-10530-4	SCHRAUBE,VERS.IN6 VSTI G1A -ED CF	G 1A	39,9	16	17	Stahl, verzinkt	400	*5 800*	130	*0.29*
466-429-001	SCHRAUBE,VERS.IN6 VSTI M 8x1-ED CF	M8x1 mm	12	8	4	Stahl, verzinkt	400	*5 800*	7	*0.02*
466-431-001	SCHRAUBE,VERS.IN6 VSTI M10x1-ED CF	M10x1 mm	14	8	5	Stahl, verzinkt	400	*5 800*	8	*0.02*
466-439-001	SCHRAUBE,VERS.IN6 VSTI M18x1,5-ED CF	M18x1,5 mm	23,9	14	8	Stahl, verzinkt	400	*5 800*	32	*0.07*
Edelstahl										
223-13702-5	SCHRAUBE,VERS.IN6 VSTI G1/4A -ED (VA)	G 1/4A	19	12	6	Edelstahl 1.4571	400	*5 800*	20	*0.04*
223-13702-9	SCHRAUBE,VERS.IN6 VSTI G1/2A -ED (VA)	G 1/2A	27	14	10	Edelstahl 1.4571	400	*5 800*	51	*0.11*

Verschlussschrauben, Abdichtung durch Flachdichtring nach DIN 7603

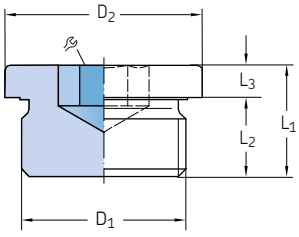

Bestellnummer	Bezeichnung	D_1	D_2	L_1	L_2	L_3		Werkstoff	Gewicht	
			mm	mm	mm	mm	mm		g	*lb*
DIN 910-R1-8-5.8	SCHRAUBE,VERS. 6KT 5.8 G 1/8A ZN	G 1/8 A	14	17	8	3	11	Stahl, verzinkt	11	*0.02*
DIN 910-R1-4x8-5.8	SCHRAUBE,VERS. 6KT 5.8 G 1/4A ZN	G 1/4 A	18	17	8	3	14	Stahl, verzinkt	19	*0.04*
DIN 910-R3-8-5.8	SCHRAUBE,VERS. 6KT 5.8 G 3/8A ZN	G 3/8 A	22	21	12	3	17	Stahl, verzinkt	38	*0.08*
DIN 910-R1-2-5.8	SCHRAUBE,VERS. 6KT 5.8 G 1/2A ZN	G 1/2 A	26	26	14	4	19	Stahl, verzinkt	68	*0.15*
DIN 910-R3-4-5.8	SCHRAUBE,VERS. 6KT 5.8 G 3/4A ZN	G 3/4 A	32	30	16	4	24	Stahl, verzinkt	125	*0.28*
DIN 910-R1-5.8	SCHRAUBE,VERS. 6KT 5.8 G1 A ZN	G 1 A	39	32	16	5	27	Stahl, verzinkt	199	*0.44*
402-011	SCHRAUBE,VERS. 6KT ST M 6x0,75A SW10	M6×0.75	–	9	5	–	10	Stahl, verzinkt	4	*0.01*
404-011	SCHRAUBE,VERS. 6KT ST M 8x1,0A SW11	M8×1	–	9,5	5,5	–	11	Stahl, verzinkt	5	*0.01*
406-011	SCHRAUBE,VERS. 6KT ST M10x1,0A SW12	M10×1	–	12	7	–	12	Stahl, verzinkt	8	*0.02*
408-211	SCHRAUBE,VERS. 6KT ST M12x1,0A SW17	M12×1	–	12	7	–	17	Stahl, verzinkt	14	*0.03*
408-011	SCHRAUBE,VERS. 6KT ST M14x1,5A SW17	M14×1.5	–	12	7	–	17	Stahl, verzinkt	17	*0.04*
410-011	SCHRAUBE,VERS. 6KT ST M16x1,5A SW19	M16×1.5	–	14	8	–	19	Stahl, verzinkt	25	*0.06*
412-011	SCHRAUBE,VERS. 6KT ST M18x1,5A SW22	M18×1.5	–	15	10	–	22	Stahl, verzinkt	33	*0.07*
DIN 908-M10x1-5.8	SCHRAUBE,VERS.IN6 5.8 M10x1,5 ZN	M10×1	14	11	8	3	5 1)	Stahl, verzinkt	7	*0.02*
DIN 908-M12x1.5-5.8	SCHRAUBE,VERS.IN6 5.8 M12x1,0 ZN	M12×1.5	17	15	12	3	6 1)	Stahl, verzinkt	12	*0.03*
DIN 908-M14x1.5-5.8	SCHRAUBE,VERS.IN6 5.8 M14x1,5 ZN	M14×1.5	19	15	12	3	6 1)	Stahl, verzinkt	16	*0.04*
DIN 908-G1-8A-5.8	SCHRAUBE,VERS.IN6 5.8 G 1/8A ZN	G 1/8 A	14	11	8	3	5 1)	Stahl, verzinkt	5	*0.01*
DIN 908-G3-8A-5.8	SCHRAUBE,VERS.IN6 5.8 G 3/8A ZN	G 3/8 A	22	15	12	3	8 1)	Stahl, verzinkt	10	*0.02*

Dichtringe

Flachdichtringe

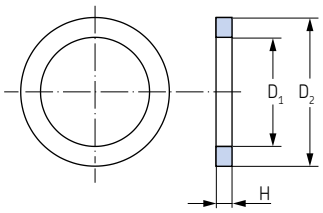

Bestellnummer	Bezeichnung	D_1	D_2	H	For Gewinde		Werkstoff	Gewicht (100 Stck.)	
		mm	mm	mm	mm	in		g	*lb*
Aluminium									
504-019-AL	DICHTRING AL 10,2x 13,9x 1,1	10,2	13,9	1.1	M10	G 1/8	Aluminium	100	*0.22*
Kupfer									
DIN 7603-A6x10-CU	DICHTRING CU 6,2x 9,9x 1,0	6,2	9,9	1	M6	–	Kupfer	100	*0.22*
DIN 7603-A8x11.5-CU	DICHTRING CU 8,2x 11,4x 1,0	8,2	11,4	1	M8	–	Kupfer	100	*0.22*
504-019	DICHTRING CU 10,2x 13,9x 1,1	10,2	13,9	1.1	M10	G 1/8	Kupfer	100	*0.22*
508-215-CU	DICHTRING CU 12,2x 15,9x 1,4	12,2	15,9	1.4	M12	–	Kupfer	100	*0.22*
508-320-CU	DICHTRING CU 12,2x 15,9x 2,0	12,2	15,9	2	M12	–	Kupfer	100	*0.22*
DIN 7603-A12x18-CU	DICHTRING CU 12,2x 14,9x 1,0	12,2	14,9	1	M12	–	Kupfer	100	*0.22*
508-108	DICHTRING CU 13,3x 17,9x 1,5	13,3	17,9	1.5	–	G 1/4	Kupfer	100	*0.22*
DIN 7603-A14x18-CU	DICHTRING CU 14,2x 17,9x 1,5	14,2	17,9	1.5	M14	–	Kupfer	200	*0.44*
DIN 7603-A16x20-CU	DICHTRING CU 16,2x 19,9x 1,5	16,2	19,9	1.5	M16	–	Kupfer	200	*0.44*
DIN 7603-A17x21-CU	DICHTRING CU 17,2x 20,9x 1,5	17,2	20,9	1.5	–	G 3/8	Kupfer	200	*0.44*
DIN 7603-A18x22-CU	DICHTRING CU 18,2x 21,9x 1,5	18,2	21,9	1.5	M18	–	Kupfer	200	*0.44*
DIN 7603-A20x24-CU	DICHTRING CU 20,2x 23,9x 1,5	20,2	23,9	1.5	M20	–	Kupfer	200	*0.44*
DIN 7603-A21x26-CU	DICHTRING CU 21,2x 25,9x 1,5	21,2	25,9	1.5	–	G 1/2	Kupfer	200	*0.44*
DIN 7603-A22x27-CU	DICHTRING CU 22,2x 26,9x 1,5	22,2	26,9	1.5	M22	–	Kupfer	300	*0.66*
DIN 7603-A27x32-CU	DICHTRING CU 27,3x 31,9x 2,0	27,3	31,9	2	M27	–	Kupfer	400	*0.88*
DIN 7603-A30x36-CU	DICHTRING CU 30,3x 35,9x 2,0	30,3	35,9	2	M30	–	Kupfer	500	*1.10*
DIN 7603-A33x39-CU	DICHTRING CU 33,3x 38,9x 2,0	33,3	38,9	2	M33	–	Kupfer	500	*1.10*

Steckverbinder

Produktbeschreibung

SKF Steckverbinder sind die schnellere Lösung zum Verbinden von Rohren. Durch einfaches Stecken werden so sichere Verbindungen hergestellt. Rohr in den Steckverbinder einstecken – fertig!
Ganz ohne Schraubenschlüssel. Dadurch lassen sich Verbindungen schneller und einfacher herstellen, besonders an schwer zugänglichen Stellen. Steckverbinder können für alle Anschlüsse in einem Schmiersystem eingesetzt werden, von der Pumpe über Verteiler und Druckschalter bis hin zu den Schmierstellen.
Haltekrallen im Steckverbinder sorgen dafür, dass die Rohrverbindung dicht hält, sogar bei 350 bar. Steckverbinder können sowohl für Kunststoff- als auch für Stahlleitungen eingesetzt werden.
SKF bietet Steckverbinder in zwei Ausführungen:

- 1-O-Ring-Steckverbinder (350 bar)
  für Fettschmiersysteme
- 3-O-Ring-Steckverbinder (300 bar)
  für Öl- und Fettschmiersysteme

Eigenschaften und Vorteile

- Schnelle und praktisch leckagefreie Verbindung
- Montage ganz ohne Schraubenschlüssel
- Zeitersparnis bei der Montage durch einfaches Stecken
- Die Verbindungen lassen sich drucklos leicht öffnen und wieder schließen
- Schutz gegen das Eindringen von Schmutzpartikeln

Anwendungen

- Lebensmittel- und Getränkeindustrie
- Erneuerbare Energien
- Baumaschinen
- Asphaltmischanlagen
- Landwirtschaftliche Maschinen
- Förderanlagen
- Straßennutzfahrzeuge
- usw.

Steckverbinder

1-O-Ring-Steckverbinder (350 bar)

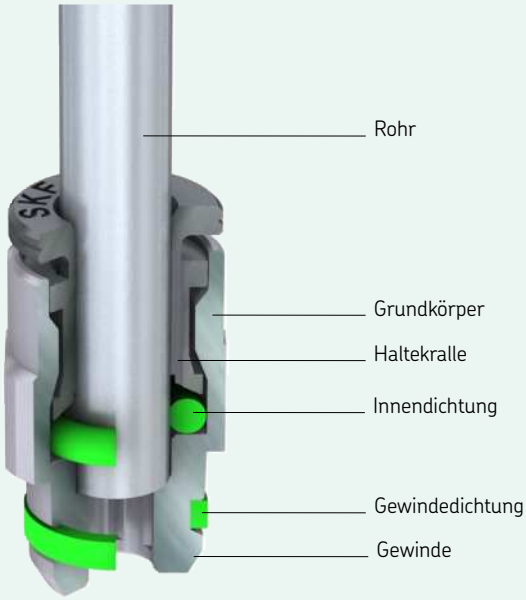

Produktbeschreibung

SKF 1-O-Ring-Steckverbinder sind mit nur einem O-Ring ausgestattet. Sie eignen sich für Fettschmiersysteme mit einem Systemdruck bis max. 350 bar.

Eigenschaften und Vorteile

- Geeignet für Fett
- Geringer Einbauraum
- In rauen Umgebungen sind Schutzkappen erforderlich
- Für einen Betriebsdruck von max. 350 bar
- Für Rohr ∅6 mm
- Kennzeichnung der Spannzange: mit Nut
- Oberfläche: vernickeltes C5M (seewasserbeständig)
- Rohrdichtung, Expansionsring für Spannzangenfutter
- Kunststoffrohre lassen sich damit auch ohne Krallnut verbinden
- Gewindedichtung mit Federring

Gerade Einschraub-Steckverbinder

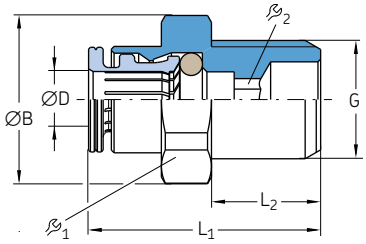

Bestell-nummer	Bezeichnung	Rohr ØD	G	ØB	L_1	L_2			Dich-tung	Werkstoff	Betriebs-druck max.	Gewicht (100 Stck.)
		mm	in	mm	mm	mm	mm	mm			bar	g
226-14139-1	STECKVSCHRBG GEZM 6511- 6-1/4-S01 ZG	6	G 1/4B	18,5	12	25,5	17	4	NBR	Messing, vernickelt	350	2 000

Gerade Einschraub-Steckverbinder mit PTFE-Gewindedichtung

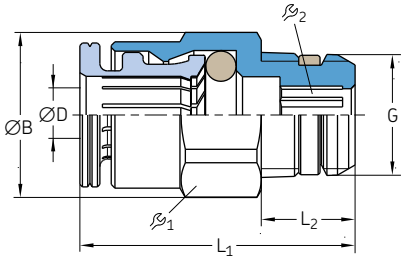

Bestel-nummer	Bezeichnung	Rohr ØD	G	ØB	L_1	L_2			O-Ring	Werkstoff	Betriebs-druck max.	Gewicht (100 Stck.)
		mm	in	mm	mm	mm	mm	mm			bar	g
226-14111-1	STECKVSCHRBG GEKM S6510- 6-1/8-S01 ZG	6	R 1/8	13,2	7.5	22	12	4	FPM	Messing, vernickelt	350	1 000
226-10205-5	STECKVSCHRBG GEZM S6510- 6-1/4-S01 ZG	6	G 1/4B	15,2	7	21,5	14	4	FPM	Messing, vernickelt	350	1 400

1-O-Ring-Steckverbinder

Steckverbinder mit kegeligem Einschraubgewinde

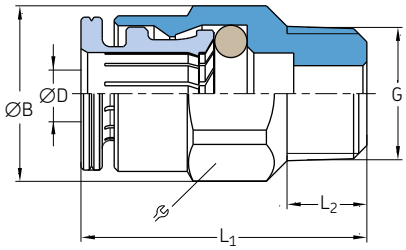

Bestellnummer	Bezeichnung	Rohr ØD	G	ØB	L_1	L_2		Dichtung	Gewicht (100 Stck.)
		mm		mm	mm	mm	mm		g
Messing, vernickelt									
226-14111-4	STECKVSCHRBG GEKM 6510- 6-M 6x1-S01 ZG	6	M6×1 keg.	13,2	24	6	12	NBR	900
226-14111-2	STECKVSCHRBG GEKM 6510- 6-M 8x1-S01 ZG	6	M8×1 keg.	13,2	23	6	12	NBR	1 000
226-14111-3	STECKVSCHRBG GEKM 6510- 6-M10x1-S01 ZG	6	M10×1 keg.	13,2	21,5	6	12	NBR	1 000
226-10622-8	STECKVSCHRBG GEKM 6510- 6-1/8-S01 ZG	6	R 1/8	13,2	22	7,5	12	NBR	1 000

Schwenkverschraubungen mit kegeligem Einschraubgewinde

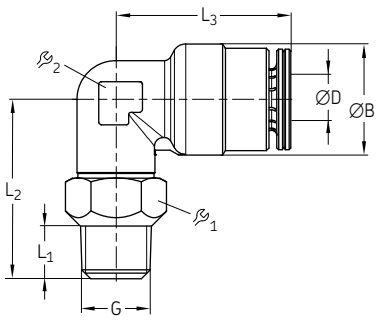

Bestell-nummer	Bezeichnung	Rohr ØD	G	Ø B	L_1	L_2	L_3			Dich-tung	Betriebs-druck max.		Gewicht (100 Stck.)
		mm		mm	mm	mm	mm	mm	mm		bar	*psi*	g
Messing, vernickelt													
226-14157-3	STECKVSCHRBG WEDKM 6520- 6-M 6x1-S01 ZG	6	M6×1 keg.	12,7	6	20,5	20	10	9	NBR	350	*5 080*	1 600
226-14157-1	STECKVSCHRBG WEDKM 6520- 6-M 8x1-S01 ZG	6	M8×1 keg.	12,7	6	20,5	20	10	9	NBR	350	*5 080*	1 600
226-14157-2	STECKVSCHRBG WEDKM 6520- 6-M10x1-S01 ZG	6	M10×1 keg.	12,7	6	20,5	20	12	9	NBR	350	*5 080*	2 000
226-13756-9	STECKVSCHRBG WEDKM 6520- 6-1/8-S01 ZG	6	R 1/8	12,7	7,5	21	20	12	9	NBR	350	*5 080*	1 900

Kniestücke mit kegeligem Einschraubgewinde

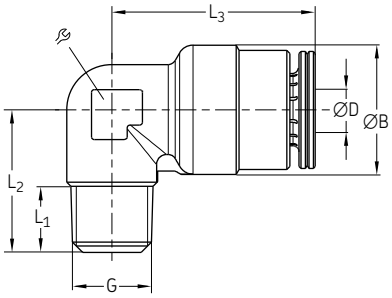

Bestell-nummer	Bezeichnung	Rohr ØD	G	ØB	L_1	L_2	L_3		Dichtung	Betriebs-druck max.		Gewicht (100 Stck.)
		mm		mm	mm	mm	mm	mm		bar	*psi*	g
Messing, vernickelt												
226-14123-4	STECKVSCHRBG WEKM 6500-6-M 6×1-S01 ZG	6	M6×1 keg.	12,7	6	15	20	9	NBR	350	*5 080*	1 400
226-14123-2	STECKVSCHRBG WEKM 6500-6-M 8×1-S01 ZG	6	M8×1 keg.	12,7	6,5	14	20	9	NBR	350	*5 080*	1 300
226-14123-3	STECKVSCHRBG WEKM 6500-6-M10×1-S01 ZG	6	M10×1 keg.	12,7	6	14	20	9	NBR	350	*5 080*	1 500
226-14123-5	STECKVSCHRBG WEKM 6500-6-1/8-S01 ZG	6	R 1/8	12,7	7,5	15,5	20	9	NBR	350	*5 080*	1 400
226-13753-9 1)	STECKVSCHRBG WEKM S6500-6 1/8-S01 ZG	6	R 1/8	12,7	7,5	15,5	20	9	NBR	350	*5 080*	1 400

1) mit FPM Gewindedichtung

Schwenkverschraubungen mit O-Ring-Abdichtung

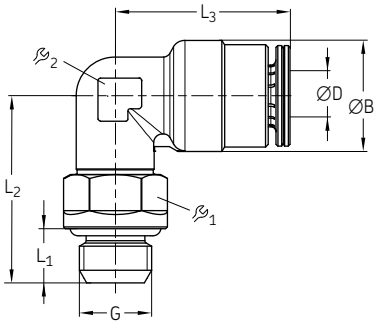

Bestell-nummer	Bezeichnung	Rohr ØD	G	ØB	L_1	L_2	L_3			Dichtung	Betriebs-druck max.		Gewicht (100 Stck.)
		mm		mm	mm	mm	mm	mm	mm		bar	*psi*	g
Messing, vernickelt													
226-11313-8	STECKVSCHRBG WEDZM 6522- 6-1/4-S01 ZG	6	G 1/4B	12,7	7	23	20	15	9	NBR	350	*5 080*	2 500
226-11313-9	STECKVSCHRBG WEDZM 6522- 6-1/8-S01 ZG	6	G 1/8B	12,7	6	21	20	12	9	NBR	350	*5 080*	2 300
226-11315-1	STECKVSCHRBG WEDZM 6522- 6-M 6-S01 ZG	6	M6×1	12,7	7	21	20	10	9	NBR	350	*5 080*	2 300
226-11315-2	STECKVSCHRBG WEDZM 6522- 6-M 8x1-S01 ZG	6	M8×1	12,7	7	22	20	10	9	NBR	350	*5 080*	2 400

1-O-Ring-Steckverbinder

Schwenkverschraubungen mit NBR-Gewindedichtung

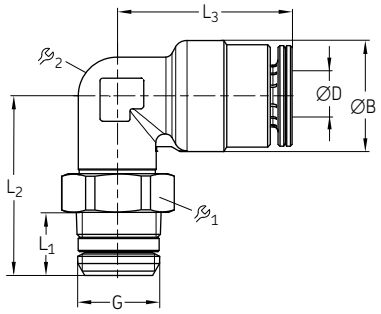

Bestell-nummer	Bezeichnung	Rohr ØD	G	ØB	L_1	L_2	L_3	$\mathfrak{S}_1$	$\mathfrak{S}_2$	Dichtung	Betriebsdruck max.	Gewicht (100 Stck.)
		mm	in	mm	mm	mm	mm	mm	mm		bar	g
Messing, vernickelt												
226-14157-4	STECKVSCHRBG WEDKM S6520- 6-1/4-S01 ZG	6	R 1/4	12,7	11	24,5	20,1	14	9	NBR	350	2 000
226-14157-5	STECKVSCHRBG WEDKM S6520- 6-1/8-S01 ZG	6	R 1/8	12,7	7,5	21	20	12	9	NBR	350	1 900

Schwenkverschraubungen mit Innensechskant und O-Ring-Gewindedichtung

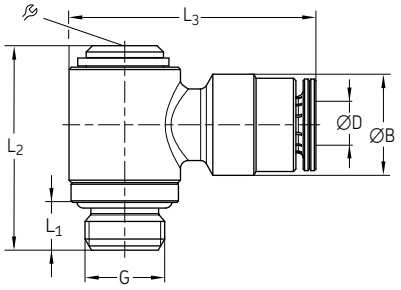

Bestell-nummer	Bezeichnung	Rohr ØD	G	ØB	L_1	L_2	L_3	$\mathfrak{S}$	Dichtung	Betriebsdruck max.	Gewicht (100 Stck.)
		mm		mm	mm	mm	mm	mm		bar	g
Messing, vernickelt											
226-10223-2	STECKVSCHRBG WEDZM 6622- 6-1/8-S01 ZG	6	G 1/8 B	12,7	6	25,7	24,1	5	NBR	350	2 700
226-10223-4	STECKVSCHRBG WEDZM 6622- 6M 8x1-S01 ZG	6	M 8×1	12,7	6	26	24	5	NBR	350	2 500
226-10223-6	STECKVSCHRBG WEDZM 6622- 6-M10x1-S01 ZG	6	M10×1	12,7	6	25,7	24,1	5	NBR	350	2 600

1-O-Ring-Steckverbinder

T-Einschraubverschraubungen

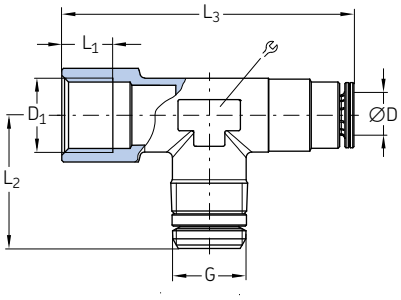

Bestellnummer	Bezeichnung	Rohr ØD	G	D_1	L_1	L_2	L_3	⌀	Dichtung	Betriebs-druck max.	Gewicht
		mm			mm	mm	mm	mm		bar	g
Messing, vernickelt											
226-14097-5	STECKVSCHRBG TSM S6410- 6-1/4 S01 ZG	6	G 1/4	G 1/4	9	23,5	51,5	14	NBR	350	50

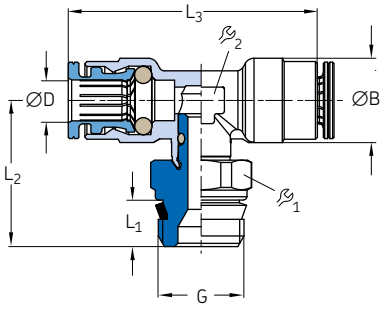

Bestellnummer	Bezeichnung	Rohr ØD	G	ØB	L_1	L_2	L_3	$⌀_1$	$⌀_2$	Dichtung	Betriebs-druck max.	Gewicht
		mm		mm	mm	mm	mm	mm	mm		bar	g
Messing, vernickelt												
226-10159-1	STECKVSCHRBG TEDZM S6430- 6-1/8-S01 ZG	6	G 1/8B	12,7	5,5	20,3	40,2	9	9	NBR	350	27
226-10159-9	STECKVSCHRBG TEDZM S6430- 6-1/4-S01 ZG	6	G 1/4B	12,7	7	22	40	14	9	NBR	350	35

1-O-Ring-Steckverbinder

T-Verschraubungen

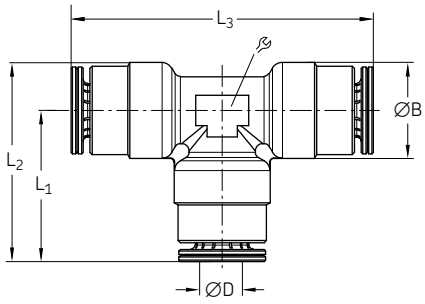

Bestellnummer	Bezeichnung	Rohr ØD	ØB	L_1	L_2	L_3		Dichtung	Werkstoff	Betriebs-druck max.	Gewicht
		mm	mm	mm	mm	mm	mm			bar	g
226-14097-4	STECKVSCHRBG TSM 6	6	12,7	20	26	40	6	NBR	Messing, vernickelt	350	20

Gerade Schottverschraubungen

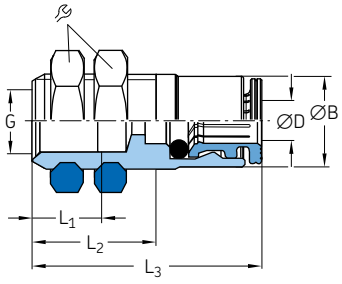

Bestellnummer	Bezeichnung	Rohr ØD	G	ØB	L_1	L_2	L_3		Dichtung	Werkstoff	Betriebs-druck max.	Gewicht
		mm		mm	mm	mm	mm	mm			bar	g
226-10214-4	STECKVSCHRBG SVM 6-G 1/8	6	G 1/8	12,5	9	17	31,6	17	NBR	Messing, vernickelt	350	26
226-10214-7	STECKVSCHRBG SVM 6-M 8×1	6	M 8×1	12,5	9	17	31,5	17	NBR	Messing, vernickelt	350	27

1-O-Ring-Steckverbinder

Rohrverbinder

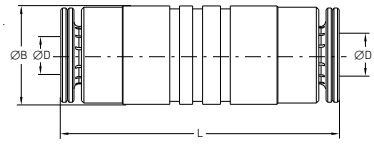

Bestellnummer	Bezeichnung	Rohr ØD	ØB	L	Dichtung	Werkstoff	Betriebsdruck max.		Gewicht	
		mm	mm	mm			bar	*psi*	g	*lb*
226-13773-4	STECKVERBIND.GSM 6	6	12	34	NBR	Messing, vernickelt	350	*5 080*	18	*0.04*

3-O-Ring-Steckverbinder

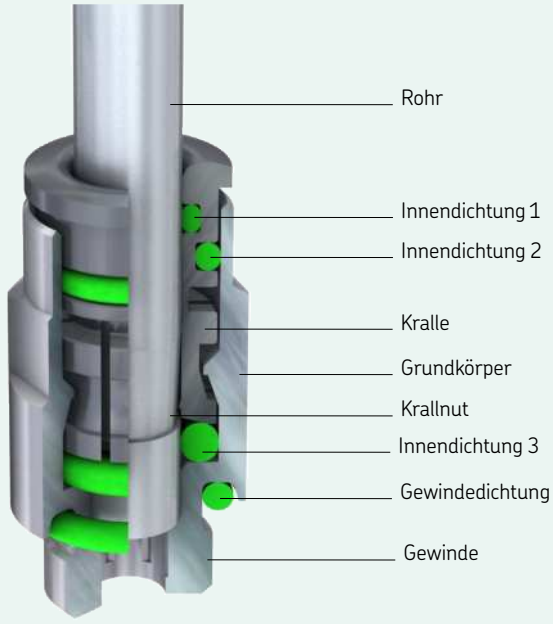

Krallnuten

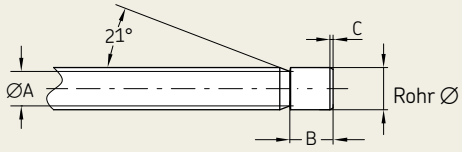

Produktbeschreibung

SKF 3-O-Ring-Steckverbinder sind mit drei O-Ringen ausgestattet. Sie eignen sich für Ölschmiersysteme mit einem Systemdruck bis max. 300 bar. Für eine zuverlässige Verbindung mit Steckverbindern sind Stahlrohre bzw. Schlauchanschlussstücke mit einer Krallnut zu versehen. Kunststoffrohre lassen sich auch ohne zusätzliche Krallnut verbinden.

Bei Metallrohren ist am Rohrende eine Krallnut erforderlich.

Rohr Ø	A +0,3	B ±0,2	C
4	3,1	5	0,3 ... 0,7
6	4,9	6,2	0,4 ... 0,9
8	6,9	6,2	0,5 ... 0,9

Ein Werkzeug zum Vorbereiten der Rohrenden (Ablängen und Anfertigen der Nut) ist im Abschnitt „Werkzeug“ zu finden.

Eigenschaften und Vorteile

- Geeignet für Öl- und Fließfett
- Bessere Dichtungseigenschaften durch drei O-Ringe (leckagefrei)
- Für einen Betriebsdruck von max. 300 bar
- Für Rohre mit Ø4, 6 und 8 mm
- Kennzeichnung der Spannzange: glatt
- Oberfläche: vernickelte Spannzange C4
- Einstecktiefe bei Kunststoff- und Stahlrohren
  – Ø4 mm: 19 mm
  – Ø6 mm: 22 mm
  – Ø8 mm: 24 mm
- Reduzierung der Biegekräfte
- Rohrdichtung, Expansionsring für Spannzangenfutter
- O-Ring zur Gewindeabdichtung

Gerade Steckverbinder mit zylindrischem Einschraubgewinde

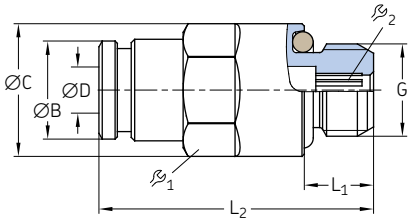

Bestellnummer	Bezeichnung	Rohr ØD	G	ØB	ØC	L_1	L_2			Dichtung	Werkstoff	Betriebsdruck max.	Gewicht (100 Stck.)
		mm		mm	mm	mm	mm	mm	mm			bar	g
451-004-260-VS	STECKVSCHRBG GEZ 4-M6 NBR	4	M6	8,8	11,5	4,5	25	10	2,5	NBR	Messing	300	1 000
404-073-VS	STECKVSCHRBG GEZ 4-M6x0,75 NBR	4	M6×0,75	8,8	11,5	4,5	25,3	10	2,5	NBR	Messing	300	1 000
404-063-VS	STECKVSCHRBG GEZ 4-M8 NBR	4	M8	8,8	11,5	6	23,8	10	2,5	NBR	Messing	300	900
404-003-VS	STECKVSCHRBG GEZ 4-M8x1 NBR	4	M8×1	8,8	11,5	6	23,8	10	2,5	NBR	Messing	300	900
404-003-S8-VS	STECKVSCHRBG GEZ 4-M8x1 FPM	4	M8×1	8,8	11,5	6	23,8	10	2,5	FPM	Messing	300	1 000
404-006-VS	STECKVSCHRBG GEZ 4-M10x1 NBR	4	M10×1	8,8	13,5	6	23,8	12	2,5	NBR	Messing	300	1 400
404-006-S8-VS	STECKVSCHRBG GEZ 4-M10x1 FPM	4	M10×1	8,8	13,5	6	23,8	12	2,5	FPM	Messing	300	1 400
404-040-VS	STECKVSCHRBG GEZ 4-G1/8 NBR	4	G 1/8	8,8	13,5	6	23,8	12	2,5	NBR	Messing	300	1 400
406-158-VS	STECKVSCHRBG GEZ 6-M8x1 NBR	6	M8×1	11,7	13,2	6	30,5	12	3	NBR	Messing	300	1 500
406-004-VS	STECKVSCHRBG GEZ 6-M10x1 NBR	6	M10×1	11,7	13,5	6	27	12	4	NBR	Messing	300	1 500
406-004-S8-VS	STECKVSCHRBG GEZ 6-M10x1 FPM	6	M10×1	11,7	13,5	6	27	12	4	FPM	Messing	300	1 400
456-004-VS	STECKVSCHRBG GEZ 6-G1/8 NBR	6	G 1/8	11,7	13,5	6	27	12	4	NBR	Messing	300	1 400
456-004-S8-VS	STECKVSCHRBG GEZ 6-G1/8 FPM	6	G 1/8	11,7	13,5	6	27	12	4	FPM	Messing	300	1 400
406-054-VS	STECKVSCHRBG GEZ 6-G1/4 NBR	6	G 1/4	11,7	16,4	7	28	12	4	NBR	Messing	300	1 900
406-162-VS	STECKVSCHRBG GEZ 6-M12x1 NBR	6	M12×1	11,7	15,4	7	28	14	4	NBR	Messing	300	2 200
406-162-S8-VS	STECKVSCHRBG GEZ 6-M12x1 FPM	6	M12×1	11,7	15,4	7	28	14	4	FPM	Messing	300	2 400
408-004-VS	STECKVSCHRBG GEZ 8-M10x1 NBR	8	M10×1	13,9	15,2	6	32,3	14	5	NBR	Messing	300	2 000
408-004-S8-VS	STECKVSCHRBG GEZ 8-M10x1 FPM	8	M10×1	13,9	15,2	6	32,3	14	5	FPM	Messing	300	2 000
408-162-VS	STECKVSCHRBG GEZ 8-M12x1 NBR	8	M12×1	13,9	15,2	7	32,8	14	6	NBR	Messing	300	2 300
408-162-S8-VS	STECKVSCHRBG GEZ 8-M12x1 FPM	8	M12×1	13,9	15,2	7	32,8	14	6	FPM	Messing	300	2 000
408-054-VS	STECKVSCHRBG GEZ 8-G1/4 NBR	8	G 1/4	13,9	16,4	7	30,8	15	6	NBR	Messing	300	3 000

Gerade Steckverbinder mit kegeligem Einschraubgewinde

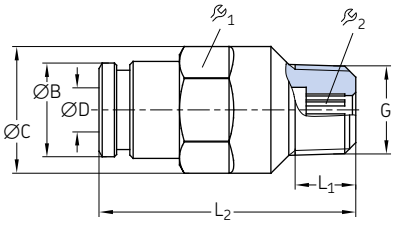

Bestellnummer	Bezeichnung	Rohr Ø D	G	ØB	ØC	L_1	L_2			Dichtung	Werkstoff	Betriebsdruck max.	Gewicht (100 Stck.)
		mm		mm	mm	mm	mm	mm	mm			bar	g
451-004-462-VS	STECKVSCHRBG GEK 4-M6K NBR	4	M6 keg.	8,8	11,5	5,5	25,8	10	2,5	NBR	Messing	300	900
451-004-471-VS	STECKVSCHRBG GEK 4-M6x0,75K NBR	4	M6×0.75 keg.	8,8	11,5	5,5	25,8	10	2,5	NBR	Messing	300	900
451-004-498-VS	STECKVSCHRBG GEK 4-M8x1K NBR	4	M8×1 keg.	8,8	11,5	5,5	23,3	10	2,5	NBR	Messing	300	900
451-004-518-VS	STECKVSCHRBG GEK 4-M10x1K NBR	4	M10×1 keg.	8,8	11,5	5,5	22,8	10	2,5	NBR	Messing	300	1 100
404-673K-V1-VS	STECKVSCHRBG GEK 4-1/4-28 SAE LT NBR	4	1/4-28 SAE LT	8,8	11,5	5,1	26,3	10	2,5	NBR	Messing	300	1 000
404-040K-V1-VS	STECKVSCHRBG GEK 4-1/8 NPTF NBR	4	1/8 NPTF	8,8	11,5	8	24,8	10	2,5	NBR	Messing	300	1 200
451-006-468-VS	STECKVSCHRBG GEK 6-M6K NBR	6	M6 keg.	11,7	13,5	5,5	30	12	2,5	NBR	Messing	300	1 400
451-006-498-VS	STECKVSCHRBG GEK 6-M8x1K NBR	6	M8×1 keg.	11,7	13,5	5,5	29,5	12	4	NBR	Messing	300	1 400
451-006-518-VS	STECKVSCHRBG GEK 6-M10x1K NBR	6	M10×1 keg.	11,7	13,5	5,5	27	12	4	NBR	Messing	300	1 500
406-423W-VS	STECKVSCHRBG GEK 6-R1/8K NBR	6	R 1/8	11,7	13,5	6,5	28,5	12	4	NBR	Messing	300	1 500
406-423N-VS	STECKVSCHRBG GEK 6-1/8 NPT NBR	6	1/8 NPT	11,7	13,5	7,5	28,5	12	4	NBR	Messing	300	1 600

3-O-Ring-Steckverbinder

Rohrverbinder

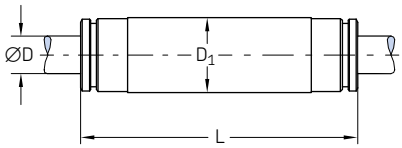

Bestellnummer	Bezeichnung	Rohr ØD	D_1	L	Werkstoff	Betriebsdruck max.		Gewicht (100 Stck.)	
		mm	mm	mm		bar	*psi*	g	*lb*
454-504-041-VS	STECKVERBINDER GS 4 NBR	4	**10**	38,5	Messing	300	*4 350*	1 500	*3.31*
406-426-VS	STECKVERBINDER GS 6 NBR	6	**12**	44,5	Messing	300	*4 350*	2 000	*4.41*

Schwenkverschraubungen mit Hohlschraube und zylindrischem Einschraubgewinde

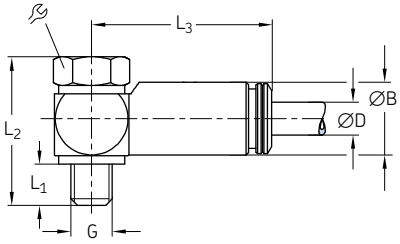

Bestellnummer	Bezeichnung	Rohr ØD	G	ØB	L_1	L_2	L_3		Dich-tung	Werkstoff	Betriebs-druck max.	Gewicht (100 Stck.)
		mm		mm	mm	mm	mm	mm			bar	g
504-161-VS	SCHWENKVSCHRBG SWVZ-4-M6 NBR	4	**M6**	8,8	5	19,5	22,3	9	NBR	Messing	300	1300
504-401-S1-VS	SCHWENKVSCHRBG SWVZ-4-M5 NBR	4	**M5**	8,8	5	18	21,8	8	NBR	Messing	300	1 100
504-411-VS	SCHWENKVSCHRBG SWVZ-4-M8 NBR	4	**M8**	8,8	7	20	23,8	12	NBR	Messing	300	1 700
504-401-VS	SCHWENKVSCHRBG SWVZ-4-M8x1 NBR	4	**M8×1**	8,8	7	20	23,8	12	NBR	Messing	300	1 800
504-103-VS	SCHWENKVSCHRBG SWVZ-4-M10x1 NBR	4	**M10×1**	8,8	7	22,5	24,8	14	NBR	Messing	300	2 400
445-519-041-VS	SCHWENKVSCHRBG SWVZ-4-G1/8A NBR	4	**G 1/8A**	8,8	7	22,5	24,8	14	NBR	Messing	300	2 400

3-O-Ring-Steckverbinder

Kniestücke mit kegeligem Einschraubgewinde

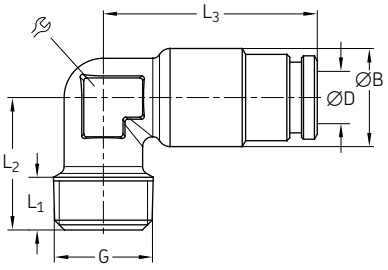

Bestellnummer	Bezeichnung STECKVSCHRBG	Rohr ØD	G	D_1	L_1	L_2	L_3		Dich-tung	Betriebs-druck max.	Gewicht (100 Stck.)
		mm		mm	mm	mm	mm	mm		bar	g
Messing											
453-004-471-VS	STECKVSCHRBG WEK 4-M6K NBR	4	M6 keg.	10	6	14	21,8	9	NBR	300	1 100
453-004-471-S8-VS	STECKVSCHRBG WEK 4-M6K FPM	4	M6 keg.	10	6	14	21,8	9	FPM	300	1 200
504-201-VS	STECKVSCHRBG WEK 4-M8x1K NBR	4	M8×1 keg.	10	6	13,5	21,8	9	NBR	300	1 100
504-201-S8-VS	STECKVSCHRBG WEK 4-M8x1K FPM	4	M8×1 keg.	10	6	13,5	21,8	9	FPM	300	1 200
504-202-VS	STECKVSCHRBG WEK 4-M10x1K NBR	4	M10×1 keg.	10	6	13,5	21,8	9	NBR	300	1 100
504-202-S8-VS	STECKVSCHRBG WEK 4-M10x1K FPM	4	M10×1 keg.	10	6	13,5	21,8	9	FPM	300	1 300
514-018-VS	STECKVSCHRBG WEK 4-R1/8K NBR	4	R 1/8	10	7,5	15	21,8	9	NBR	300	1 200
514-018-S8-VS	STECKVSCHRBG WEK 4-R1/8K FPM	4	R 1/8	10	7,5	15	21,8	9	FPM	300	1 300
504-200K-V1-VS	STECKVSCHRBG WEK 4-1/4-28SAE LT NBR	4	1/4-28SAE LT	10	5,1	15,5	21,8	9	NBR	300	1 200
514-018K-V1-VS	STECKVSCHRBG WEK 4-1/8NPT NBR	4	1/8 NPT	10	7	15	21,8	9	NBR	300	1 300
453-006-468-VS	STECKVSCHRBG WEK 6-M6K NBR	6	M6 keg.	12,5	6	15	26	10	NBR	300	2 000
453-006-468-S8-VS	STECKVSCHRBG WEK 6-M6K FPM	6	M6 keg.	12,5	6	15	26	10	FPM	300	1 800
506-508-VS	STECKVSCHRBG WEK 6-M8x1K NBR	6	M8×1 keg.	12,5	6,5	14	26	10	NBR	300	1 600
506-508-S8-VS	STECKVSCHRBG WEK 6-M8x1K FPM	6	M8×1 keg.	12,5	6,5	14	26	10	FPM	300	1 800
506-510-VS	STECKVSCHRBG WEK 6-M10x1K NBR	6	M10×1 keg.	12,5	6	14	26	10	NBR	300	1 600
506-510-S8-VS	STECKVSCHRBG WEK 6-M10x1K FPM	6	M10×1 keg.	12,5	6	14	26	10	FPM	300	1 700
506-511-VS	STECKVSCHRBG WEK 6-R1/8K NBR	6	R 1/8	12,5	8,5	16,5	26	10	NBR	300	1 700
506-511-S8-VS	STECKVSCHRBG WEK 6-1/8NPT NBR	6	R 1/8	12,5	8,5	16,5	26	10	FPM	300	1 800
506-511K-V1-VS	STECKVSCHRBG WEK 6-1/8NPT NBR	6	1/8 NPT	12,5	8,5	16,5	26	10	NBR	300	1 900
455-565-068-VS	STECKVSCHRBG WEK 6-R1/4K NBR	6	R 1/4	12,5	11,5	19,5	26	10	NBR	300	1 900

3-O-Ring-Steckverbinder

Schwenkverschraubungen mit zylindrischem Einschraubgewinde

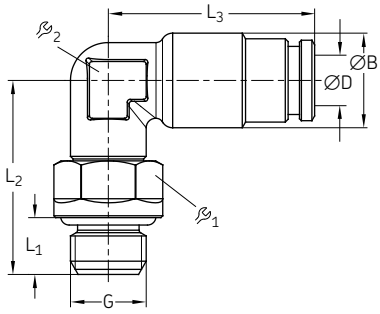

Bestellnummer	Bezeichnung	Rohr ØD	G	ØB	L_1	L_2	L_3	⚒_1	⚒_2	Dichtung	Werkstoff	Betriebsdruck max.	Gewicht (100 Stck.)
		mm		mm	mm	mm	mm	mm	mm			bar	g
504-100-VS	STECKVSCHRBG WEDZ 4-M6x1 NBR	4	M6×1	10	4,5	17,5	21,8	9	9	NBR	Messing	300	1 200
504-101-VS	STECKVSCHRBG WEDZ 4-M8x1 NBR	4	M8×1	10	6	20,5	21,8	10	9	NBR	Messing	300	1 500
504-101-S8-VS	STECKVSCHRBG WEDZ 4-M8x1 FPM	4	M8×1	10	6	20,5	21,8	10	9	FPM	Messing	300	1 500
504-102-VS	STECKVSCHRBG WEDZ 4-M10x1 NBR	4	M10×1	10	6	20,5	21,8	12	9	NBR	Messing	300	2 000
504-102-S8-VS	STECKVSCHRBG WEDZ 4-M10x1 FPM	4	M10×1	10	6	20,5	21,8	12	9	FPM	Messing	300	2 000
504-108-VS	STECKVSCHRBG WEDZ 4-G1/8A NBR	4	G 1/8A	10	6	20,5	21,8	12	9	NBR	Messing	300	1 800
504-108-S8-VS	STECKVSCHRBG WEDZ 4-G1/8A FPM	4	G 1/8A	10	6	20,5	21,8	12	9	FPM	Messing	300	1 900
506-139-VS	STECKVSCHRBG WEDZ 6-M8x1 NBR	6	M8×1	12,5	6	21	26	10	10	NBR	Messing	300	1 900
506-139-S8-VS	STECKVSCHRBG WEDZ 6-M8x1 FPM	6	M8×1	12,5	6	21	26	10	10	FPM	Messing	300	2 000
506-140-VS	STECKVSCHRBG WEDZ 6-M10x1 NBR	6	M10×1	12,5	6	21	26	12	10	NBR	Messing	300	2 200
506-140-S8-VS	STECKVSCHRBG WEDZ 6-M10x1 FPM	6	M10×1	12,5	6	21	26	12	10	FPM	Messing	300	2 200
506-108-VS	STECKVSCHRBG WEDZ 6-G1/8A NBR	6	G 1/8A	12,5	6	21	26	12	10	NBR	Messing	300	2 200
506-108-S8-VS	STECKVSCHRBG WEDZ 6-G1/8A FPM	6	G 1/8A	12,5	6	21	26	12	10	FPM	Messing	300	2 300
506-142-VS	STECKVSCHRBG WEDZ 6-M12x1 NBR	6	M12×1	12,5	7	23	26	14	10	NBR	Messing	300	2 700
506-142-S8-VS	STECKVSCHRBG WEDZ 6-M12x1 FPM	6	M12×1	12,5	7	23	26	14	10	FPM	Messing	300	2 700
506-143-VS	STECKVSCHRBG WEDZ 6-G1/4A NBR	6	G 1/4A	12,5	7	23	26	15	10	NBR	Messing	300	2 900
508-142-VS	STECKVSCHRBG WEDZ 8-M12x1 NBR	8	M12×1	14,5	7	23	28,8	14	12	NBR	Messing	300	3 200
508-142-S8-VS	STECKVSCHRBG WEDZ 8-M12x1 FPM	8	M12×1	14,5	7	23	28,8	14	12	FPM	Messing	300	3 200

Schwenkverschraubungen mit kegeligem Einschraubgewinde

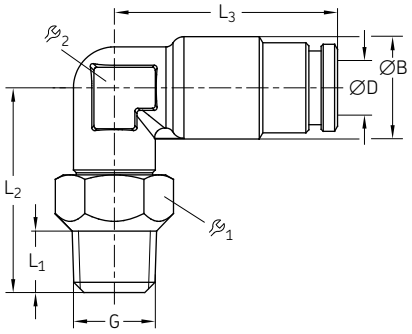

Bestellnummer	Bezeichnung	Rohr ØD	G	ØB	L_1	L_2	L_3			Dichtung	Werkstoff	Betriebsdruck max.	Gewicht (100 Stck.)
		mm		mm	mm	mm	mm	mm	mm			bar	g
455-546-048-VS	STECKVSCHRBG WEDK 4-M6K NBR	4	M6 keg.	10	6	20	21,8	10	9	NBR	Messing	300	1 400
455-546-048-S8-VS	STECKVSCHRBG WEDK 4-M6K FPM	4	M6 keg.	10	6	20	21,8	10	9	FPM	Messing	300	1 500
455-529-048-VS	STECKVSCHRBG WEDK 4-M8x1K NBR	4	M8×1 keg.	10	6	20	21,8	10	9	NBR	Messing	300	1 600
455-529-048-S8-VS	STECKVSCHRBG WEDK 4-M8x1K FPM	4	M8×1 keg.	10	6	20	21,8	10	9	FPM	Messing	300	1 600
455-531-048-VS	STECKVSCHRBG WEDK 4-M10x1K NBR	4	M10×1 keg.	10	6	20	21,8	12	9	NBR	Messing	300	1 800
455-531-048-S8-VS	STECKVSCHRBG WEDK 4-M10x1K FPM	4	M10×1 keg.	10	6	20	21,8	12	9	FPM	Messing	300	1 800
455-569-048-VS	STECKVSCHRBG WEDK 4-R1/8K NBR	4	R 1/8	10	7,5	20,5	21,8	12	9	NBR	Messing	300	2 000
455-529-068-VS	STECKVSCHRBG WEDK 6-M8x1K NBR	6	M8×1 keg.	12,5	6	20,5	26	10	10	NBR	Messing	300	2 000
455-529-068-S8-VS	STECKVSCHRBG WEDK 6-M8x1K FPM	6	M8×1 keg.	12,5	6	20,5	26	10	10	FPM	Messing	300	2 000
455-531-068-VS	STECKVSCHRBG WEDK 6-M10x1K NBR	6	M10×1 keg.	12,5	6	20,5	26	12	10	NBR	Messing	300	2 300
455-531-068-S8-VS	STECKVSCHRBG WEDK 6-M10x1K FPM	6	M10×1 keg.	12,5	6	20,5	26	12	10	FPM	Messing	300	2 300
455-546-068-VS	STECKVSCHRBG WEDK 6-M6x1K NBR	6	M6×1 keg.	12,5	6	20,5	26	10	10	NBR	Messing	300	2 000
455-565-068-VS	STECKVSCHRBG WEDK 6-R1/4K FPM	6	R 1/4	12,5	11	24,5	26	14	10	NBR	Messing	300	2 900

Verschlussstift

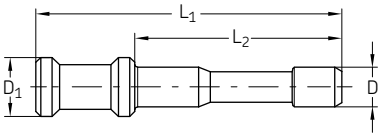

Bestellnummer	Bezeichnung	Rohr Ø	D_1	L_1	L_2	Werkstoff	Betriebsdruck max.		Gewicht (100 Stck.)	
		mm	mm	mm	mm		bar	*psi*	g	*lb*
450-204-002	STOPFEN,VERS.D 4 MS F.STECKVSCHRBG	4	6	31	21	Messing	300	*4 350*	300	*0.66*
450-206-002	STOPFEN,VERS.D 6 MS F.STECKVSCHRBG	6	8	37	25	Messing	300	*4 350*	800	*1.76*

Verteilerleisten

Produktbeschreibung

Verteilerleisten sind für die Montage von einem oder mehreren Schmierstoffverteilern, Drosseln oder Schmierstellenleitungen konzipier und ermöglichen den direkten Anschluss an die Hauptleitung. Sie kommen häufig in Verbindung mit den Einleitungs-Schmierstoffverteilerreihen 341, 351 und 361 bzw. mit VD Einschraubdrosseln zum Einsatz. Verteilerleisten sind für eine Reihe von Hauptleitungsanschlussgewinden erhältlich, darunter M8×1, M10×1 und M14×1,5. Die Anzahl der Auslässe für Verteilerleisten mit M8×1- und M10×1- Gewinde liegt zwischen 1 und 10 (auf Anfrage bis zu 20). Die Abdichtung erfolgt über einen O-Ring oder einen Kupferdichtring).

Eigenschaften und Vorteile

- Große Auswahl an Verbindungsoptionen und -varianten
- Aluminiumausführung;
  auf Anfrage auch aus verzinktem Stahl
- Einfache und schnelle Systemerweiterung/-reduzierung

Anwendungen

- Automobilindustrie
- Allgemeine Industrie
- Werkzeugmaschinen
- usw.

Verteilerleisten

Schmierstoffverteiler

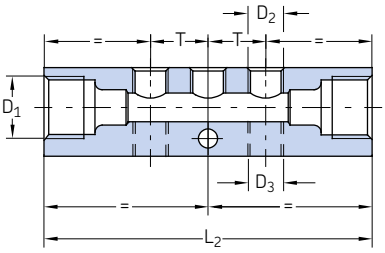

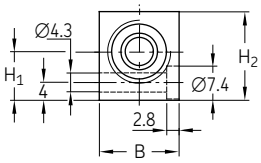

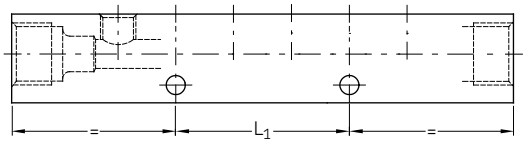

Bestell-nummer	Bezeichnung	Hauptleitungs-anschluss Ø	D_1	D_2 oben	D_3 unten	L_1	L_2	H_1	H_2	B	T	Gewicht
		mm	mm	mm	mm	mm	mm	mm	mm	mm	mm	g
Aluminiumlegierung												
VL-01EAM3	VERTEILERLEISTE AL M10x1 1x M10x1	6	M10×1	1x M10×1	–	–	41	11	20	18	–	40
VL-02EAM3	VERTEILERLEISTE AL,M10x1 2x M10x1	6	M10×1	2x M10×1	–	–	58	11	20	18	17	50
VL-03EAM3	VERTEILERLEISTE AL M10x1 3x M10x1	6	M10×1	3x M10×1	–	–	75	11	20	18	17	60
VL-04EAM3	VERTEILERLEISTE AL M10x1, 4x M10x1	6	M10×1	4x M10×1	–	34	92	11	20	18	17	78
VL-05EAM3	VERTEILERLEISTE AL M10x1 5x M10x1	6	M10×1	5x M10×1	–	51	109	11	20	18	17	90
VL-06EAM3	VERTEILERLEISTE AL M10x1 6x M10x1	6	M10×1	6x M10×1	–	68	126	11	20	18	17	100
VL-08EAM3	VERTEILERLEISTE AL M10x1 8x M10x1	6	M10×1	8x M10×1	–	52	160	11	20	18	17	135
VL-10EAM3	VERTEILERLEISTE AL M10x1 10x M10x1	6	M10×1	10x M10×1	–	136	194	11	20	18	17	162
322-861	VERTEILERLEISTE AL M10x1 2x1x M10x1	6	M10×1	1x M10×1	1x M10×1	–	41	11	20	18	–	30
324-861	VERTEILERLEISTE AL M10x1 2x2x M10x1	6	M10×1	2x M10×1	2x M10×1	–	58	11	20	18	18	50
326-663	VERTEILERLEISTE AL M10x1 2x3x M10x1	6	M10×1	3x M10×1	3x M10×1	52	77	11	17	18	18	60
328-861	VERTEILERLEISTE AL M10x1 2x4x M10x1	6	M10×1	4x M10×1	4x M10×1	34	92	11	20	18	18	70
330-861	VERTEILERLEISTE AL M10x1 2x5x M10x1	6	M10×1	5x M10×1	5x M10×1	51	109	11	20	18	18	80
332-861	VERTEILERLEISTE AL M10x1 2x6x M10x1	6	M10×1	6x M10×1	6x M10×1	68	126	11	20	18	18	96
334-861	VERTEILERLEISTE AL M10x1 2x7x M10x1	6	M10×1	7x M10×1	7x M10×1	85	143	11	20	18	18	108
336-861	VERTEILERLEISTE AL M10x1 2x8x M10x1	6	M10×1	8x M10×1	8x M10×1	102	160	11	20	18	18	128
338-861	VERTEILERLEISTE AL M10x1 2x9x M10x1	6	M10×1	9x M10×1	9x M10×1	119	177	11	20	18	18	137
340-861	VERTEILERLEISTE AL M10x1 2x10x M10x1	6	M10×1	10x M10×1	10x M10×1	136	194	11	20	18	18	140
VL-01DAM3	VERTEILERLEISTE AL M10x1 1x M8x1	6	M10×1	1X M8×1	–	–	39	10,5	17	13	–	20
VL-02DAM3	VERTEILERLEISTE AL M10x1 2x M8x1	6	M10×1	2x M8×1	–	–	52	10,5	17	13	13	30
VL-03DAM3	VERTEILERLEISTE AL M10x1 1x M8x1	6	M10×1	3x M8×1	–	–	65	10,5	17	13	13	30
VL-04DAM3	VERTEILERLEISTE AL M10x1 3x M8x1	6	M10×1	4x M8×1	–	–	78	10,5	17	13	13	38
VL-05DAM3	VERTEILERLEISTE AL M10x1 4x M8x1	6	M10×1	5x M8×1	–	–	91	10,5	17	13	13	40
VL-06DAM3	VERTEILERLEISTE AL M10x1 6x M8x1	6	M10×1	6x M8×1	–	52	104	11	20	18	13	50
VL-08DAM3	VERTEILERLEISTE AL M10x1 8x M8x1	6	M10×1	8x M8×1	–	52	130	10,5	17	13	13	65
VL-10DAM3	VERTEILERLEISTE AL M10x1 10x M8x1	6	M10×1	10x M8×1	–	78	156	10,5	17	13	13	80
321-581	VERTEILERLEISTE AL M14x1,5 1x M8x1	8	M14×1,5	1x M8×1	–	–	48	–	20	18	–	40
322-581	VERTEILERLEISTE AL M14x1,5 2x M8x1	8	M14×1,5	2x M8×1	–	–	61	11	20	18	13	47
323-581	VERTEILERLEISTE AL M14x1,5 3x M8x1	8	M14×1,5	3x M8×1	–	–	74	11	20	18	13	50
324-581	VERTEILERLEISTE AL M14x1,5, 4x M8x1	8	M14×1,5	4x M8×1	–	–	87	11	20	18	13	55
325-581	VERTEILERLEISTE AL M14x1,5 5x M8x1	8	M14×1,5	5x M8×1	–	–	74	11	20	18	13	70
326-581	VERTEILERLEISTE AL M14x1,5 6x M8x1	8	M14×1,5	6x M8×1	–	39	113	11	20	18	13	90
328-581	VERTEILERLEISTE AL M14x1,5 8x M8x1	8	M14×1,5	8x M8x1	–	65	139	11	20	18	13	110
330-581	VERTEILERLEISTE AL M14x1,5 10x M8x1	8	M14×1,5	10x M8x1	–	91	165	11	20	18	13	135

Rohr- und Schlauchleitungen

Produktbeschreibung

Rohr- und Schlauchleitungen sind in jedem Schmiersystem wichtige Verbindungselemente. Der Schmierstoff gelangt über sie von der Pumpe über den Verteiler zu den Schmierstellen. Im folgenden Kapitel wird das für SKF Schmiersysteme geeignete Rohr- und Schlauchmaterial vorgestellt.

Folgende Kriterien sind bei der Auswahl zu beachten:

- Rohrabmessungen (Innendurchmesser und Wanddicke): Auftretende Drücke und Druckverluste
- Werkstoff bzw. Oberflächenbeschichtung der Stahlrohre

Werkstoff für Stahlrohre:
Präzisions-Stahlrohr, nahtlos, nach EN 10305-4, aus verzinktem, Cr-6-freiem Material oder Edelstahl 1.4571 für aggressive Umgebungsbedingungen (Seewasser,Reinigungsmittel, Papiermaschinen).

Werkstoff für Kunststoffrohre (Polyamid):
PA12H (Natur, halbstarr),
PA12HL (Schwarz, halbstarr),
PA12PH (Natur, flexibel),
PA12PHL (Schwarz, flexibel).

Eigenschaften und Vorteile

- Zuverlässige und dauerhafte Lösungen zur Schmierstoffversorgung von Niederdruck-, Mitteldruck- und Hochdruck-Schmiersystemen
- Schnelle Montage durch mit Schmierstoff bereits vorgefüllte Rohre/Schläuche
- Große Auswahl an Ausführungen

Anwendungen

- Papier- und Verpackungsindustrie
- Lebensmittel- und Getränkeindustrie
- Baumaschinen
- Landmaschinen
- Öl und Gas Industrie
- Erneuerbare Energien
- Förderanlagen
- Straßennutzfahrzeuge
- usw.

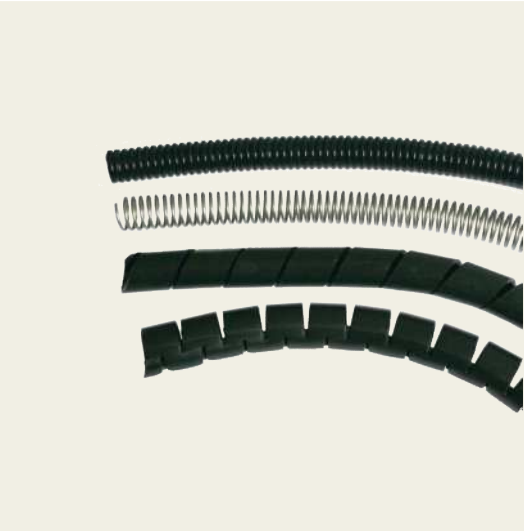

Befestigungsmaterial

Das Sortiment von SKF umfasst eine große Auswahl an Rohrbefestigungsmaterial, wie z. B. Rohrschellen aus Stahl oder Kunststoff, Kabelbinder, Befestigungssockel und Befestigungsschrauben, speziell zusammengestellt für die in Schmieranlagen typischen Rohrleitungen.

Ausführlichere Informationen entnehmen Sie dem Kapitel über Befestigungsmaterial.

Werkzeuge

SKF bietet eine Vielzahl an Werkzeugen zum Montieren von Rohr- und Schlauchleitungen in allen Arten von Systemen, darunter:

- Rohrbieger (zum Biegen von Metallrohren)
- Rohrabschneider (zum Ablängen von Metallrohren und zum Herstellen einer Krallnut für Steckverbinder)

Ausführlichere Informationen entnehmen Sie dem Kapitel über Werkzeug.

Schlauchschutz

SKF bietet Schlauchschutz in verschiedenen Ausführungen, darunter Knickschutzspiralen, Kunststoffwendel und Wellrohr.

Ausführliche Informationen entnehmen Sie bitte Seite 103.

Rohr- und Schlauchleitungen

Kunststoffrohr

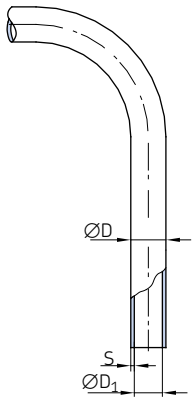

Bestellnummer	Bezeichnung	Rohr außen ØD	Wand-dicke S	Kleinster Biege-radius [1] R	Berstdruck [2]		Werkstoff	Gewicht (100 m)	
		mm	mm	mm	bar	*psi*		kg	*lb*
Kunststoffrohr, halbstarr (weichmacherfrei)									
WVN715-R02.5X0.5	ROHR,PA12H 2,5x 0,5 NATUR	2,5	0,5	25	198	*2 872*	PA12H	0,33	*0.73*
WVN715-R04X0.85	ROHR,PA12H 4,0x 0,85 NATUR	4	0,85	38	216	*3 132*	PA12H	0,88	*1.94*
WVN715R04X0.85+A89	ROHR,PA12HL 4,0x 0,85 SCHWARZ	4	0,85	38	216	*3 132*	PA12HL	0,88	*1.94*
112-35127-7	ROHR, PA12HL 4,0x 1,0 SCHWARZ	4	1	30	267	*3 872*	PA12HL	0,9	*1.98*
112-35127-5	ROHR,PA12HL 4,0x 1,0 NATUR	4	1	30	267	*3 872*	PA12HL	0,9	*1.98*
WVN715-R06X1	ROHR,PA12H 6,0x 1,0 NATUR	6	1	63	159	*2 306*	PA12H	1,61	*3.55*
WVN715-R06X1.25	ROHR,PA12H 6,0x 1,25 NATUR	6	1,25	63	210	*3 045*	PA12H	1,92	*4.23*
WVN715R06X1.25+A89	ROHR,PA12HL 6,0x 1,25 SCHWARZ	6	1,25	63	210	*3 045*	PA12HL	2,16	*4.76*
112-35127-2	ROHR,PA12HL 6,0x 1,5 SCHWARZ	6	1,5	40	267	*3 872*	PA12HL	2,29	*5.05*
WVN715-R08x1.25	ROHR,PA12H 8,0x 1,25 NATUR	8	1,25	76	147	*2 132*	PA12H	2,73	*6.02*
WVN715-R010X1.5	ROHR,PA12H 10,0x 1,5 NATUR	10	1,5	89	141	*2 045*	PA12H	4,12	*9.08*
WVN715R010X1.5+A89	ROHR,PA12HL 10,0x 1,5 BLACK	10	1,5	89	141	*2 045*	PA12HL	4,12	*9.08*
Kunststoffrohr, flexibel (weichmacherhaltig)									
WVN716-R04X0.85	ROHR,PA12PH 4,0x 0,85 NATUR	4	0,85	38	108	*1 566*	PA12PH	0,53	*1.17*
WVN716R04X0.85+A89	ROHR,PA12PHL 4,0x 0,85 SCHWARZ	4	0,85	38	108	*1 566*	PA12PHL	0,53	*1.17*
112-35225-4	ROHR,PA12PHL 4,0x 1,0 SCHWARZ	4	1	27	132	*1 914*	PA12PHL	0,63	*1.39*
WVN716-R06X1.25	ROHR,PA12PH 6,0x 1,25 NATUR	6	1,25	63	105	*1 522*	PA12PH	2	*4.41*
WVN716R06X1.25+A89	ROHR,PA12PHL 6,0x 1,25 SCHWARZ	6	1,25	63	105	*1 522*	PA12PHL	2	*4.41*
WVN716-R08X1.25	ROHR,PA12PH 8,0x 1,25 NATUR	8	1,25	80	75	*1 087*	PA12PH	2,8	*6.17*

[1] Ohne Biegevorrichtung
[2] Bei höheren Temperaturen reduziert sich der Berstdruck (→ Tabelle Druckausnutzungsgrad)

Druckausnutzungsgrad Temperatur bis zu Ausnutzungsfaktor

Temperatur bis	Ausnutzungsfaktor
°C	%
23	100
30	83
40	72
50	64
60	57
70	52
80	47

Der Druckausnutzungsgrad gibt die in den angegebenen Temperaturbereichen prozentual verfügbare Ausnutzung, bezogen auf den Ausgangswert bei +23 °C, an.

Technische Daten

Werkstoff

PA 12 H
Polyamid 12, halbstarr, weichmacherfrei nach DIN 73378, hitze- und alterungsbeständig.

PA 12 HL (schwarz)
Polyamid 12, halbstarr, weichmacherfrei nach DIN 73378, licht-, hitze- und alterungsbeständig

PA 12 PH
Polyamid 12, halbstarr, weichmacherhaltig nach DIN 73378, hitze- und alterungsbeständig

PA 12 PHL (schwarz)
Polyamid 12, halbstarr, weichmacherhaltig nach DIN 73378, licht-, hitze- und alterungsbeständig

Temperatur-bereich

–60 bis +80 °C

–60 bis +80 °C

Rohr- und Schlauchleitungen

Leitungsschutz

Wellrohr

Knickschutzspirale

Kunststoffwendel

Spiralschlauch

Bestellnummer	Bezeichnung	∅	Werkstoff	Gewicht	
Meterware		mm		g	*lb*
Wellrohr					
982-760-120	WELLROHR PA6 NW8 SCHWARZ	8,4	Polyamid 6, schwarz	20	*0.04*
982-760-130	WELLROHR PA6 NW10 SCHWARZ	10	Polyamid 6, schwarz	26	*0.06*
982-760-160	WELLROHR PA6 NW12 SCHWARZ	12,3	Polyamid 6, schwarz	34	*0.07*
Knickschutzspirale					
982-760-122	KNICKSCHUTZSPIRALE DI6,1xD1,2 1.4310	6,1	Edelstahl 1.4310	64	*0.14*
982-760-132	KNICKSCHUTZSPIRALE DI10,6xD1,2 1.4310	10,6	Edelstahl 1.4310	64	*0.14*
982-760-142	KNICKSCHUTZSPIRALE DI13,5xD1,5 1.4310	12,5	Edelstahl 1.4310	64	*0.14*
111-35306-5	KNICKSCHUTZSPIRALE DI17XD1.8 1.4310	17	Edelstahl 1.4310	290	*0.64*
Kunststoffwendel					
113-35075-2	KUNSTSTOFFWENDEL GR. 6 SCHWARZ	5–20	Polyäthylen, schwarz	13	*0.03*
113-35075-3	KUNSTSTOFFWENDEL GR.12 SCHWARZ	9–30	Polyäthylen, schwarz	48	*0.11*
Spiralschlauch					
982-760-102	SPIRALSCHLAUCH,PP NW8 GESCHLITZT	6–9	Polypropylen	25	*0.06*
982-760-172	SPIRALSCHLAUCH,PP NW15 GESCHLITZT	10–16	Polypropylen	100	*0.22*

Rohr- und Schlauchleitungen

Stahlrohre

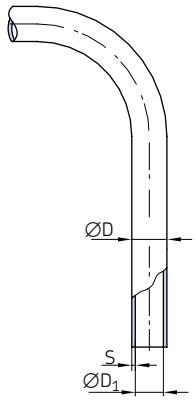

Bestellnummer	Bezeichnung	ØD	D_1	Werkstoff	Betriebsdruck max.		Gewicht	
		mm	mm		bar	*psi*	kg/m	*lb/m*
982-120-041	ROHR, E235+N D 4,0x 0,7 CF	4	2,6	Stahlrohr, verzinkt (Cr-6 frei)	368	*5 340*	0,063	*0.14*
982-120-040	ROHR, E235+N D 4,0x 1,0 CF	4	2	Stahlrohr, verzinkt (Cr-6 frei)	500	*7 250*	0,074	*0.16*
982-120-061	ROHR, E235+N D 6,0x 0,7 CF	6	4,6	Stahlrohr, verzinkt (Cr-6 frei)	333	*4 830*	0,12	*0.26*
105-35251-1	ROHR, E235+N D 6,0x 1,0 CF	6	4	Stahlrohr, verzinkt (Cr-6 frei)	372	*5 390*	0,123	*0.27*
105-35251-3	ROHR, E235+N D 8,0x 1,0 CF	8	6	Stahlrohr, verzinkt (Cr-6 frei)	333	*4 830*	0,173	*0.38*
982-120-100	ROHR, E235+N D 10,0x 1,0 CF	10	8	Stahlrohr, verzinkt (Cr-6 frei)	282	*4 090*	0,222	*0.49*
105-35025-5	ROHR, E235+N D 10,0x 1.5 CF	10	7	Stahlrohr, verzinkt (Cr-6 frei)	373	*5 410*	0,314	*0.69*
105-35134-3	ROHR, E235+N D 12,0x 1,5 CF	12	9	Stahlrohr, verzinkt (Cr-6 frei)	353	*5 120*	0,388	*0.86*
105-35134-9	ROHR, E235+N D 15,0x 1,5 CF	15	12	Stahlrohr, verzinkt (Cr-6 frei)	282	*4 090*	0,499	*1.1*
105-35183-3	ROHR, E235+N D 16,0x 2,0 CF	16	12	Stahlrohr, verzinkt (Cr-6 frei)	353	*5 120*	0,691	*1.52*
982-120-180	ROHR, E235+N D 18,0x 1,0 CF	18	15	Stahlrohr, verzinkt (Cr-6 frei)	157	*2 280*	0,61	*1.35*
105-35134-1	ROHR, E235+N D 20,0x 2,0 CF	20	16	Stahlrohr, verzinkt (Cr-6 frei)	282	*4 090*	0,888	*1.96*
105-35308-1	ROHR, E235+N D 28,0x 2,0 CF	28	24	Stahlrohr, verzinkt (Cr-6 frei)	201	*2 910*	1,282	*2.83*
105-35134-4	ROHR, E235+N D 30,0x 3,0 CF	30	24	Stahlrohr, verzinkt (Cr-6 frei)	282	*4 090*	1,998	*4.41*

Rohr- und Schlauchleitungen

Stahlrohre

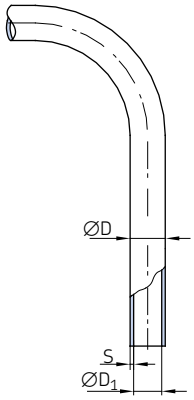

Bestellnummer	Bezeichnung	ØD	D_1	Werkstoff	Betriebsdruck max.		Gewicht	
		mm	mm		bar	*psi*	kg/m	*lb/m*
D1127R02.5x0.5+A46	ROHR,NIRO 1.4301 D 2,5x0,5	2,5	1,5	Edelstahl 1.4301/1.4306	386	*5 600*	0,042	*0.09*
DIN 2462-R04x1+A46	ROHR,NIRO 1.4301 D 4,0x1,0	4	2	Edelstahl 1.4301/1.4306	466	*6 760*	0,075	*0.17*
106-35203-4	ROHR,NIRO 1.4571 D 6,0x1,0	6	4	Edelstahl 1.4571	426	*6 180*	0,125	*0.28*
106-35203-3	ROHR,NIRO 1.4571 D 8,0x1,0	8	6	Edelstahl 1.4571	368	*5 340*	0,169	*0.37*
DIN 2462-R010x1+A46	ROHR,NIRO 1.4301 D 10,0x1,0	10	8	Edelstahl 1.4301/1.4306	231	*3 350*	0,225	*0.5*
106-35203-2	ROHR,NIRO 1.4571 D 10,0x1,5	10	7	Edelstahl 1.4571	389	*5 640*	0,319	*0.7*
106-35203-1	ROHR,NIRO 1.4571 D 20,0x2,0	20	16	Edelstahl 1.4571	294	*4 260*	0,901	*1.99*
106-35292-2	ROHR,NIRO 1.4571 D 22,0x2,0	22	18	Edelstahl 1.4571	267	*3 870*	1,002	*2.21*
106-35292-1	ROHR,NIRO 1.4571 D 28,0x2,0	28	24	Edelstahl 1.4571	210	*3 050*	1,302	*2.87*
106-35203-7	ROHR,NIRO 1.4571 D 30,0x3,0	30	24	Edelstahl 1.4571	294	*4 260*	2,028	*4.47*
106-35231-1	ROHR,NIRO 1.4301 D 6,0x1,0	6	4	Edelstahl 1.4301	400	*5 800*	0,123	*0,27*
106-35231-2	ROHR,NIRO 1.4301 D 8,0x1,0	8	6	Edelstahl 1.4301	310	*4 500*	0,17	*0,37*
106-35231-3	ROHR,NIRO 1.4301 D 10,0x1,5	10	7	Edelstahl 1.4301	365	*5 290*	0,315	*0,69*
106-35231-6	ROHR,NIRO 1.4301 D 20,0x2,0	20	16	Edelstahl 1.4301	253	*3 670*	0,888	*1,96*
106-35267-4	ROHR,NIRO 1.4301 D 22,0x2,0	22	18	Edelstahl 1.4301	232	*3 360*	0,986	*2,17*

Rohr- und Schlauchleitungen

Niederdruckschlauchleitungen für Hauptleitungen bis zu 45 bar

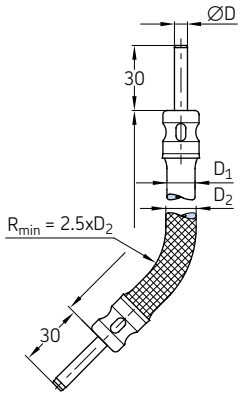

Bestellnummer	Bezeichnung [1]	Rohr ØD	Länge	Gummi-schlauch $ØD_1$	Metall-geflecht $ØD_2$	Max. Volumen zunahme bei 80 bar	Gewicht	
		mm	mm	mm	mm	cm³/m	g	*lb*
Niederdruckschlauchleitungen mit Rohrstutzen Ø4 mm								
714-180	SCHLAUCH,CR 45 NW 3x 180,STU 4	4	180	11	–	2,5	39	*0.09*
714-220	SCHLAUCH,CR 45 NW 3x 220,STU 4	4	220	11	–	2,5	43	*0.09*
714-260	SCHLAUCH,CR 45 NW 3x 260,STU 4	4	260	11	–	2,5	48	*0.11*
714-300	SCHLAUCH,CR 45 NW 3x 300,STU 4	4	300	11	–	2,5	57	*0.13*
714-380	SCHLAUCH,CR 45 NW 3x 380,STU 4	4	380	11	–	2,5	61	*0.13*
714-420	SCHLAUCH,CR 45 NW 3x 420,STU 4	4	420	11	–	2,5	70	*0.15*
714-450	SCHLAUCH,CR 45 NW 3x 450,STU 4	4	450	11	–	2,5	74	*0.16*
714-500	SCHLAUCH,CR 45 NW 3x 500,STU 4	4	500	11	–	2,5	84	*0.19*
714-580	SCHLAUCH,CR 45 NW 3x 580,STU 4	4	580	11	–	2,5	92	*0.20*
Niederdruckschlauchleitungen mit Rohrstutzen Ø4 mm und Metallgeflecht								
714-180-M	SCHLAUCH,CR 45 NW 3x 180,STU 4 MET.GEFL.	4	180	11	12	2,5	56	*0.12*
714-260-M	SCHLAUCH,CR 45 NW 3x 260,STU 4 MET.GEFL.	4	260	11	12	2,5	69	*0.15*
714-300-M	SCHLAUCH,CR 45 NW 3x 300,STU 4 MET.GEFL.	4	300	11	12	2,5	75	*0.17*
714-400-M	SCHLAUCH,CR 45 NW 3x 400,STU 4 MET.GEFL.	4	400	11	12	2,5	97	*0.21*
714-500-M	SCHLAUCH,CR 45 NW 3x 500,STU 4 MET.GEFL.	4	500	11	12	2,5	119	*0.26*
714-580-M	SCHLAUCH,CR 45 NW 3x 580,STU 4 MET.GEFL.	4	580	11	12	2,5	167	*0.37*
Niederdruckschlauchleitungen mit Rohrstutzen Ø6 mm								
716-220	SCHLAUCH,CR 45 NW 4,5x 220,STU 6	6	220	13	–	3,6	64	*0.14*
716-300	SCHLAUCH,CR 45 NW 4,5x 300,STU 6	6	300	13	–	3,6	72	*0.16*
716-340	SCHLAUCH,CR 45 NW 4,5x 340,STU 6	6	340	13	–	3,6	79	*0.17*
716-380	SCHLAUCH,CR 45 NW 4,5x 380,STU 6	6	380	13	–	3,6	86	*0.19*
716-420	SCHLAUCH,CR 45 NW 4,5x 420,STU 6	6	420	13	–	3,6	90	*0.20*
716-500	SCHLAUCH,CR 45 NW 4,5x 500,STU 6	6	500	13	–	3,6	101	*0.22*
716-580	SCHLAUCH,CR 45 NW 4,5x 580,STU 6	6	580	13	–	3,6	128	*0.28*
Niederdruckschlauchleitungen mit Rohrstutzen Ø6 mm und Metallgeflecht								
716-300-M	SCHLAUCH,CR 45 NW 4,5x 300,STU6 MET.GEFL.	6	300	13	14	3,6	108	*0.24*
716-400-M	SCHLAUCH,CR 45 NW 4,5x 400,STU6 MET.GEFL.	6	400	13	14	3,6	140	*0.31*
716-500-M	SCHLAUCH,CR 45 NW 4,5x 500,STU6 MET.GEFL.	6	500	13	14	3,6	165	*0.36*
Niederdruckschlauchleitungen mit Rohrstutzen Ø8 mm								
718-340	SCHLAUCH,CR 45 NW 6,5x 340,STU 8	8	340	15	–	4,4	117	*0.26*
718-450	SCHLAUCH,CR 45 NW 6,5x 450,STU 8	8	450	15	–	4,4	133	*0.29*
718-580	SCHLAUCH,CR 45 NW 6,5x 580,STU 8	8	580	15	–	4,4	141	*0.31*
Niederdruckschlauchleitungen mit Rohrstutzen Ø8 mm und Metallgeflecht								
718-400-M	SCHLAUCH,CR 45 NW 6,5x 400,STU 8 MET.GEFL.	8	400	15	16	4,4	136	*0.30*
718-500-M	SCHLAUCH,CR 45 NW 6,5x 500,STU 8 MET.GEFL.	8	500	15	16	4,4	174	*0.38*

[1] Werkstoff Schlauch: Mineralölbeständiger Chloropren-Kautschuk innen; 2 Textilgewebeeinlagen; Außengummi bedingt ölbeständig, lichtrissbeständig und ozonbeständig. Metallgeflecht: Stahldraht, verzinkt; Rohrstutzen: Stahlrohr, verzinkt..

Rohr- und Schlauchleitungen

Niederdruckschlauchleitungen für Hauptleitungen bis zu 45 bar mit Kegelring und Überwurfschraube an beiden Enden

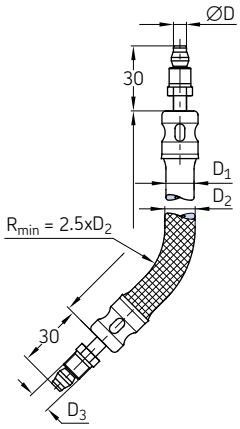

Bestellnummer	Bezeichnung [1]	Rohr ØD	Länge	Gummi-schlauch $ØD_1$	Metall-geflecht $ØD_2$	Gewinde D_3	Max. Volumen-zunahme bei 80 bar	Gewicht	
		mm	mm	mm	mm	mm	cm³/m	g	*lb*
Niederdruckschlauchleitungen mit Kegelringverschraubung									
714-180-K	SCHLAUCH,CR 45 NW 3x 180,M8x1	4	180	11	–	M8×1	2,5	*45*	*0.10*
714-220-K	SCHLAUCH,CR 45 NW 3x 220,M8x1	4	220	11	–	M8×1	2,5	*49*	*0.11*
714-260-K	SCHLAUCH,CR 45 NW 3x 260,M8x1	4	260	11	–	M8×1	2,5	*53*	*0.12*
714-300-K	SCHLAUCH,CR 45 NW 3x 300,M8x1	4	300	11	–	M8×1	2,5	*59*	*0.13*
714-380-K	SCHLAUCH,CR 45 NW 3x 380,M8x1	4	380	11	–	M8×1	2,5	*68*	*0.15*
714-420-K	SCHLAUCH,CR 45 NW 3x 420,M8x1	4	420	11	–	M8×1	2,5	*76*	*0.17*
714-450-K	SCHLAUCH,CR 45 NW 3x 450,M8x1	4	450	11	–	M8×1	2,5	*84*	*0.19*
714-500-K	SCHLAUCH,CR 45 NW 3x 500,M8x1	4	500	11	–	M8×1	2,5	*90*	*0.20*
714-580-K	SCHLAUCH,CR 45 NW 3x 580,M8x1	4	580	11	–	M8×1	2,5	*100*	*0.22*
Niederdruckschlauchleitungen mit Kegelringverschraubung und mit Metallgeflecht									
714-180-MK	SCHLAUCH,CR 45 NW 3x 180,M8x1 MET.GEFL.	4	180	11	12	M8×1	2,5	63	*0.14*
714-260-MK	SCHLAUCH,CR 45 NW 3x 260,M8x1 MET.GEFL.	4	260	11	12	M8×1	2,5	80	*0.18*
714-300-MK	SCHLAUCH,CR 45 NW 3x 300,M8x1 MET.GEFL.	4	300	11	12	M8×1	2,5	85	*0.19*
714-400-MK	SCHLAUCH,CR 45 NW 3x 400,M8x1 MET.GEFL.	4	400	11	12	M8×1	2,5	110	*0.24*
714-500-MK	SCHLAUCH,CR 45 NW 3x 500,M8x1 MET.GEFL.	4	500	11	12	M8×1	2,5	120	*0.26*
714-580-MK	SCHLAUCH,CR 45 NW 3x 580,M8x1 MET.GEFL.	4	580	11	12	M8×1	2,5	140	*0.31*
Niederdruckschlauchleitungen mit Kegelringverschraubung									
716-220-K	SCHLAUCH,CR 45 NW 4,5x 220,M10x1	6	220	13	–	M10×1	3,6	68	*0.15*
716-300-K	SCHLAUCH,CR 45 NW 4,5x 300,M10x1	6	300	13	–	M10×1	3,6	80	*0.18*
716-340-K	SCHLAUCH,CR 45 NW 4,5x 340,M10x1	6	340	13	–	M10×1	3,6	85	*0.19*
716-380-K	SCHLAUCH,CR 45 NW 4,5x 380,M10x1	6	380	13	–	M10×1	3,6	92	*0.20*
716-420-K	SCHLAUCH,CR 45 NW 4,5x 420,M10x1	6	420	13	–	M10×1	3,6	98	*0.22*
716-500-K	SCHLAUCH,CR 45 NW 4,5x 500,M10x1	6	500	13	–	M10×1	3,6	113	*0.25*
716-580-K	SCHLAUCH,CR 45 NW 4,5x 580,M10x1	6	580	13	–	M10×1	3,6	127	*0.28*
Niederdruckschlauchleitungen mit Kegelringverschraubung und mit Metallgeflecht									
716-300-MK	SCHLAUCH,CR 45 NW 4,5x 300,M10x1 MET.GEF.	6	300	13	14	M10×1	3,6	110	*0.24*
716-400-MK	SCHLAUCH,CR 45 NW 4,5x 400,M10x1 MET.GEF.	6	400	13	14	M10×1	3,6	140	*0.31*
716-450-MK	SCHLAUCH,CR 45 NW 4,5x 450,M10x1 MET.GEF.	6	450	13	14	M10×1	3,6	160	*0.35*
716-500-MK	SCHLAUCH,CR 45 NW 4,5x 500,M10x1 MET.GEF.	6	500	13	14	M10×1	3,6	180	*0.40*
Niederdruckschlauchleitungen mit Kegelringverschraubung									
718-400-K	SCHLAUCH,CR 45 NW 6,5x 400,M14x1,5	8	340	15	–	M14×1,5	4,4	116	*0.26*
718-450-K	SCHLAUCH,CR 45 NW 6,5x 450,M14x1,5	8	450	15	–	M14×1,5	4,4	147	*0.32*
718-500-K	SCHLAUCH,CR 45 NW 6,5x 500,M14x1,5	8	580	15	–	M14×1,5	4,4	164	*0.36*
Niederdruckschlauchleitungen mit Kegelringverschraubung und mit Metallgeflecht									
718-400-MK	SCHLAUCH,CR 45 DN6,5x 400,M14x1,5 MET.GE	8	400	15	16	M14×1,5	4,4	160	*0.35*
718-450-MK	SCHLAUCH,CR 45 DN6,5x 450,M14x1,5 MET.GE	8	450	15	16	M14×1,5	4,4	195	*0.43*
718-500-MK	SCHLAUCH,CR 45 DN6,5x 500,M14x1,5 MET.GE	8	500	15	16	M14×1,5	4,4	221	*0.49*

[1] Werkstoff Schlauch: Mineralölbeständiger Chloropren-Kautschuk innen; 2 Textilgewebeeinlagen; Außengummi bedingt ölbeständig, lichtrissbeständig und ozonbeständig.
Metallgeflecht: Stahldraht, verzinkt; Rohrstutzen: Stahlrohr, verzinkt

Rohr- und Schlauchleitungen

Niederdruckschlauchleitungen für Hauptleitungen bis zu 45 bar mit Überwurfschraube an beiden Enden und mit Krallnut für Steckverbinder

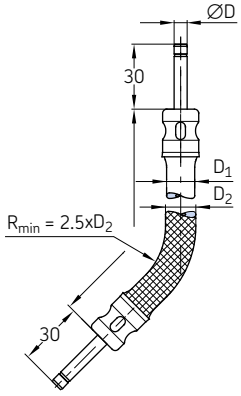

Bestellnummer	Bezeichnung [1]	Rohr ØD	Länge	Gummi $ØD_1$	Metall geflecht D_2	Max. Volumen-zunahme bei 80 bar	Gewicht	
		mm	mm	mm	mm	cm³/m	g	lb
Niederdruckschlauchleitungen mit Rohrstutzen Ø4 mm mit Krallnut für Steckverbinder								
714-180-VS	SCHLAUCH,CR 45 NW 3x 180,VS	4	180	11	–	2,5	39	*0.09*
714-220-VS	SCHLAUCH,CR 45 NW 3x 220,VS	4	220	11	–	2,5	43	*0.09*
714-260-VS	SCHLAUCH,CR 45 NW 3x 260,VS	4	260	11	–	2,5	48	*0.11*
714-300-VS	SCHLAUCH,CR 45 NW 3x 300,VS	4	300	11	–	2,5	57	*0.13*
714-380-VS	SCHLAUCH,CR 45 NW 3x 380,VS	4	380	11	–	2,5	61	*0.13*
714-420-VS	SCHLAUCH,CR 45 NW 3x 420,VS	4	420	11	–	2,5	70	*0.15*
714-450-VS	SCHLAUCH,CR 45 DN3x 450,VS	4	450	11	–	2,5	74	*0.16*
714-500-VS	SCHLAUCH,CR 45 NW 3x 500,VS	4	500	11	–	2,5	84	*0.19*
714-580-VS	SCHLAUCH,CR 45 NW 3x 580,VS	4	580	11	–	2,5	92	*0.20*
Niederdruckschlauchleitungen mit Rohrstutzen Ø4 mm mit Krallnut für Steckverbinder und mit Metallgeflecht								
714-180-M-VS	SCHLAUCH,CR 45 NW 3x 180,VS MET.GEFL.	4	180	11	12	2,5	56	*0.12*
714-260-M-VS	SCHLAUCH,CR 45 NW 3x 260,VS MET.GEFL.	4	260	11	12	2,5	69	*0.15*
714-300-M-VS	SCHLAUCH,CR 45 NW 3x 300,VS MET.GEFL.	4	300	11	12	2,5	75	*0.17*
714-400-M-VS	SCHLAUCH,CR 45 NW 3x 400,VS MET.GEFL.	4	400	11	12	2,5	97	*0.21*
714-500-M-VS	SCHLAUCH,CR 45 NW 3x 500,VS MET.GEFL.	4	500	11	12	2,5	119	*0.26*
714-580-M-VS	SCHLAUCH,CR 45 NW 3x 580,VS MET.GEFL.	4	580	11	12	2,5	167	*0.37*
Niederdruckschlauchleitungen mit Rohrstutzen Ø6 mm mit Krallnut für Steckverbinder								
716-220-VS	SCHLAUCH,CR 45 NW 4,5x 220,VS	6	220	13	–	3,6	64	*0.14*
716-300-VS	SCHLAUCH,CR 45 NW 4,5x 300,VS	6	300	13	–	3,6	72	*0.16*
716-380-VS	SCHLAUCH,CR 45 NW 4,5x 380,VS	6	380	13	–	3,6	86	*0.19*
716-420-VS	SCHLAUCH,CR 45 NW 4,5x 420,VS	6	420	13	–	3,6	90	*0.20*
716-500-VS	SCHLAUCH,CR 45 NW 4,5x 500,VS	6	500	13	–	3,6	101	*0.22*
716-580-VS	SCHLAUCH,CR 45 NW 4,5x 580,VS	6	580	13	–	3,6	128	*0.28*
Niederdruckschlauchleitungen mit Rohrstutzen Ø6 mm mit Krallnut für Steckverbinder und mit Metallgeflecht								
716-300-M-VS	SCHLAUCH,CR 45 NW 4,5x 300,VS MET.GEFL.	6	300	13	14	3,6	108	*0.24*
716-400-M-VS	SCHLAUCH,CR 45 NW 4,5x 400,VS MET.GEFL.	6	400	13	14	3,6	140	*0.31*
716-450-M-VS	SCHLAUCH,CR 45 NW 4,5x 450,VS MET.GEFL.	6	450	13	14	3,6	155	*0.34*
716-500-M-VS	SCHLAUCH,CR 45 NW 4,5x 500,VS MET.GEFL.	6	500	13	14	3,6	165	*0.36*
Niederdruckschlauchleitungen mit Rohrstutzen Ø8 mm mit Krallnut für Steckverbinder								
718-340-VS	SCHLAUCH,CR 45 NW 6,5x 340,VS	8	340	15	–	4,4	117	*0.26*
718-450-VS	SCHLAUCH,CR 45 NW 6,5x 450,VS	8	450	15	–	4,4	133	*0.29*
718-580-VS	SCHLAUCH,CR 45 NW 6,5x 580,VS	8	580	15	–	4,4	141	*0.31*
Niederdruckschlauchleitungen mit Rohrstutzen Ø8 mm mit Krallnut für Steckverbinder und mit Metallgeflecht								
718-400-M-VS	SCHLAUCH,CR 45 NW 6,5x 400,VS MET.GEFL.	8	400	15	16	4,4	136	*0.30*
718-450-M-VS	SCHLAUCH,CR 45 NW 6,5x 450,VS MET.GEFL.	8	450	15	16	4,4	157	*0.35*
718-500-M-VS	SCHLAUCH,CR 45 NW 6,5x 500,VS MET.GEFL.	8	500	15	16	4,4	174	*0.38*

[1] Werkstoff Schlauch: Mineralölbeständiger Chloropren-Kautschuk innen; 2 Textilgewebeeinlagen; Außengummi bedingt ölbeständig, lichtrissbeständig und ozonbeständig.
Metallgeflecht: Stahldraht, verzinkt; Rohrstutzen: Stahlrohr, verzinkt.

Rohr- und Schlauchleitungen

Niederdruckschlauchleitungen für Schmierstellenleitungen bis zu 15 bar

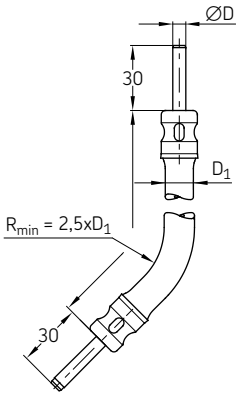

Bestellnummer	Bezeichnung [1]	Rohr ØD	Länge	Gummi $ØD_1$	Gewicht	
		mm	mm	mm	g	*lb*
734-180	SCHLAUCH,CR 15 NW 3x 180,STU 4	4	180	8,8	30	*0,07*
734-220	SCHLAUCH,CR 15 NW 3x 220,STU 4	4	220	8,8	33	*0,07*
734-260	SCHLAUCH,CR 15 NW 3x 260,STU 4	4	260	8,8	37	*0,08*
734-300	SCHLAUCH,CR 15 NW 3x 300,STU 4	4	300	8,8	40	*0,09*
734-380	SCHLAUCH,CR 15 NW 3x 380,STU 4	4	380	8,8	45	*0,10*
734-420	SCHLAUCH,CR 15 NW 3x 420,STU 4	4	420	8,8	47	*0,10*
734-450	SCHLAUCH,CR 15 NW 3x 450,STU 4	4	450	8,8	48	*0,11*
734-500	SCHLAUCH,CR 15 NW 3x 500,STU 4	4	500	8,8	58	*0,13*
734-580	SCHLAUCH,CR 15 NW 3x 580,STU 4	4	580	8,8	61	*0,13*

[1] Werkstoff Schlauch: Mineralölbeständiger Chloropren-Kautschuk innen; 2 Textilgewebeeinlagen; Außengummi bedingt ölbeständig, lichtrissbeständig und ozonbeständig. Metallgeflecht: Stahldraht, verzinkt; Rohrstutzen: Stahlrohr, verzinkt

Niederdruckschlauchleitungen für Schmierstellenleitungen bis zu 15 bar mit Kegelring und Überwurfschraube an beiden Enden

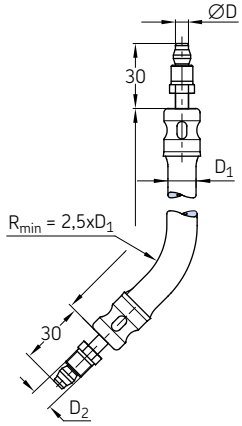

Bestellnummer	Bezeichnung [1]	Rohr ØD	Länge	Gummi $ØD_1$	Gewinde $ØD_2$	Gewicht	
		mm	mm	mm	mm	g	*lb*
734-180-K	SCHLAUCH,CR 15 NW 3x 180,M8x1	4	180	8,8	M8×1	36	*0.08*
734-220-K	SCHLAUCH,CR 15 NW 3x 220,M8x1	4	220	8,8	M8×1	41	*0.09*
734-260-K	SCHLAUCH,CR 15 NW 3x 260,M8x1	4	260	8,8	M8×1	44	*0.10*
734-300-K	SCHLAUCH,CR 15 NW 3x 300,M8x1	4	300	8,8	M8×1	46	*0.10*
734-380-K	SCHLAUCH,CR 15 NW 3x 380,M8x1	4	380	8,8	M8×1	51	*0.11*
734-420-K	SCHLAUCH,CR 15 NW 3x 420,M8x1	4	420	8,8	M8×1	53	*0.12*
734-450-K	SCHLAUCH,CR 15 NW 3x 450,M8x1	4	450	8,8	M8×1	56	*0.12*
734-500-K	SCHLAUCH,CR 15 NW 3x 500,M8x1	4	500	8,8	M8×1	60	*0.13*
734-580-K	SCHLAUCH,CR 15 NW 3x 580,M8x1	4	580	8,8	M8×1	68	*0.15*

[1] Werkstoff Schlauch: Mineralölbeständiger Chloropren-Kautschuk innen; 2 Textilgewebeeinlagen; Außengummi bedingt ölbeständig, lichtrissbeständig und ozonbeständig. Metallgeflecht: Stahldraht, verzinkt; Rohrstutzen: Stahlrohr, verzinkt.

Rohr- und Schlauchleitungen

Niederdruckschlauchleitungen für Schmierstellenleitungen bis zu 15 bar mit Krallnut für Steckverbinder an beiden Enden

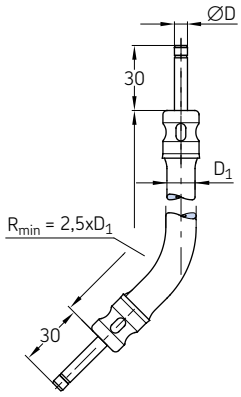

Bestellnummer	Bezeichnung [1]	Rohr ØD	Länge	Gummi $ØD_1$	Gewicht	
		mm	mm	mm	g	*lb*
734-180-VS	SCHLAUCH,CR 15 NW 3x 180,VS	4	180	8,8	30	*0.07*
734-220-VS	SCHLAUCH,CR 15 NW 3x 220,VS	4	220	8,8	33	*0.07*
734-260-VS	SCHLAUCH,CR 15 NW 3x 260,VS	4	260	8,8	37	*0.08*
734-300-VS	SCHLAUCH,CR 15 NW 3x 300,VS	4	300	8,8	40	*0.09*
734-380-VS	SCHLAUCH,CR 15 NW 3x 380,VS	4	380	8,8	45	*0.10*
734-420-VS	SCHLAUCH,CR 15 NW 3x 420,VS	4	420	8,8	47	*0.10*
734-450-VS	SCHLAUCH,CR 15 NW 3x 450,VS	4	450	8,8	48	*0.11*
734-500-VS	SCHLAUCH,CR 15 NW 3x 500,VS	4	500	8,8	58	*0.13*
734-580-VS	SCHLAUCH,CR 15 NW 3x 580,VS	4	580	8,8	61	*0.13*

[1] Werkstoff Schlauch: Mineralölbeständiger Chloropren-Kautschuk innen; 2 Textilgewebeeinlagen; Außengummi bedingt ölbeständig, lichtrissbeständig und ozonbeständig. Metallgeflecht: Stahldraht, verzinkt; Rohrstutzen: Stahlrohr, verzinkt.

Rohr- und Schlauchleitungen

Niederdruckschlauchleitungen zur Selbstmontage bis zu 45 bar

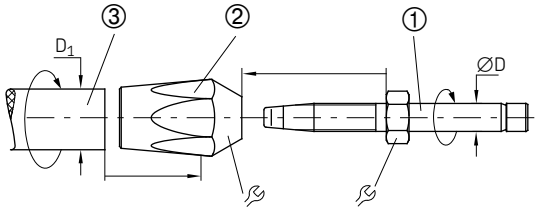

Bestellnummer	Bezeichnung	Rohr ØD	D_1	🔧	Werkstoff	Max. Volumen-zunahme bei ~ 40 bar	Gewicht
		mm	mm	mm		cm³/m	g
① Schlauch Kupplung							
406-704-001	SCHLAUCHEINBINDUNG GERADE D4 BEL	–	–	8	Stahl, verzinkt	1	7
406-706-001	SCHLAUCHEINBINDUNG GERADE D6 BEL	–	–	10	Stahl, verzinkt	1,4	11
406-708-001	SCHLAUCHEINBINDUNG GERADE D8 BEL	–	–	13	Stahl, verzinkt	1,4	21
406-704-001-VS 1)	SCHLAUCHEINBINDUNG GERADE D4 VS	–	–	8	Stahl, verzinkt	1	7
406-706-001-VS 1)	SCHLAUCHEINBINDUNG GERADE D6 VS	–	–	10	Stahl, verzinkt	1,4	11
406-708-001-VS 1)	SCHLAUCHEINBINDUNG GERADE D8 VS	–	–	13	Stahl, verzinkt	1,4	21
② Schraubhülse							
406-804-001	SCHRAUBHUELSE F.SCHLAUCHSTU D4	–	–	14	Messing	1	20
406-806-001	SCHRAUBHUELSE F.SCHLAUCHSTU D6	–	–	17	Messing	1,4	31
406-808-001	SCHRAUBHUELSE F.SCHLAUCHSTU D8	–	–	19	Messing	1,4	36
③ Schlauch							
WVN701-4 2)	SCHLAUCH,CR 45 NW 3	4	11	–	Perbunan, Textilgewebeeinlage	1	117
WVN701-6 2)	SCHLAUCH,CR 45 NW 4,5	6	13	–	Perbunan, Textilgewebeeinlage	1,4	153
WVN701-8 2)	SCHLAUCH,CR 45 NW 6,5	8	15	–	Perbunan, Textilgewebeeinlage	1,4	190

1) VS = Ausführung mit Krallnut an den Rohrenden für Steckverbinder
2) Bitte bei der Bestellung die Länge angeben. Lieferbare Länge max. 20 m
3) Perbunan, mineralölbeständig, mit zwei Textilgewebeeinlagene

Zulässige Betriebstemperatur: –40 bis +100 °C / *–40 bis +212 °F*

Zuordnungsübersicht für Niederdruck-Schlauchleitungen
(In der selben Zeile aufgeführte Komponenten sind miteinander kombinierbar)

Schlauchstutzen	Form	ØD	Schraubhülse	Schlauch	Betriebsdruck	
		mm			bar	*psi*
406-704-001	gerade	4	**406-804-001**	**WVN701-4**	45	*653*
406-704-001-VS	gerade	4	**406-804-001**	**WVN701-4**	45	*653*
406-706-001	gerade	6	**406-806-001**	**WVN701-6**	45	*653*
406-706-001-VS	gerade	6	**406-806-001**	**WVN701-6**	45	*653*
406-708-001	gerade	8	**406-808-001**	**WVN701-8**	45	*653*
406-708-001-VS	gerade	8	**406-808-001**	**WVN701-8**	45	*653*

! Wichtiger Hinweis
Zur Vermeidung von Beschädigungenall alle Teile nur bis zum Anschlag schrauben. Nicht festziehen!

Montagehinweis

1. Schlauchende an der Innenseite, Schraubhülse an der Innenseite und Zapfen des Rohrstutzens leicht einölen.
2. Schraubhülse bis zum Anschlag auf das Schlauchende aufschrauben.
3. Schraubhülse in Schraubstock einspannen und Rohrstutzen mit Linksdrehung bis zum Anschlag eindrehen.

Rohr- und Schlauchleitungen

Hochdruckschläuche zur Selbstmontage

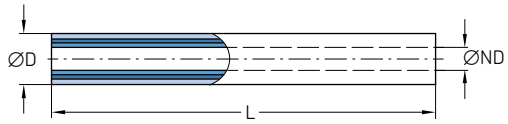

Bestell-nummer [1]	Bezeichnung	Rohr ØD	Nominal-durchmesser ND	Länge	Werkstoff Schlauch	Berst-druck	Gewicht
		mm	mm	m		bar	g
111-35114-1	SCHLAUCH,KF300 NW4,0 HOCHFLEXIBEL ZG	8,6	4	1	Polyamid, Polyurethan [2]	840	48
1110-00000002	HD SCHLAUCH 8,6/4,1-PA6/PUR-SW ROLLE50M	8,6	4	50	Polyamid, Polyurethan [2]	840	2 400
982-750-111	HOCHDRUCKSCHLAUCH ND6	11,2	6	1	Polyamid, Polyurethan [2]	840	70
1110-00000001	HD SCHLAUCH 11,3/6,4-PA6/PUR-SW ROLLE50M	11,2	6	50	Polyamid, Polyurethan [2]	840	3 500
WVN711-10	HOCHDRUCKSCHLAUCH ND8	16,5	8	1	Polyamid, Polyurethan [2]	520	198

[1] Auf Anfrage sind die Schläuche mit Schmierstoff gefüllt lieferbar.
[2] Innere Lage = Polyamid, weich; Verstärkungslage = Polyamid, hochfest; Äußere Lage = Polyurethan

Beispiel zur Selbstmontage von Hochdruckschlauchleitungen

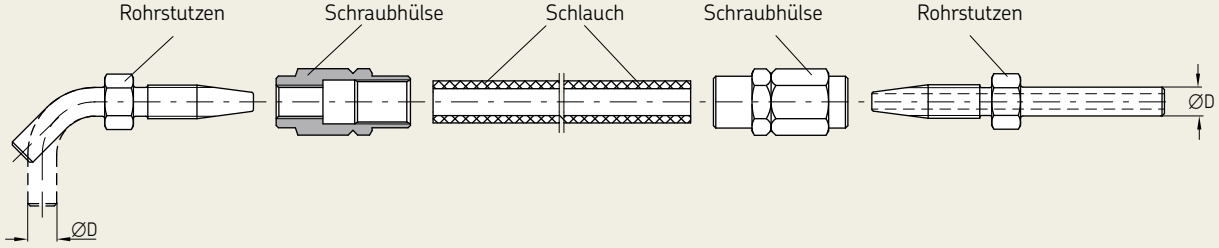

Zuordnungsübersicht für Hochdruck-Schlauchleitungen
(In der selben Zeile aufgeführte Komponenten sind miteinander kombinierbar)

Schlauchstutzen [1]	Form	ØD	Schraubhülse	Schlauch	Berstdruck	
		mm			bar	*psi*
853-380-006-VS	gerade	4	**853-540-010**	**111-35114-1**	840	*12 183*
853-370-002(-VS)	gerade	6	**853-540-010**	**111-35114-1**	840	*12 183*
853-380-002(-VS)	gerade	6	**853-540-010**	**111-35114-1**	840	*12 183*
853-390-002(-VS)	gerade	6	**853-540-010**	**111-35114-1**	840	*12 183*
853-380-003(-VS)	90°	6	**853-540-010**	**111-35114-1**	840	*12 183*
853-390-003(-VS)	90°	6	**853-540-010**	**111-35114-1**	840	*12 183*
853-380-004(-VS)	45°	6	**853-540-010**	**111-35114-1**	840	*12 183*
853-380-007-VS	45°	6	**853-540-010**	**111-35114-1**	840	*12 183*
456-706-001	gerade	6	**853-540-010**	**111-35114-1**	840	*12 183*
855-380-002	gerade	6	**853-540-010**	**111-35114-1**	840	*12 183*
406-708-005(-VS)	gerade	8	**406-808-005**	**982-750-111**	840	*12 183*
406-710-002	gerade	10	**406-810-002**	**WVN711-10**	520	*7 542*

[1] (-VS) bedeutet, dass die Zuordnungen sowohl für die Version für SKF Steckverbinder (mit Zusatz -VS) als auch für die Verwendung mit Schneidringverschraubungen (ohne den Zusatz -VS) gelten. Bezeichnungen zu den Sachnummern s. Tabelle S. 113

! Wichtiger Hinweis
Zur Vermeidung von Beschädigungenall alle Teile nur bis zum Anschlag schrauben. Nicht festziehen!

Montagehinweis

1. Schlauchende an der Innenseite, Schraubhülse an der Innenseite und Zapfen des Rohrstutzens leicht einölen.
2. Schraubhülse bis zum Anschlag auf das Schlauchende aufschrauben.
3. Schraubhülse in Schraubstock einspannen und Rohrstutzen mit Linksdrehung bis zum Anschlag eindrehen.

Rohr- und Schlauchleitungen

Schraubarmaturen für Hochdruckschläuche

Schraubhülse

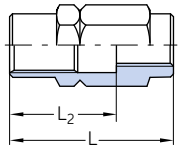

Rohrstutzen gerade

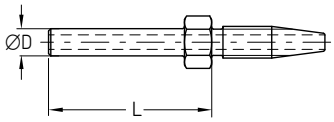

Rohrstutzen abgewinkelt

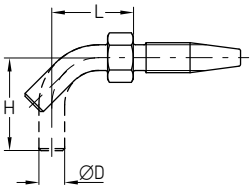

Bestellnummer	Bezeichnung	ØD	L	L_2	H	Werkstoff	Gewicht	
		mm	mm	mm	mm		g	*lb*
Schraubhülsen								
853-540-010	SCHRAUBHUELSE F.SCHLAUCHSTU D 6	6	28	17	–	Zink-Nickel, Cr-6-frei	12	*0.26*
432-23031-1	SCHRAUBHUELSE F.SCHLAUCHSTU D 6	6	28	19	–	Zink-Nickel, Cr-6-frei	19	*0.04*
406-808-005	SCHRAUBHUELSE F.SCHLAUCHSTU D 8	8	35	23	–	Zink-Nickel, Cr-6-frei	34	*0.07*
406-810-002	SCHRAUBHUELSE F.SCHLAUCHSTU D10	10	41	32	–	Zink-Nickel, Cr-6-frei	47	*0.10*
432-23676-1	SCHRAUBHUELSE F.SCHLAUCHSTU D 6 VA	6	28	17	–	Edelstahl 1.4305	12	*0.26*
406-808-005-S3	SCHRAUBHUELSE F.SCHLAUCHSTU D 8 VA	8	35	23	–	Edelstahl 1.4571	34	*0.07*
Schlauchstutzen mit Krallnut für Steckverbinder								
853-380-006-VS	SCHLAUCHSTUTZEN GERADE D4/NW2 VS	4	39	–	–	Zink-Nickel, Cr-6-frei	12	*0.26*
853-370-002-VS	SCHLAUCHSTUTZEN GERADE D6/NW4 VS	6	32	–	–	Zink-Nickel, Cr-6-frei	12	*0.26*
853-380-002-VS	SCHLAUCHSTUTZEN GERADE D6/NW4 VS	6	39	–	–	Zink-Nickel, Cr-6-frei	12	*0.26*
853-380-005-VS	SCHLAUCHSTUTZEN GERADE D6/NW4 VS	6	49	–	–	Zink-Nickel, Cr-6-frei	14	*0.03*
853-390-002-VS	SCHLAUCHSTUTZEN GERADE D6/NW4 VS	6	75	–	–	Zink-Nickel, Cr-6-frei	18	*0.03*
853-390-006-VS	SCHLAUCHSTUTZEN 10GRAD D6/NW4 VS	6	70	–	10	Zink-Nickel, Cr-6-frei	18	*0.03*
853-390-005-VS	SCHLAUCHSTUTZEN 30GRAD D6/NW4 VS	6	70	–	17	Zink-Nickel, Cr-6-frei	19	*0.04*
853-380-004-VS	SCHLAUCHSTUTZEN 45GRAD D6/NW4 VS	6	40	–	23	Zink-Nickel, Cr-6-frei	14	*0.03*
853-380-007-VS	SCHLAUCHSTUTZEN 45GRAD D6/NW4 VS	6	65	–	18	Zink-Nickel, Cr-6-frei	19	*0.04*
853-390-004-VS	SCHLAUCHSTUTZEN 45GRAD D6/NW4 VS	6	65	–	24	Zink-Nickel, Cr-6-frei	19	*0.04*
853-380-003-VS	SCHLAUCHSTUTZEN 90GRAD D6/NW4 VS	6	19	–	35	Zink-Nickel, Cr-6-frei	14	*0.03*
853-390-003-VS	SCHLAUCHSTUTZEN 90GRAD D6/NW4 VS	6	30	–	50	Zink-Nickel, Cr-6-frei	19	*0.04*
406-708-005-VS	SCHLAUCHSTUTZEN GERADE D8/NW6 VS	8	39	–	–	Zink-Nickel, Cr-6-frei	21	*0.05*
855-380-002-VS	SCHLAUCHSTUTZEN VA GERADE D6/NW4 VS	6	39	–	–	Edelstahl 1.4305	12	*0.26*
855-380-003-VS	SCHLAUCHSTUTZEN VA 90GRAD D6/NW4 VS	6	19	–	35	Edelstahl 1.4305	13	*0.03*
432-24162-1	SCHLAUCHSTUTZEN GERADE D6/NW4 VS KURZ	6	25	–	–	Zinc-nickel, Cr-6-free	10	*0.02*
532-30739-1	SCHLAUCHSTUTZEN 90GRAD D6/NW4 VS KURZ	6	29,5	–	36	Zinc-nickel, Cr-6-free	12	*0.02*
Schlauchstutzen ohne Krallnut für Schneidringverschraubungen								
853-370-002	SCHLAUCHSTUTZEN GERADE D6/NW4 BEL	6	26	–	–	Zink-Nickel, Cr-6-frei	10	*0.02*
853-380-002	SCHLAUCHSTUTZEN GERADE D6/NW4 BEL	6	30	–	–	Zink-Nickel, Cr-6-frei	12	*0.02*
853-390-002	SCHLAUCHSTUTZEN GERADE D6/NW4 BEL	6	75	–	–	Zink-Nickel, Cr-6-frei	20	*0.04*
853-390-005	SCHLAUCHSTUTZEN GERADE D6/NW4 BEL	6	64	–	–	Zink-Nickel, Cr-6-frei	20	*0.04*
853-380-004	SCHLAUCHSTUTZEN 45GRAD D6/NW4 BEL	6	29	–	11	Zink-Nickel, Cr-6-frei	20	*0.04*
853-380-003	SCHLAUCHSTUTZEN 90GRAD D6/NW4 BEL	6	19	–	21	Zink-Nickel, Cr-6-frei	10	*0.02*
853-390-003	SCHLAUCHSTUTZEN 90GRAD D6/NW4 BEL	6	30	–	50	Zink-Nickel, Cr-6-frei	20	*0.04*
853-390-004	SCHLAUCHSTUTZEN 90GRAD D6/NW4 BEL	6	24	–	36	Zink-Nickel, Cr-6-frei	16	*0.03*
406-708-005	SCHLAUCHSTUTZEN GERADE D8/NW6 BEL	8	26	–	–	Zink-Nickel, Cr-6-frei	19	*0.04*
406-708-006	SCHLAUCHSTUTZEN GERADE D8/NW6 BEL	8	32	–	–	Zink-Nickel, Cr-6-frei	20	*0.04*
406-708-007	SCHLAUCHSTUTZEN GERADE D8/NW6 BEL	8	53	–	–	Zink-Nickel, Cr-6-frei	24	*0.05*
406-708-009	SCHLAUCHSTUTZEN 45GRAD D6/NW4 BEL	8	43	–	26	Zink-Nickel, Cr-6-frei	20	*0.04*
406-708-008	SCHLAUCHSTUTZEN 90GRAD D8/NW6 BEL	8	25	–	34	Zink-Nickel, Cr-6-frei	20	*0.04*
406-710-002	SCHLAUCHSTUTZEN GERADE D10/NW8 BEL	10	35	–	–	Zink-Nickel, Cr-6-frei	32	*0.07*
855-380-002	SCHLAUCHSTUTZEN VA GERADE D6/NW4 BEL	6	36	–	–	Edelstahl 1.4305	12	*0.02*
855-380-003	SCHLAUCHSTUTZEN VA 90GRAD D6/NW4 BEL	6	19	–	21	Edelstahl 1.4305	13	*0.02*
406-708-005-S3	SCHLAUCHSTUTZEN GERADE D8/NW6 BEL	8	22	–	–	Edelstahl 1.4571	20	*0.04*

Rohr- und Schlauchleitungen

Vorkonfektionierte Kunststoffrohre

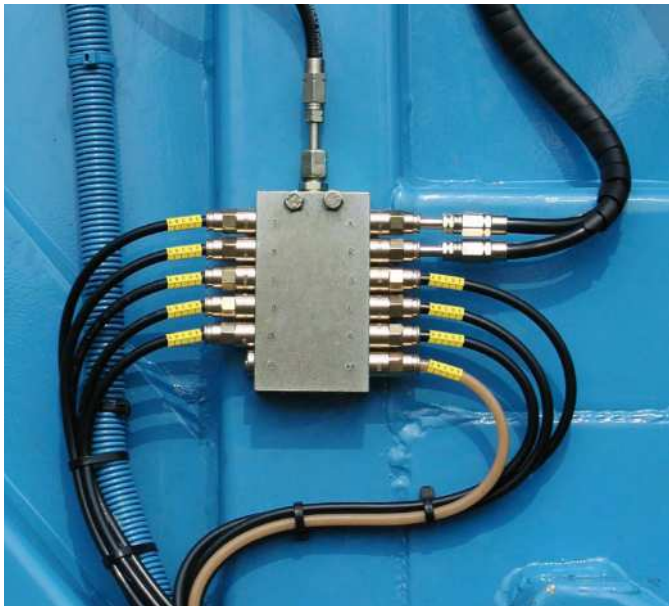

Produktbeschreibung

SKF bietet vorkonfektionierte Kunststoffrohre, die sich in individuellen Längen konfigurieren und zur schnelleren, leichteren Montage optional mit Standard-Schmierfett vorfüllen lassen.

Sie sind erhältlich mit Durchmessern von 4, 6, 8 und 10 mm, optional auch mit Leitungsschutz und kundenspezifischen Kennzeichnungen wie Etiketten, Aufdrucken oder Kennzeichnungs-Clips.
Die Konfiguration erfolgt über den Online-Konfigurator von SKF oder über die SKF App LubCAD.

Eigenschaften und Vorteile

- Vorkonfektionierte Leitungslängen für eine schnelle und saubere Montage
- Leichte Online-Konfiguration mit automatisch generierten Bestellnummern und CAD-Daten Download
- Vorgefüllt mit SKF Standard oder Spezialfett
- Individuelle Markierungen an den Leitungsenden
- Optionaler Leitungsschutz
- Optionaler Leitungsaufdruck

Anwendungen

- Spritzgussmaschinen
- Agrarwirtschaft, Automation
- Baumaschinen
- Erneuerbare Energien
- Werkzeugmaschinen
- Druckindustrie
- Schifffahrt

Technische Daten

Funktion	Kunststoffrohre
Betriebstemperatur	–60 bis +80 °C; *-76 bis 175 °F*
Nennweite	2, 4, 6, 8, 10 mm
Länge	100–50 000 mm; *3.9–1 968 in*
Schmierstoff	Öl, Fließfett und Fett bis NLGI 3
Optionale Markierungen	Etikett, Aufdruck oder Bezeichnungs-Clips
Materials	Polyamid PA 6.12 oder Polyamid PA 12 nach DIN 73378
Werkstoffe	L = schwarz, lichtbeständig PH = flexibel, weichmacher-haltig,hitze-und alterungsbeständig H = halbstarr, nicht plastifiziert, hitze- und alterungsbeständig

Online Schlauch-Konfigurator

3D-CAD-Daten, technische Zeichnungen und Datenblätter zu den vorkonfektionierten Kunststoffrohren von SKF finden Sie jetzt im nativen Format in der Online-Teilebibliothek. Dort ist nicht nur ein einfacher Download von CAD-Dateien möglich, sondern Sie können auch Rohre mit individuellen Längen konfigurieren und in Ihren Konstruktionsprozess einbinden. Probieren Sie es aus!

https://skf-lubrication.partcommunity.com

Rohr- und Schlauchleitungen

Vorkonfektionierte Hochdruckschläuche

Produktbeschreibung

SKF bietet vorkonfektionierte Hochdruckschlauchleitungen, die sich in individuellen Längen einschließlich Armaturen konfigurieren und zur schnelleren, leichteren Montage optional mit Standard-Schmierfett vorfüllen lassen.
Sie sind erhältlich mit Durchmessern von 4, 6 und 8 mm, optional auch mit Leitungsschutz und auf Anfrage zusätzlich mit kundenspezifischen Kennzeichnungen wie Etiketten, Aufdrucken oder Bezeichnungs-Clips Die Konfiguration erfolgt über den Online-Konfigurator von SKF oder über die SKF App LubCAD.

Technische Daten

Funktion	Hochdruckschläuche
Betriebstemperatur	ND6, ND8 = -40 bis +70 °C, -40 bis 158 °F ND10 = -40 bis +100 °C, -40 bis 212 °F
Werkstoff	Polyamid (weichmacherhaltig), Polyester (hohe Festigkeit), Polyurethan, Synthetischer Kautschuk
Nennweite	6, 8 oder 10 mm
Länge	50–50 000 mm; 1.9–1 968 in
Schmierstoff	Öl, Fließfett und Fett bis NLGI 3
Optionale Markierungen	Etikett, Aufdruck oder Bezeichnungs-Clips
Betriebsdruck	max. 130–840 bar; 1 885–12 183 psi je nach Ausführung/Größe/Länge

Eigenschaften und Vorteile

- Vorkonfektionierte Schlauchlängen für eine schnelle und saubere Montage
- Leichte Online-Konfiguration mit automatisch generierten Bestellnummern und CAD-Daten Download
- Vorgefüllt mit SKF Standard oder Spezialfett
- Individuelle Markierungen an den Leitungsenden
- Optionaler Leitungsschutz
- Optionaler Leitungsaufdruck

Anwendungen

- Baumaschinen
- Agrarwirtschaft, Automation
- Erneuerbare Energien
- Eisenbahn
- Schifffahrt

Online Schlauch-Konfigurator

3D-CAD-Daten, technische Zeichnungen und Datenblätter zu den vorkonfektionierten Kunststoffrohren von SKF finden Sie jetzt im nativen Format in der Online-Teilebibliothek. Dort ist nicht nur ein einfacher Download von CAD-Dateien möglich, sondern Sie können auch Rohre mit individuellen Längen konfigurieren und in Ihren Konstruktionsprozess einbinden. Probieren Sie es aus!

https://skf-lubrication.partcommunity.com

Befestigungsmaterial

Produktbeschreibung

Das folgende Kapitel beinhaltet Schrauben zum Befestigen einzelner Schmiersystemkomponenten sowie Kabelbinder, Befestigungssockel und eine große Auswahl an Rohrschellen.

Rohrschellen für Rohrdurchmesser von 8 und 10 mm sind in zwei Ausführungen erhältlich: Eine Ausführung nach DIN 72573 und eine gegenüber der DIN 72573 verstärkte Ausführung aus dickerem und breiterem Blech.

Für die Verwendung in korrosiven Umgebungen sind viele Befestigungsteile auch aus Edelstahl 1.4571 erhältlich

Eigenschaften und Vorteile

- Umfangreiches Produktsortiment in vielen verschiedenen Abmessungen
- Empfohlenes, zuverlässiges Befestigungsmaterial für Schmiersystemkomponenten wie Rohr- und Schlauchleitungen
- Für alle Arten von automatischen Schmiersystemen

Anwendungen

- Umformmaschinen
- Straßennutzfahrzeuge und Baumaschinen
- Bauindustrie und Bergbau
- Landwirtschaftliche Maschinen
- Verpackungsmaschinen
- Allgemeine Industrie
- usw.

Befestigungsmaterial

Rohrschellen

602-001 – 612-001, 226-xxxxx-1

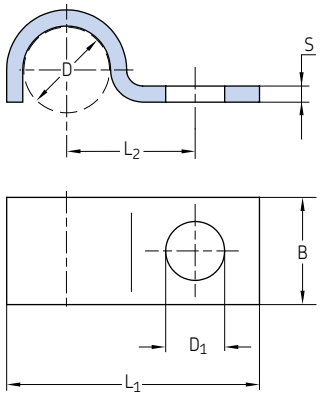

608-003

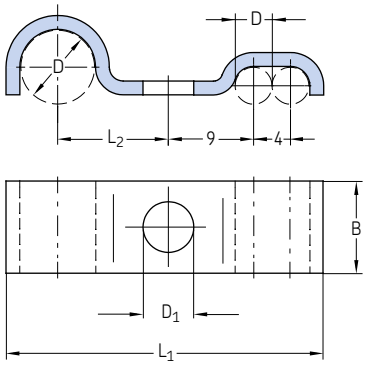

Bestellnummer	Bezeichnung	Rohr ∅D	B	D_1	L_1	L_2	S	Werkstoff	Gewicht (100 Stck)	
			mm	mm	mm	mm	mm		g	*lb*
Stahl, verzinkt										
602-001	ROHRSCHELLE ST-Z D 2,5(1x)	2,5 mm	10	3,5	11,25	5	1,5	Stahl, verzinkt	200	*0.44*
604-001	ROHRSCHELLE ST-Z D 4(1x)	4 mm	10	5,5	18,5	9	1,5	Stahl, verzinkt	200	*0.44*
606-010	ROHRSCHELLE ST-Z D 6(1x)	6 mm	10	5,5	20,5	10	1,5	Stahl, verzinkt	300	*0.66*
608-001	ROHRSCHELLE ST-Z D 8(1x)	8 mm	10	5,5	23,5	12	1,5	Stahl, verzinkt	300	*0.66*
608-003	ROHRSCHELLE ST-Z D 8(1x)D4(2x)	8 mm / 4 mm	10	5,5	34	12	1,5	Stahl, verzinkt	300	*0.66*
610-001	ROHRSCHELLE ST-Z D10(1x)	10 mm or 1/8	10	5,5	25,5	13	1,5	Stahl, verzinkt	400	*0.88*
612-001	ROHRSCHELLE ST-Z D12(1x)	12 mm	20	6,8	35	18	2	Stahl, verzinkt	500	*1.1*
226-12335-7	ROHRSCHELLE ST-Z D 6(1X)ZG	6 mm	10	4,8	20,5	10	1	Stahl, verzinkt	200	*0.44*
226-12337-1	ROHRSCHELLE ST-Z D 8(1X)ZG	8 mm	15	7	28	15,5	2	Stahl, verzinkt	700	*1.54*
226-12338-1	ROHRSCHELLE ST-Z D10(1X)ZG	10 mm	15	7	30	15	2	Stahl, verzinkt	800	*1.76*
Edelstahl										
226-13716-1	ROHRSCHELLE 1.4571 D 6(1X)	6 mm	10	4,8	20	10	1	Edelstahl 1.4571	200	*0.44*
226-13717-1	ROHRSCHELLE 1.4571 D 8(1X)	8 mm	15	7	28	15,5	2	Edelstahl 1.4571	700	*1.54*
226-13673-1	ROHRSCHELLE 1.4571 D10(1X)	10 mm	15	7	30	15	2	Edelstahl 1.4571	800	*1.76*

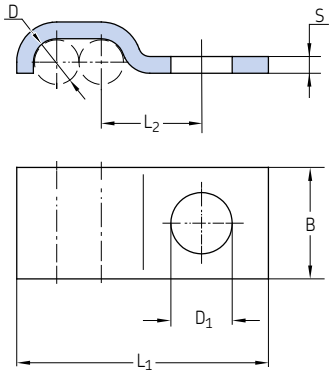

Bestellnummer	Bezeichnung	Rohr ∅D	Anzahl der Rohre	B	D_1	L_1	L_2	S	Werkstoff	Gewicht (100 Stck.)	
		mm		mm	mm	mm	mm	mm		g	*lb*
602-002	ROHRSCHELLE ST-Z D 2,5(2x)	2,5	2	10	3,5	13,8	5	1,5	Stahl, verzinkt	200	*0.44*
604-002	ROHRSCHELLE ST-Z D 4(2x)	4	2	10	5,5	22,6	9	1,5	Stahl, verzinkt	200	*0.44*
604-003	ROHRSCHELLE ST-Z D 4(3x)	4	3	10	5,5	26,6	9	1,5	Stahl, verzinkt	300	*0.66*

Befestigungsmaterial

Rohrschellen

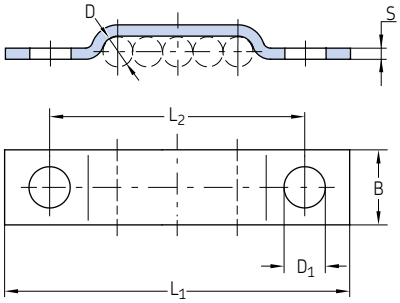

Bestellnummer	Bezeichnung	Rohr ∅D	Anzahl Rohre	B	D_1	L_1	L_2	S	Werkstoff	Gewicht (100 Stck.)	
		mm	mm	mm	mm	mm	mm	mm		g	*lb*
Stahl, verzinkt											
604-014	ROHRSCHELLE ST-Z D 4(4x)	4	4	10	5,5	42	30	1,5	Stahl, verzinkt	400	*0.88*
604-015	ROHRSCHELLE ST-Z D 4(5x)	4	5	10	5,5	46	34	1,5	Stahl, verzinkt	400	*0.88*
604-016	ROHRSCHELLE ST-Z D 4(6x)	4	6	10	5,5	50	38	1,5	Stahl, verzinkt	500	*1.1*
604-018	ROHRSCHELLE ST-Z D 4(8x)	4	8	10	5,5	58	46	1,5	Stahl, verzinkt	600	*1.32*
DIN 72573-2x6-ST	ROHRSCHELLE ST-Z D 6(2x)	6	2	10	4,8	39	27	1	Stahl, verzinkt	300	*0.66*
DIN 72573-3x6-ST	ROHRSCHELLE ST-Z D 6(3x)	6	3	10	4,8	45	33	1	Stahl, verzinkt	400	*0.88*
DIN 72573-4x6-ST	ROHRSCHELLE ST-Z D 6(4x)	6	4	10	4,8	51	39	1	Stahl, verzinkt	400	*0.88*
DIN 72573-5x6-ST	ROHRSCHELLE ST-Z D 6(5x)	6	5	10	4,8	57	45	1	Stahl, verzinkt	400	*0.88*
DIN 72573-6x6-ST	ROHRSCHELLE ST-Z D 6(6x)	6	6	10	4,8	64	52	1	Stahl, verzinkt	600	*1.32*
DIN 72573-2x8-ST	ROHRSCHELLE ST-Z D 8(2x)	8	2	10	4,8	43	31	1	Stahl, verzinkt	400	*0.88*
DIN 72573-3x8-ST	ROHRSCHELLE ST-Z D 8(3x)	8	3	10	4,8	51	39	1	Stahl, verzinkt	400	*0.88*
DIN 72573-4x8-ST	ROHRSCHELLE ST-Z D 8(4x)	8	4	10	4,8	59	47	1	Stahl, verzinkt	500	*1.1*
DIN 72573-5x8-ST	ROHRSCHELLE ST-Z D 8(5x)	8	5	10	4,8	68	56	1	Stahl, verzinkt	600	*1.32*
D72573-6X8ST+ZZ1	ROHRSCHELLE ST-Z D 8(6x)	8	6	10	4,8	76	64	1	Stahl, verzinkt	700	*1.54*
DIN 72573-2x10-ST	ROHRSCHELLE ST-Z D10(2x)	10	2	10	4,8	45	33	1	Stahl, verzinkt	400	*0.88*
DIN 72573-3x10-ST	ROHRSCHELLE ST-Z D10(3x)	10	3	10	4,8	55	43	1	Stahl, verzinkt	500	*1.1*
DIN 72573-4x10-ST	ROHRSCHELLE ST-Z D10(4x)	10	4	10	4,8	67	55	1	Stahl, verzinkt	600	*1.32*
DIN 72573-5x10-ST	ROHRSCHELLE ST-Z D10(5x)	10	5	10	4,8	77	65	1	Stahl, verzinkt	800	*1.76*
226-12337-2	ROHRSCHELLE ST-Z D 8(2X)	8	2	15	7	61,2	39	2	Stahl, verzinkt	1 300	*2.87*
226-12337-3	ROHRSCHELLE ST-Z D 8(3X)	8	3	15	7	69,2	47	2	Stahl, verzinkt	1 500	*3.31*
226-12337-4	ROHRSCHELLE ST-Z D 8(4X)	8	4	15	7	77,2	55	2	Stahl, verzinkt	1 700	*3.75*
226-12337-5	ROHRSCHELLE ST-Z D 8(5X)	8	5	15	7	85,2	63	2	Stahl, verzinkt	1 800	*3.97*
226-12337-6	ROHRSCHELLE ST-Z D 8(6X)	8	6	15	7	93,2	71	2	Stahl, verzinkt	2 000	*4.41*
226-12338-2	ROHRSCHELLE ST-Z D10(2X)	10	2	15	7	65,3	40	2	Stahl, verzinkt	1 300	*2.87*
226-12338-3	ROHRSCHELLE ST-Z D10(3X)	10	3	15	7	75,3	50	2	Stahl, verzinkt	1 600	*3.53*
226-12338-4	ROHRSCHELLE ST-Z D10(4X)	10	4	15	7	85,3	60	2	Stahl, verzinkt	1 800	*3.97*
226-12338-5	ROHRSCHELLE ST-Z D10(5X)	10	5	15	7	95,3	70	2	Stahl, verzinkt	2 000	*4.41*
226-12338-6	ROHRSCHELLE ST-Z D10(6X)	10	6	15	7	105,3	80	2	Stahl, verzinkt	2 200	*4.85*
Edelstahl											
226-13716-2	ROHRSCHELLE 1.4571 D 6(2x)	6	2	10	4,8	38	26	1	Edelstahl 1.4571	340	*0.75*
226-13716-3	ROHRSCHELLE 1.4571 D 6(3x)	6	3	10	4,8	45	33	1	Edelstahl 1.4571	410	*0.90*
226-13716-4	ROHRSCHELLE 1.4571 D 6(4x)	6	4	10	4,8	51	39	1	Edelstahl 1.4571	450	*0.99*
226-13716-5	ROHRSCHELLE 1.4571 D 6(5x)	6	5	10	4,8	57	45	1	Edelstahl 1.4571	470	*1.04*
226-13673-6	ROHRSCHELLE 1.4571 D 6(6x)	6	6	10	4,8	64	52	1	Edelstahl 1.4571	500	*1.10*
226-13717-2	ROHRSCHELLE 1.4571 D 8(2x)	8	2	15	7	61,2	39	2	Edelstahl 1.4571	1 200	*2.65*
226-13717-3	ROHRSCHELLE 1.4571 D 8(3X)	8	3	15	7	69,2	47	2	Edelstahl 1.4571	1 400	*3.09*
226-13717-4	ROHRSCHELLE 1.4571 D 8(4X)	8	4	15	7	77,2	55	2	Edelstahl 1.4571	1 600	*3.53*
226-13718-1	ROHRSCHELLE 1.4571 D10(2X)	10	2	15	7	65,3	40	2	Edelstahl 1.4571	1 300	*2.87*
226-13673-4	ROHRSCHELLE 1.4571 D10(3X)	10	3	15	7	75,3	50	2	Edelstahl 1.4571	1 600	*3.53*
226-13673-5	ROHRSCHELLE 1.4571 D10(4X)	10	4	15	7	85,3	60	2	Edelstahl 1.4571	1 700	*3.75*
226-13718-2	ROHRSCHELLE 1.4571 D10(5X)	10	5	15	7	95	70	2	Edelstahl 1.4571	2 100	*4.63*
226-13718-3	ROHRSCHELLE 1.4571 D10(6X)	10	6	15	7	105	80	2	Edelstahl 1.4571	2 300	*5.07*

Befestigungsmaterial

Rohrschellen

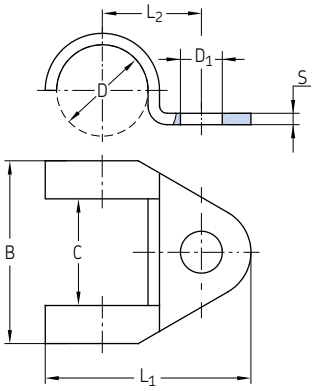

Bestellnummer	Bezeichnung	Rohr ØD		B	C	D_1	L_1	L_2	S	Werkstoff	Gewicht (100 Stck.)	
		mm	in	mm	mm	mm	mm	mm	mm		g	*lb*
604-004	ROHRSCHELLE ST-Z D12(1x)	12	–	24	14	5,5	27	13	1,5	Stahl, verzinkt	500	*1.1*
606-014	ROHRSCHELLE ST-Z D14(1x)	14	1/4	30	15	6,3	34	16	2	Stahl, verzinkt	1 200	*2.65*
608-004	ROHRSCHELLE ST-Z D18(1x)	18	3/8	36	20	7	40	21	1,5	Stahl, verzinkt	1 200	*2.65*
610-004	ROHRSCHELLE ST-Z D20(1x)	20	1/2	36	20	7	40	21	1,5	Stahl, verzinkt	1 200	*2.65*

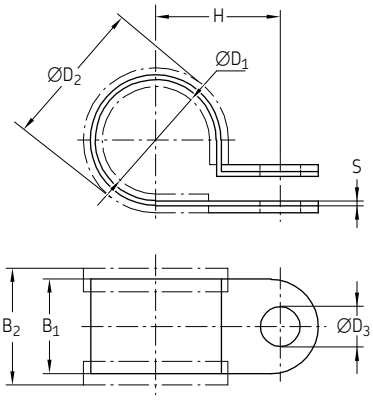

Bestellnummer	Bezeichnung	$ØD_1$	$ØD_2$	$ØD_3$	B_1	B_2	H	S	Werkstoff	Gewicht (100 Stck.)
		mm	mm	mm	mm	mm	mm	mm		g
941-206-104	ROHRSCHELLE ST-GUMMI. D 6 F.BEFEST.SHR. M5	6	11,8	5,2	12	15	11	0,5	Stahl, verzinkt	400
941-206-108	ROHRSCHELLE ST-GUMMI. D 6 F.BEFEST.SHR. M6	6	11,8	6,4	15	18,5	4,2	0,6	Stahl, verzinkt	700
941-208-104	ROHRSCHELLE ST-GUMMI. D 8 F.BEFEST.SHR. M6	8	15,4	6,4	15	18,5	15,2	0,6	Stahl, verzinkt	800
941-209-104	ROHRSCHELLE ST-GUMMI. D 9 F.BEFEST.SHR. M5	9	5	5,2	12	5	12,5	0,5	Stahl, verzinkt	500
941-209-105	ROHRSCHELLE ST-GUMMI. D 9 F.BEFEST.SHR. M6	9	15	6,4	15	18,5	15,7	0,6	Stahl, verzinkt	900
941-210-104	ROHRSCHELLE ST-GUMMI. D10 F.BEFEST.SHR. M6	10	17,4	6,4	15	18,5	16,2	0,6	Stahl, verzinkt	900
941-212-104	ROHRSCHELLE ST-GUMMI. D12 F.BEFEST.SHR. M6	12	19,4	6,4	15	18,5	17,2	0,6	Stahl, verzinkt	1 000
941-213-104	ROHRSCHELLE ST-GUMMI. D13 F.BEFEST.SHR. M6	13	20,4	6,4	15	18,5	7,7	0,6	Stahl, verzinkt	1 100
941-215-104	ROHRSCHELLE ST-GUMMI. D15 F.BEFEST.SHR. M6	15	22,4	6,4	5	18,5	18,7	0,8	Stahl, verzinkt	2 000
941-217-104	ROHRSCHELLE ST-GUMMI. D17 F.BEFEST.SHR. M5	17	23	5,2	12	15	16,5	0,5	Stahl, verzinkt	800
941-217-105	ROHRSCHELLE ST-GUMMI. D17 F.BEFEST.SHR. M6	17	23	6,4	15	8,5	19,7	0,8	Stahl, verzinkt	1 500
941-218-101	ROHRSCHELLE ST-GUMMI. D18 F.BEFEST.SHR. M6	18	24	6,4	15	8,5	20,2	0,6	Stahl, verzinkt	1 400
941-220-104	ROHRSCHELLE ST-GUMMI. D20 F.BEFEST.SHR. M6	20	27,6	6,4	15	8,5	21,2	0,8	Stahl, verzinkt	1 500
941-222-100	ROHRSCHELLE ST-GUMMI. D22 F.BEFEST.SHR. M6	22	28	6,4	15	18,5	22,2	0,8	Stahl, verzinkt	1 700
941-225-104	ROHRSCHELLE ST-GUMMI. D25 F.BEFEST.SHR. M6	25	31	6,4	15	18,5	23,7	0,8	Stahl, verzinkt	2 000

Befestigungsmaterial

Rohrschellen nach DIN 3015

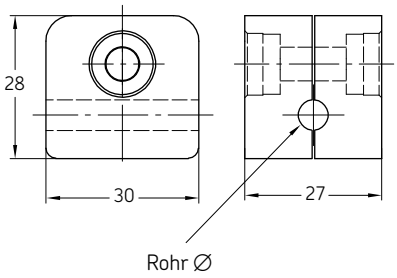

Bestellnummer	Bezeichnung	Rohr ∅	Werkstoff	Gewicht	
		mm		g	*lb*
941-606-000	ROHRSCHELLE 106 PP	*6*	Polypropylen	10	*0.02*
941-608-000	ROHRSCHELLE 108 PP	*8*	Polypropylen	10	*0.02*
941-610-000	ROHRSCHELLE 110 PP	*10*	Polypropylen	5	*0.01*
PP-Rohrschelle mit Anschweißplatte, Standardserie					
226-12343-5	ROHRSCHELLE SP 110 PP -LI	10	Polypropylen	40	*0.09*
226-12343-1	ROHRSCHELLE SP 320 PP -LI	20	Polypropylen	77	*0.17*
226-13097-3	ROHRSCHELLE SP 320 /20 PP -GD -AS	2x20	Polypropylen	173	*0.38*
226-12343-2	ROHRSCHELLE SP 430 PP -LI	30	Polypropylen	80	*0.18*
PP-Rohrschelle mit Anschweiß- und Deckplatte, Standardserie					
226-13058-3	ROHRSCHELLE SPAL4020 PP -DPAL-AS	20	Polypropylen	394	*0.87*
226-13058-5	ROHRSCHELLE SPAL5030 PP -DPAL-AS	30	Polypropylen	480	*1.06*

Kabelbinder

898-610-000, 898-710-000, 898-710-001

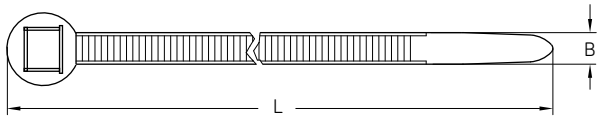

898-510-000

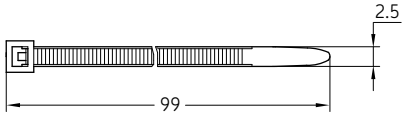

Bestellnummer	Bezeichnung	L	B	Werkstoff	Gewicht (100 Stck.)	
		mm	mm		g	*lb*
898-610-000	KABELBINDER SW 204LGx4,7	197	4,9	Polyamid	100	*0.22*
898-710-000	KABELBINDER SW 302LGx4,8	302	4,9	Polyamid	200	*0.44*
898-710-001	KABELBINDER SW 360LGx7,5	360	7,5	Polyamid	500	*1.10*
Für Automatikzange						
898-510-000	KABELBINDER SW 100LGx2,5	99	2,5	Polyamid	100	*0.22*

Befestigungsmaterial

Befestigungssockel

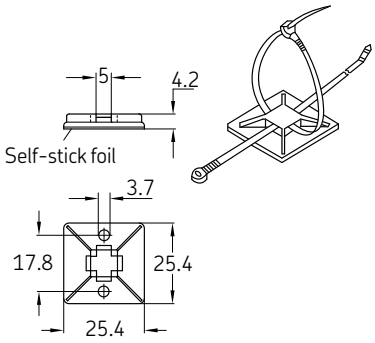

Bestellnummer	Bezeichnung	Werkstoff	Gewicht (100 Stck.)	
			g	*lb*
179-990-186	BEFESTIGUNGSSOCKEL 25,4x25,4	ABS	100	*0.22*

Befestigungsschrauben

DIN EN ISO 4762

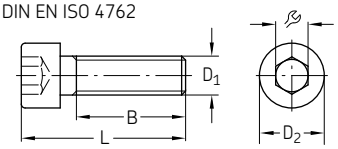

IN EN ISO 4014 / DIN EN ISO 4017

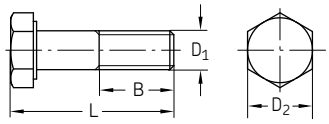

DIN7513

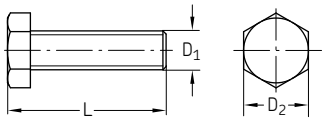

Bestellnummer	Bezeichnung	D_1	L	D_2	B		Werkstoff	Gewicht	
		mm	mm	mm	mm	mm		g	*lb*
Stahl, verzinkt									
201-12015-5	SCHRAUBE,IN6KT 8.8 M4x 20CF	M4	20	7	14	3	Stahl, verzinkt	3	*0.007*
201-12019-9	SCHRAUBE,IN6KT 8.8 M6x 16CF	M6	16	10	18	5	Stahl, verzinkt	6	*0.013*
201-12018-7	SCHRAUBE,IN6KT 8.8 M6x 25CF	M6	25	10	18	5	Stahl, verzinkt	7	*0.015*
201-12019-6	SCHRAUBE,IN6KT 8.8 M6x 60CF	M6	60	10	18	5	Stahl, verzinkt	14	*0.031*
201-12021-3	SCHRAUBE,IN6KT 8.8 M8x 16CF	M8	16	13	12	6	Stahl, verzinkt	20	*0.044*
DIN 931-M6x30-8.8	SCHRAUBE,6KT 8.8 M 6x 30 CF	M6	30	10	18	10	Stahl, verzinkt	8	*0.018*
DIN 933-M4x10-8.8	SCHRAUBE,6KT 8.8 M 4x 10 CF	M4	10	7	5	–	Stahl, verzinkt	2	*0.004*
200-13092-1	SCHRAUBE,6KT 8.8 M 5x 12CF	M5	12	8	6	–	Stahl, verzinkt	3	*0.007*
200-13017-9	SCHRAUBE,6KT 8.8 M 5x 16CF	M5	16	8	11		Stahl, verzinkt	3	*0.007*
200-13017-5	SCHRAUBE,6KT 8.8 M 5x 45CF	M5	45	8	40		Stahl, verzinkt	7	*0.015*
200-13022-4	SCHRAUBE,6KT 8.8 M 6x 16CF	M6	16	10	9	–	Stahl, verzinkt	5	*0.011*
200-13022-7	SCHRAUBE,6KT 8.8 M 6x 20CF	M6	20	10	13	–	Stahl, verzinkt	6	*0.013*
200-13022-1	SCHRAUBE,6KT 8.8 M 6x 25CF	M6	25	10	19	–	Stahl, verzinkt	7	*0.015*
200-13037-3	SCHRAUBE,6KT 8.8 M 6x 60CF	M6	60	10	53		Stahl, verzinkt	14	*0.031*
200-12553-4	SCHRAUBE,6KT 8.8 M 8x 20CF	M8	20	13	11	–	Stahl, verzinkt	12	*0.026*
200-10406-7	SCHRAUBE,6KT 8.8 M 8x 25CF	M8	25	13	16	–	Stahl, verzinkt	13	*0.029*
200-12007-6	SCHRAUBE,6KT 8.8 M 8x 30CF	M8	30	13	21		Stahl, verzinkt	15	*0.033*
200-12553-8	SCHRAUBE,6KT 8.8 M 8x 40CF	M8	40	13	31		Stahl, verzinkt	18	*0.04*
200-12399-2	SCHRAUBE,6KT 8.8 M 8x 80CF	M8	80	13	71		Stahl, verzinkt	34	*0.075*
200-12523-3	SCHRAUBE,6KT 8.8 M10x 40CF	M10	40	16	39	–	Stahl, verzinkt	30	*0.066*
200-12009-7	SCHRAUBE,6KT 8.8 M12x 40CF	M12	40	18	28		Stahl, verzinkt	34	*0.075*
DIN 7513-BM4x20	SCHRAUBE,SCHNEID C15 BM 4,0x 20 CF	M4	20	7		–	Stahl, verzinkt	2	*0.004*
DIN 7513-BM4x25	SCHRAUBE,SCHNEID C15 BM 4,0x 25 CF	M4	25	7		–	Stahl, verzinkt	2	*0.004*
206-12124-3	SCHRAUBE,SCHNEID C15 BM 5,0x 10	M5	10	8,5		–	Stahl	2	*0.004*
DIN 7513-BM6x25	SCHRAUBE,SCHNEID C15 BM 6,0x 25 CF	M6	25	10		–	Stahl, verzinkt	6	*0.013*
Edelstahl									
DIN 912-M3x8-A4	SCHRAUBE,IN6KT A4 M 3x 8	M3	8	5,5		–	Edelstahl 1.4404	1	*0.002*
201-13741-1	SCHRAUBE,IN6KT A4 M 4x12	M4	12	7		–	Edelstahl 1.4571	2	*0.004*
201-13608-6	SCHRAUBE,IN6KT A2 M 5x10	M5	10	7		–	Edelstahl 1.4571	2	*0.004*

Kupplungen

Produktbeschreibung

Kupplungen für Hydraulik- und Schmiersysteme sind immer dann erforderlich, wenn ein praktisch leckagefreier Mediendurchfluss getrennt oder verteilt werden muss. In der Regel ist dies der Fall, wenn z. B. eine Pumpe mehrere Schmierstoffbehälter füllen soll und dafür laufend angeschlossen und getrennt werden muss.

Jede Kupplungsausführung und jedes Kupplungsmodell benötigt einen entsprechenden Schlauch. Praktischerweise befindet sich die Kupplungsseite am Schlauch der Füllpumpe und das Gegenstück, der Kupplungsnippel, ist am Behälter angebracht. Ein weiterer Anwendungsbereich bei Schmiersystemen ist das An- und Abkuppeln von Maschinengruppen, die nicht durchgängig von einer Schmierpumpe versorgt werden müssen, z. B. bei der Fahrzeug und der Anhängerschmierung.

Beim Auswählen der Kupplung ist der maximal mögliche Pumpen-/Systemdruck zu berücksichtigen. Außerdem gibt es Kupplungen, die vorrangig entweder für Innen- oder Außenbereiche geeignet sind. Sollte der Verwendungszweck zum Zeitpunkt der Bestellung noch nicht genau bekannt sein, sind Edelstahlkupplungen oder Kupplungen mit Oberflächenbeschichtung die beste Wahl. Kupplungen schützen Hydraulikflüssigkeiten und Schmierstoffe vor Verschmutzungen und ermöglichen einen schnellen Mediendurchfluss bei hohen Drücken.

Eigenschaften und Vorteile

- Umfangreiches Produktsortiment für unterschiedliche Drücke und Größen
- Ausführungen für das Befüllen und den Betrieb von automatischen Schmiersystemen
- Schnellkupplungen (ESK) für das Kuppeln unter Druck
- Praktisch leckagefreies Befüllen

Anwendungen

- Alle Arten von Schmiersystemen
- Druck- und Verpackungsmaschinen
- Bauindustrie und Bergbau
- Umformmaschinen
- PKW, LKW, Radlader
- Landwirtschaftliche Maschinen
- Allgemeine Industrie
- Werkzeugmaschinen
- usw.

Kupplungen

Steckkupplungen für Niederdruck D1

Kupplung, komplett

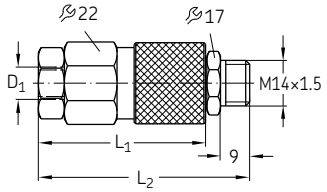

Kupplungshälfte außen

Kupplungshälfte innen

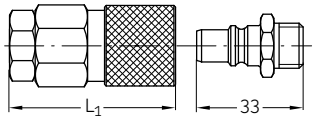

Bestellnummer	Bezeichnung	Rohr ∅	D_1 [1]	L_1	L_2	Werkstoff	Betriebsdruck max.		Gewicht	
		mm	mm	mm	mm		bar	*psi*	g	*lb*
207-168-2	STECKKUPPLUNG	6	M10×1	–	65	Stahl, verzinkt	45	*653*	150	*0.33*
207-188-2	STECKKUPPLUNG	8	M14×1,5	–	71,5	Stahl, verzinkt	45	*653*	152	*0.34*
207-168.U7	STECKKUPPLUNG	6	–	51,5	–	Stahl, verzinkt	45	*653*	120	*0.26*
207-188.U11	KUPPLUNGSHAELFTE	8	–	58	–	Stahl, verzinkt	45	*653*	130	*0.29*
207-168.U2	KUPPLUNGSHAELFTE	–	–	–	–	Stahl, verzinkt	45	*653*	22	*0.05*

Im entkuppelten Zustand sind beide Kupplungshälften verschlossen!

[1] Anschlussgewinde für lötlose Rohrverschraubung

Steckkupplungen für Mittel- und Hochdruck

995-001-525, 995-001-526

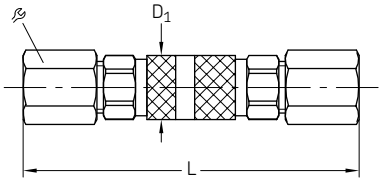

626-26246-1

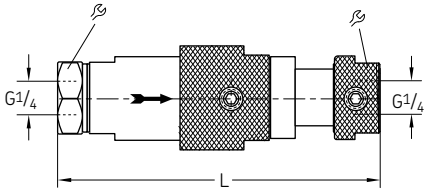

Bestellnummer	Bezeichnung	Rohr ∅	D_1	L		Werkstoff	Betriebsdruck max.		Gewicht	
		mm	mm	mm	mm		bar	*psi*	g	*lb*
995-001-525	STECKKUPPLUNG, ROHR 4	4	10	68	10	Stahl, verzinkt	100	*1 450*	30	*0.07*
995-001-526	STECKKUPPLUNG, ROHR 6	6	15	80	12	Stahl, verzinkt	100	*1 450*	35	*0.08*
626-26246-1	KUPPLUNG ESK G1/4 D	–	–	124	27	Stahl, verzinkt	300	*4 351*	760	*1.68*

Kupplungen

Kupplungsstecker

995-001-096

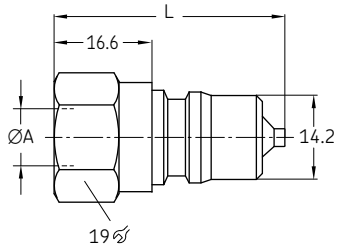

995-001-500

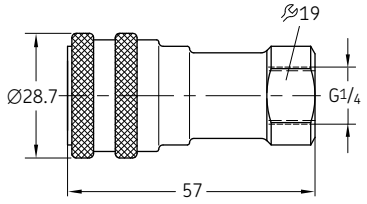

995-001-501 / 995-001-502

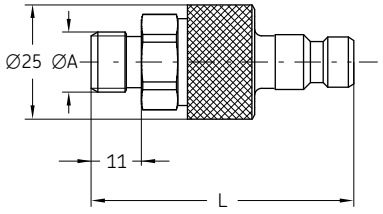

995-001-950

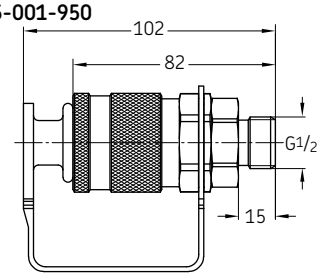

995-000-705

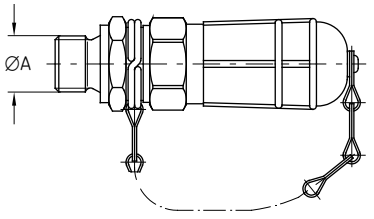

995-001-500

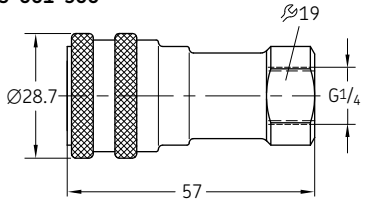

Bestellnummer	Bezeichnung	Werkstoff	ØA	L	Zugehörige Staubkappe Bestellnummer	Zugehörige Kupplungsmuffe Bestellnummer	Betriebs-druck max.	Gewicht
			mm	mm			bar	g
995-001-096	KUPPLUNGSSTECKER G1/4 350BAR	Stahl, verzinkt	G 1/4	39	**995-001-235**	**995-001-500**	350	60 [1]
995-001-501	KUPPLUNGSSTECKER G1/4 200BAR	Stahl, verzinkt	G 1/4	57.5	**995-001-503**	**995-002-073**	200	305 [2]
995-001-502	KUPPLUNGSSTECKER G1/2 250BAR	Stahl, verzinkt	G 1/2	82	**995-001-504**	**995-001-950**	250	1 050 [2]
995-000-705	KUPPLUNGSSTECKER G1/4 70BAR	Stahl, verzinkt	G 1/4	–	–	**995-001-500**	70	233 [3]

[1] Gewicht für Stecker + Staubkappe
[2] Gewicht für komplette Kupplung
[3] Gewicht für Stecker und Kupplungsmuffe

Kupplungsmuffen mit Rücklaufanschluss

995-001-620

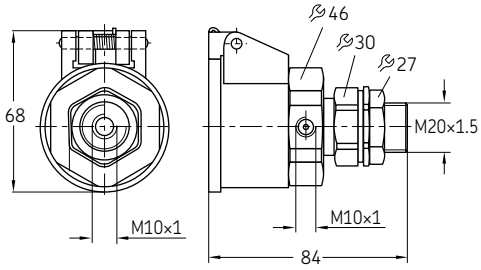

995-001-621

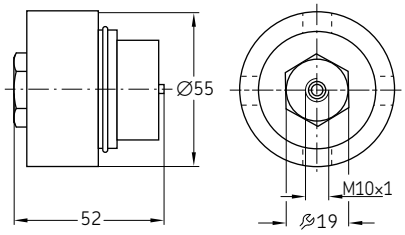

995-001-622

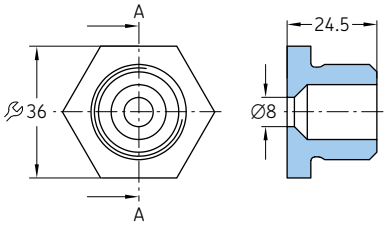

995-001-623

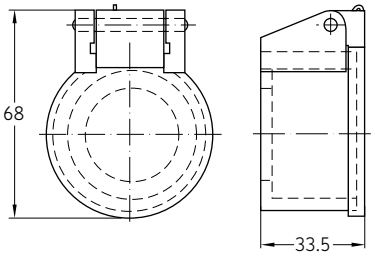

Bestellnummer	Bezeichnung	Werkstoff	Betriebsdruck max.		Gewicht	
			bar	*psi*	g	*lb*
995-001-620	KUPPLUNGSMUFFE	Stahl, verzinkt	100	*1 450*	480	*1.06*
995-001-621	KUPPLUNGSSTECKER	Stahl, verzinkt	100	*1 450*	380	*0.84*
995-001-622	BLINDSTUTZEN	Stahl, verzinkt	100	*1 450*	100	*0.22*
995-001-623	STAUBKAPPE	Stahl, verzinkt	100	*1 450*	55	*0.12*

Ventile

Produktbeschreibung

Für den korrekten Betrieb von automatischen Schmiersystemen sind in der Regel verschiedene Arten von Ventilen erforderlich. Intermittierende und in Abschnitte unterteilte Systeme funktionieren nur, wenn die richtigen Ventile installiert sind. Ventile, die bei nur einem SKF System zum Einsatz kommen, z. B. bei einem Einleitungs- Schmiersystem, lassen sich dem jeweiligen Katalog für das automatische Schmiersystem von SKF entnehmen.

Dieses Katalogkapitel umfasst Ventile zum Einsatz in verschiedenen Systemen:

- Absperrhähne
- Druckbegrenzungsventile
- Rückschlagventile
- Entlastungsventile

Bei verschiedenen Anwendungen können die erforderlichen Ventile auch direkt in das Pumpenaggregat integriert, an einem Ventilblock montiert oder Teil eines Behälteraggregats sein.

Eigenschaften und Vorteile

- Schutz der Systemkomponenten gegen übermäßigen Druck und Beschädigung
- Kostengünstiger Betrieb durch Unterteilung des Schmiersystems in Unterabschnitte
- Absperrhähne ermöglichen ein (De-)Aktivieren einzelner Maschinenabschnitte von Hand

Anwendungen

- Kleine bis mittelgroße Werkzeugmaschinen
- Nutzfahrzeuge (Flottenfahrzeuge, Straßennutzfahrzeuge)
- Montage/Automation, Lebensmittelverpackung, Teilefertigungsstraßen
- Papier- und Zellstoffindustrie
- Spritzgussmaschinen
- Allgemeine Industrie
- Schwerindustrie
- usw.

Entlastungsventil

Anschlussschema

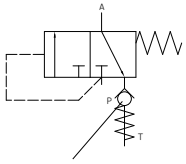

Rückschlagventil = Restdruckventil 0,5 bar

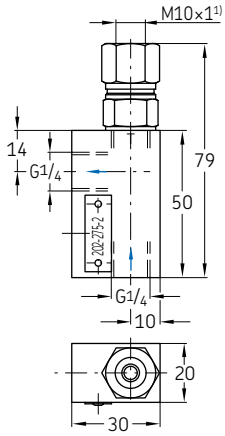

Bestellnummer	Bezeichnung	Restdruck		Gewicht	
		bar	*psi*	g	*lb*
202-275-2	DRUCKBEGR.VENTIL 0,5BAR G1/4	0,5	*7.25*	240	*0.53*

Entlastungsventil mit Entlüftungs- und Sicherheitsventil

Anbau am Behälter

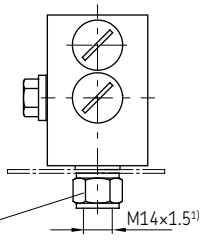

Für P und R
je 2 Anschlussstücke **408-160**
Dichtringe **508-108**

[1)] Anschlussgewinde für lötlose Rohrverschraubung

Anbau am Behälter

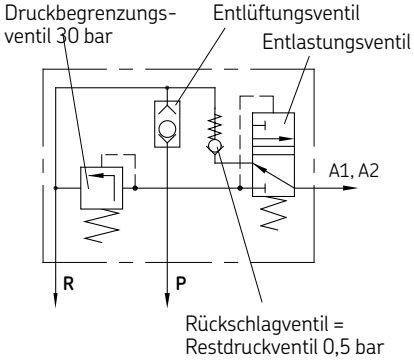

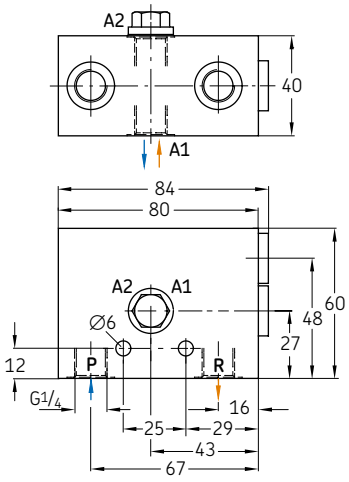

Bestellnummer	Bezeichnung	Rohr Ø	Werkstoff	Restdruck		Gewicht	
		mm		bar	*psi*	g	*lb*
202-175-30	DRUCKBEGR.VENTIL 30BAR R1/4	–	Aluminium	30	*435*	570	*1.26*
Anschlussstücke [1)]							
406-054	ANSCHLUSSSTUECK ST 6 G1/4A ZN	6	Stahl, verzinkt	–	–	20	*0.04*
301-020	ANSCHLUSSSTUECK ST 8 G1/4A ZN	8	Stahl, verzinkt	–	–	16	*0.04*
410-163	ANSCHLUSSSTUECK ST 10 - G1/4A ZN	10	Stahl, verzinkt	–	–	30	*0.07*

[1)] Anschlussgewinde für lötlose Rohrverschraubung

A = Ausgang; **P** = Eingang; **T** (**R**) = Rücklauf

Druckbegrenzungsventile, einstellbar (Kegelsitzventile)

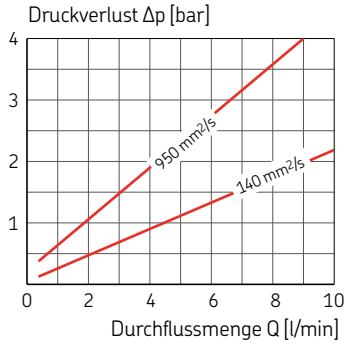

Mit steigender Durchflussmenge steigt auch der Druck vor dem Ventil entsprechend den Graphen.

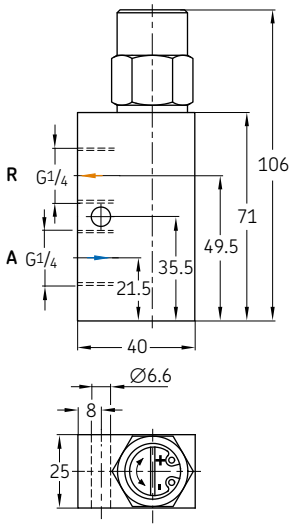

Bestellnummer	Bezeichnung	Einstellbereich Druck	Betriebsdruck max.	Öl Temperatur	Viskositäts-bereich	Dichtung	Gewicht
		bar	bar	°C	mm²/s		g
Stahl, verzinkt							
WVN200-10E6	DRUCKREGUL.VENTIL 1-6BAR NBR	1 bis 6	40	80	20 bis 1000	NBR	500
WVN200-10E12	DRUCKREGUL.VENTIL 3-12BAR NBR	3 bis 12	40	80	20 bis 1000	NBR	500
WVN200-10E12-S8	DRUCKREGUL.VENTIL 3-12BAR FPM	3 bis 12	40	80	20 bis 1000	FPM	500
WVN200-10E25	DRUCKREGUL.VENTIL 4-25BAR NBR	4 bis 25	40	80	20 bis 1000	NBR	500
WVN200-10E25-S8	DRUCKREGUL.VENTIL 4-25BAR FPM	4 bis 25	40	80	20 bis 1000	FPM	500
WVN200-10E35	DRUCKREGUL.VENTIL 4-35BAR NBR	4 bis 35	40	80	20 bis 1000	NBR	510
WVN200-10E60	DRUCKREGUL.VENTIL 12-60BAR NBR	12 bis 60	70	80	20 bis 1000	NBR	510
WVN200-10E60-S8	DRUCKREGUL.VENTIL 12-60BAR FPM	12 bis 60	70	80	20 bis 1000	FPM	510

Allgemeine Kenngrößen Bauart: Kegelsitzventil mit hydraulischer Dämpfung direkt gesteuert
Schmierstoff: Öl; Anschlussgewinde: G 1/4
Einbaulage: beliebig

Anschlussstücke für Ventile

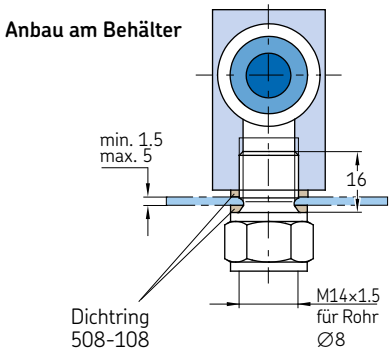

Bestellnummer	Bezeichnung	Produktbeschreibung	Rohr ØD	Werkstoff	Gewicht
			mm		g
301-020	ANSCHLUSSSTUECK ST 8 - G1/4A ZN	für Ventile WVN200-10E6 ...10E35	8	Stahl, verzinkt	16
410-163	ANSCHLUSSSTUECK ST 10 - G1/4A ZN	für Ventile WVN200-10E6 ...10E35	10	Stahl, verzinkt	30
412-163	ANSCHLUSSSTUECK ST 12 - G1/4A ZN	für Ventile WVN200-10E6 ...10E35	12	Stahl, verzinkt	51
508-108	DICHTRING CU 13,3x 17,9x 1,5	für Ventile WVN200-10E6 ...10E35	–	Kupfer	1
223-12477-6	VSCHRBG ST GE 8-L G 1/4A CF	für Ventil WVN200-10E60	8	Stahl, verzinkt	35
223-12272-9	VSCHRBG ST GE10-L G 1/4A CF	für Ventil WVN200-10E60	10	Stahl, verzinkt	41
508-108	DICHTRING CU 13,3x 17,9x 1,5	für Ventil WVN200-10E60	–	Kupfer	1
408-160	ANSCHLUSSSTUECK ST 8 - G1/4A ZN	Spezialanschlussst. mit langem Zapfen	–	Stahl, verzinkt	22

Druckbegrenzungsventile, festgelegter Öffnungsdruck

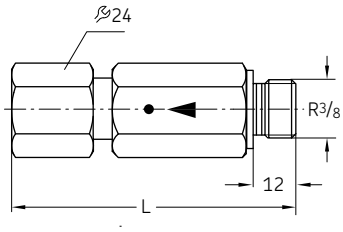

Bestellnummer	Bezeichnung	L	Werkstoff	Betriebsdruck max.		Gewicht	
		mm		bar	*psi*	g	*lb*
624-25465-1	VALVE SV -120-G3/8A Z	88	Stahl, verzinkt	120	*1 740*	241	*0.53*
624-25294-1	VALVE SV -350-G3/8A Z	84	Stahl, verzinkt	350	*5 075*	241	*0.53*
624-27092-1	VALVE SV -410-G3/8A Z	82	Stahl, verzinkt	410	*5 950*	241	*0.53*

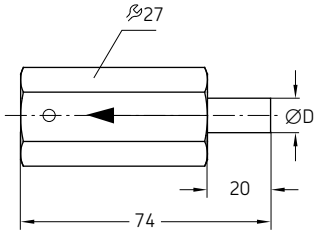

Bestellnummer	Bezeichnung	Rohrstutzen ØD	Werkstoff	Betriebsdruck max.		Gewicht	
		mm		bar	*psi*	g	*lb*
624-25478-1	VENTIL SVP -200-S 6	6	Stahl, verzinkt	200	*2 900*	237	*0.52*
624-25479-1	VENTIL SVP -350-S 6	6	Stahl, verzinkt	350	*5 075*	236	*0.52*
624-25480-1	VENTIL SVP -200-S 8	8	Stahl, verzinkt	200	*2 900*	240	*0.53*
624-25481-1	VENTIL SVP -350-S 8	8	Stahl, verzinkt	350	*5 075*	240	*0.53*
624-25482-1	VENTIL SVP -200-S 10	10	Stahl, verzinkt	200	*2 900*	240	*0.53*
624-25483-1	VENTIL SVP -350-S 10	10	Stahl, verzinkt	350	*5 075*	260	*0.57*

Ventile

Druckbegrenzungsventile

für Durchflussmengen 0,5–2 l/min

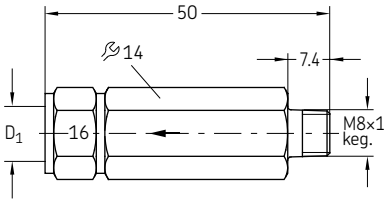

Bestellnummer	Bezeichnung	Rohr ∅	D_1 1)	Öffnungsdruck		Kenn-zeichnung	Werkstoff	Gewicht	
		mm	mm	bar	*psi*			g	*lb*
WVN200-4A0.4	DRUCKBEGR.VENTIL 0,4BAR D4	4	M8×1	0,4	*5,8*	0,4	Stahl, verzinkt	45	*0.10*
WVN200-4A5	DRUCKBEGR.VENTIL 5BAR D4	4	M8×1	5	*72,5*	5	Stahl, verzinkt	47	*0.10*
WVN200-4A8	DRUCKBEGR.VENTIL 8BAR D4	4	M8×1	8	*116*	8	Stahl, verzinkt	46	*0.10*
WVN200-4A12	DRUCKBEGR.VENTIL 12BAR D4	4	M8×1	12	*174*	12	Stahl, verzinkt	45	*0.10*
WVN200-4A16	DRUCKBEGR.VENTIL 16BAR D4	4	M8×1	16	*232*	16	Stahl, verzinkt	46	*0.10*
WVN200-4A25	DRUCKBEGR.VENTIL 25BAR D4	4	M8×1	25	*360*	25	Stahl, verzinkt	46	*0.10*
WVN200-4A0.4-S1	DRUCKBEGR.VENTIL 0,4BAR D6	6	M10×1	0,4	*5,8*	0,4	Stahl, verzinkt	48	*0.11*

1) Anschlussgewinde für lötlose Rohrverschraubung

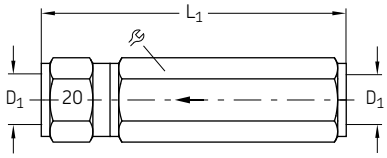

Bestellnummer	Bezeichnung	Rohr ∅	D_1 1)	L_1		Öffnungs_ druck		Kenn-zeichnung	Gewicht	
		mm	mm	mm	mm	bar	*psi*		g	*lb*
Stahl, verzinkt										
WVN200-6B0.5	DRUCKBEGR.VENTIL 0,5BAR D6	6	M10×1	61	14	0,5	*7,25*	5	57	*0.13*
WVN200-6B3	DRUCKBEGR.VENTIL 3BAR D6	6	M10×1	61	14	3	*43,5*	3	58	*0.13*
WVN200-6B8	DRUCKBEGR.VENTIL 8BAR D6	6	M10×1	61	14	8	*116*	8	58	*0.13*
WVN200-6B12	DRUCKBEGR.VENTIL 12BAR D6	6	M10×1	61	14	12	*174*	12	59	*0.13*
WVN200-6B16	DRUCKBEGR.VENTIL 16BAR D6	6	M10×1	61	14	16	*232*	16	60	*0.13*
WVN200-6B20	DRUCKBEGR.VENTIL 20BAR D6	6	M10×1	61	14	20	*290*	20	60	*0.13*
WVN200-6B40	DRUCKBEGR.VENTIL 40BAR D6	6	M10×1	61	14	40	*580*	40	59	*0.13*
WVN200-8B0	DRUCKBEGR.VENTIL 0,04BAR D8	8	M14×1,5	71	17	0,04	*0,58*	0	86	*0.19*
WVN200-8B3	DRUCKBEGR.VENTIL 3BAR D8	8	M14×1,5	71	17	3	*43,5*	3	87	*0.19*
WVN200-8B5	DRUCKBEGR.VENTIL 5BAR D8	8	M14×1,5	71	17	5	*72,5*	5	89	*0.20*
WVN200-8B12	DRUCKBEGR.VENTIL 12BAR D8	8	M14×1,5	71	17	12	*174*	12	89	*0.20*
WVN200-8B16	DRUCKBEGR.VENTIL 16BAR D8	8	M14×1,5	71	17	16	*232*	16	84	*0.19*
WVN200-8B20	DRUCKBEGR.VENTIL 20BAR D8	8	M14×1,5	71	17	20	*290*	20	90	*0.20*
WVN200-8B32	DRUCKBEGR.VENTIL 32BAR D8	8	M14×1,5	71	17	32	*464*	32	93	*0.21*
161-212-054 2)	DRUCKBEGR.VENTIL 20BAR D8	8	M14×1,5	84,5	17	20	*290*	20	107	*0.24*
WVN200-10B0	DRUCKBEGR.VENTIL 0,04BAR D10	10	M16×1,5	80	19	0,04	*0,58*	0	100	*0.22*
WVN200-10B0.5	DRUCKBEGR.VENTIL 0,5BAR D10	10	M16×1,5	80	19	0,5	*7,25*	5	126	*0.28*
WVN200-10B1	DRUCKBEGR.VENTIL 12BAR D10	10	M16×1,5	80	19	1,2	*17,4*	12	128	*0.28*
WVN200-10B32	DRUCKBEGR.VENTIL 32BAR D10	10	M16×1,5	80	19	32	*464*	32	130	*0.29*

1) Anschlussgewinde für lötlose Rohrverschraubung
2) Dieses Ventil ist als Kolbenventil ausgeführt. Diese Bauart erlaubt auch den Einsatz als Druckregelventil, während die Kugelventile nur als Sicherheitsventile verwendet werden sollten.

Druckbegrenzungs- und Entlastungsventile
für Durchflussmengen von 0,5–2 l/min

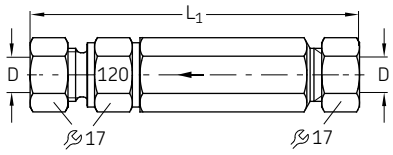

Bestellnummer	Bezeichnung	Rohr ∅	L_1	Öffnungs-druck		Kennzeich-nung	Werkstoff	Gewicht	
		mm	mm	bar	*psi*			g	*lb*
WVN200-8D50	DRUCKBEGR.VENTIL 50BAR D8	8	84	50	*725*	50	Stahl, verzinkt	130	*0.29*
WVN200-8D75	DRUCKBEGR.VENTIL 75BAR D8	8	84	75	*1 090*	75	Stahl, verzinkt	135	*0.30*
WVN200-8D120	DRUCKBEGR.VENTIL 120BAR D8	8	84	120	*1 740*	120	Stahl, verzinkt	130	*0.29*
WVN200-8D220	DRUCKBEGR.VENTIL 220BAR D8	8	84	220	*3 190*	220	Stahl, verzinkt	130	*0.29*
WVN200-10D120-S1	DRUCKBEGR.VENTIL 120BAR D10	10	87	120	*1 740*	120	Stahl, verzinkt	140	*0.31*
WVN200-10D220-S1	DRUCKBEGR.VENTIL 220BAR D10	10	87	220	*3 190*	220	Stahl, verzinkt	135	*0.30*
WVN200-10D120-S1	DRUCKENTL.VENTIL 120 BAR D8/D10	10	87	120	*1 740*	120	Stahl, verzinkt	140	*0.31*
WVN200-10D220-S1	DRUCKENTL.VENTIL 220 BAR D8/D10	10	87	220	*3 190*	220	Stahl, verzinkt	135	*0.30*

Schneidringverschraubungen nach DIN 2353

Absperrventile

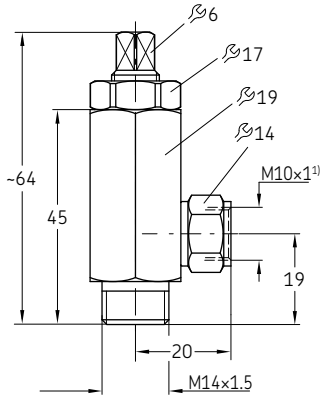

Bestellnummer	Bezeichnung	p max.		Temperatur max.		Werkstoff	Gewicht	
		bar	*psi*	°C	°F		g	*lb*
202-085-S	ABSPERRVENTIL PN60 - M14x1,5	60	*810*	*80*	*176*	Stahl, verzinkt	110	*0.24*

Durchflussrichtung beliebig

Ventile

Absperrventile

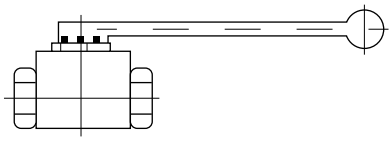

Bestellnummer	Bezeichnung	p max.		Anschluss	Nominal ∅DN	Werkstoff	Gewicht	
		bar	*psi*		mm		g	*lb*
235-13108-4	KUGELHAHN ST G 1/2 DN13 500 BAR	500	*7 250*	G 1/2 IG	13	Stahl, verzinkt	640	*1.41*
235-13114-1	KUGELHAHN ST D20 DN16 400 BAR	400	*5 800*	Rohr ∅ 20	16	Stahl, verzinkt	960	*2.12*

Durchflussrichtung beliebig

161-600-036

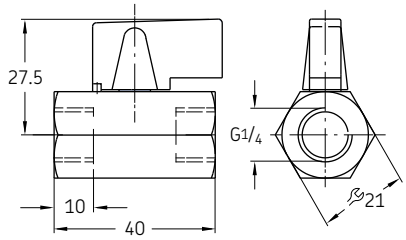

UFZ.0097

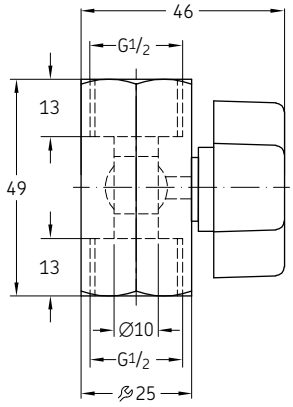

Bestellnummer	Bezeichnung	p max.		Temperatur max.		Werkstoff	Gewicht	
		bar	*psi*	°C	°F		g	*lb*
161-600-036	KUGELHAHN PN 16 G1/4 MS	16	*232*	*90*	*194*	Messing	80	*0.18*
UFZ.0097	KUGELHAHN PN 10 G1/2 MS	10	*145*	*90*	*194*	Messing	150	*0.33*

Durchflussrichtung beliebig

Magnetventile

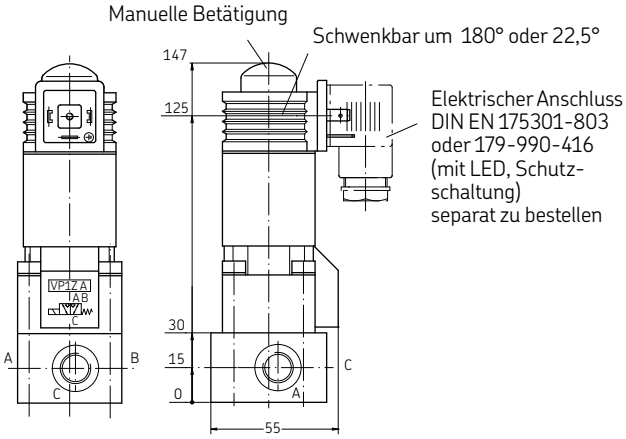

Bestellnummer	Bezeichnung	Typ	Schalt-stellung	Betriebs-spannung	Anschluss	p max.		Gewicht	
						bar	*psi*	kg	*lb*
525-32080-1	WEGEVENTIL WV-M-W2G-1/2- 24DC	2/2 Wege-Ventil	Öffner	24 VDC	G 1/2	400	*5 800*	1,74	*3.84*
525-32082-1	WEGEVENTIL WV-M-W2G-1/2-230AC	2/2 Wege-Ventil	Öffner	230 VAC	G 1/2	400	*5 800*	1,7	*3.75*
525-32081-1	WEGEVENTIL WV-M-W2G-1/2-110AC	2/2 Wege-Ventil	Öffner	110 VAC	G 1/2	400	*5 800*	1,76	*3.88*
525-32083-1	WEGEVENTIL WV-M-W2O-1/2- 24DC	2/2 Wege-Ventil	Schliesser	24 VDC	G 1/2	400	*5 800*	1,76	*3.88*
525-32084-1	WEGEVENTIL WV-M-W2O-1/2-230AC	2/2 Wege-Ventil	Schliesser	230 VAC	G 1/2	400	*5 800*	1,69	*3.73*
525-32098-1	WEGEVENTIL WV-M-W2O-1/2-110AC	2/2 Wege-Ventil	Schliesser	110 VAC	G 1/2	400	*5 800*	1,81	*3.99*
525-32085-1	WEGEVENTIL WV-M-W3 -3/8- 24DC	3/2 Wege-Ventil	–	24 VDC	G 3/8	400	*5 800*	1,37	*3.02*
525-32087-1	WEGEVENTIL WV-M-W3 -3/8-230AC	3/2 Wege-Ventil	–	230 VAC	G 3/8	400	*5 800*	1,3	*2.87*
525-32086-1	WEGEVENTIL WV-M-W3 -3/8-110AC	3/2 Wege-Ventil	–	110 VAC	G 3/8	400	*5 800*	1,38	*3.04*
161-110-031+924	WEGEVENTIL WV-M-W2G-1/4- 24DC	2/2 Wege-Ventil	Öffner	24 VDC	G 1/4	500	*7 250*	1,28	*2.82*
161-120-064+924	WEGEVENTIL WV-M-W3 -1/4- 24DC	3/2 Wege-Ventil	–	24 VDC	G 1/4	500	*7 250*	1,25	*2.76*

Manometer

Produktbeschreibung

Manometer sind mechanisch betätigte Instrumente, die den Druck des angeschlossenen Mediums anzeigen. Bei Schmiersystemen dienen sie dazu, die Druckwerte von Luft, Öl oder Schmierfett an einer Pumpe oder in einem Rohrsystem anzuzeigen. Erhältlich sind sie mit verschiedenen Druckbereichen für Nieder-, Mittel- und Hochdruckanwendungen in allen Arten von Schmiersystemen.

Folgende Punkte sind bei der Wahl des richtigen Modells zu berücksichtigen:l:

- Mediendruck: Der im System auftretende Höchstdruck darf höchstens 2/3 des Anzeigebereichs des Manometers betragen.
- Druckpulsation: Für Messstellen mit hohen dynamischen Druckbelastungen und Vibrationen wird der Einsatz von flüssigkeitsgefüllten Manometern ausdrücklich empfohlen.
- Korrosive Atmosphäre: Hier wird grundsätzlich der Einsatz von Manometern aus Edelstahl empfohlen.
- Wenn ein elektrisches Signal gewünscht wird, empfiehlt sich der Einsatz von Manometern mit digitaler Druckanzeige

Eigenschaften und Vorteile

- Visuelle und digitale Überwachung von Pumpen- und Systemdruck
- Wirtschaftlicher, zuverlässiger und praktisch wartungsfreie Betrieb
- Mit einer Vielzahl unterschiedlicher Druckbereiche und Größen
- Flüssigkeitsgefüllte Manometer für dynamische Anwendungen
- Edelstahlausführung für den Einsatz in aggressiven Atmosphären

Anwendungen

- Alle Arten von Schmiersystemen: Maschinen- und Anlagenbau mit Nieder- und Mitteldruck
- Öl- und Fettschmierungssysteme
- Einbau an der Pumpe oder am Ende der Leitung

Standardmanometer

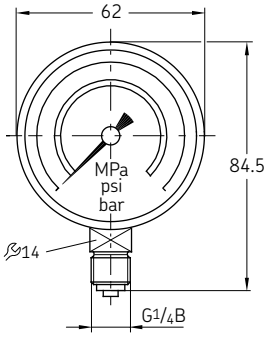

Bestellnummer	Bezeichnung	Anzeigebereich		Werkstoff	Gewicht	
		bar	*psi*		g	*lb*
169-101-004	MANOMETER D63 0-10 BAR G1/4A ABS	0–10	*0–145*	ABS Gehäuse	96	*0.21*
169-102-020 2)	MANOMETER D63 0-25 BAR G1/4B ABS	0–25	*0–360*	ABS Gehäuse	90	*0.20*
169-104-020 2)	MANOMETER D63 0-40 BAR G1/4B ABS	0–40	*0–580*	ABS Gehäuse	100	*0.22*
169-106-020 2)	MANOMETER D63 0-60 BAR G1/4B ABS	0–60	*0–870*	ABS Gehäuse	83	*0.18*
169-110-020 2)	MANOMETER D63 0-100 BAR G1/4B ABS	0–100	*0–1 450*	ABS Gehäuse	90	*0.20*
169-116-000	MANOMETER D63 0-160 BAR G1/4A ABS	0–160	*0–2 320*	ABS Gehäuse	94	*0.21*
169-125-020 2)	MANOMETER D63 0-250 BAR G1/4B ABS	0–250	*0–3 625*	ABS Gehäuse	84	*0.19*

Dichtring, **Bestell Nr. 248-610.02**, für den Einsatz in lötlosen Rohrverschraubungen nach DIN 3862 gesondert zu bestellen.

2) zugehörige Anschlussstücke → Seite 60

Manometer mit metrischem Anschlussgewinde

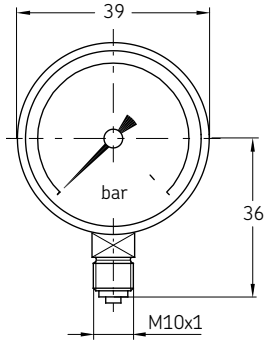

Bestellnummer	Bezeichnung	Anzeigebereich		Werkstoff	Gewicht	
		bar	*psi*		g	*lb*
24-1207-2204	MANOMETER 0-60 BAR M10x1	0–60	*0–870*	ABS Gehäuse	83	*0.18*

Manometer

Gedämpfte Ausführung mit Glyzerinfüllung

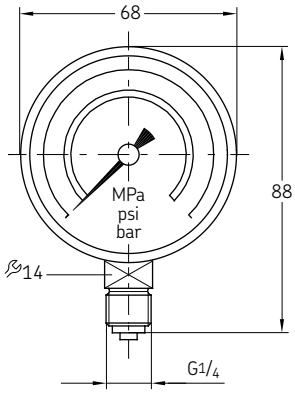

Bestellnummer	Bezeichnung	Einbaulage	Anzeigebereich		Werkstoff	Gewicht	
			bar	*psi*		g	*lb*
169-102-015	MANOMETER D68 0- 25 BAR GLYZER G1/4B VA	senkrecht	0–25	*0–360*	Edelstahlgehäuse	210	*0.46*
169-104-015	MANOMETER D68 0- 40 BAR GLYZER G1/4B VA	senkrecht	0–40	*0–580*	Edelstahlgehäuse	200	*0.44*
169-106-015	MANOMETER D68 0- 60 BAR GLYZER G1/4B VA	senkrecht	0–60	*0–870*	Edelstahlgehäuse	200	*0.44*
169-110-015	MANOMETER D68 0-100 BAR GLYZER G1/4B VA	senkrecht	0–100	*0–1 450*	Edelstahlgehäuse	200	*0.44*
169-125-015	MANOMETER D68 0-250 BAR GLYZER G1/4B VA	senkrecht	0–250	*0–3 625*	Edelstahlgehäuse	200	*0.44*
169-140-001	MANOMETER D62 0-400 BAR GLYZER G1/4B VA	senkrecht	0–400	*0–5 800*	Edelstahlgehäuse	220	*0.49*

Dichtring, **Bestell Nr. 248-610.02**, für den Einsatz in lötlosen Rohrverschraubungen nach DIN 3862 gesondert zu bestellen

Gedämpfte Ausführung mit Glyzerinfüllung und Visualisierung in Rot/Grün

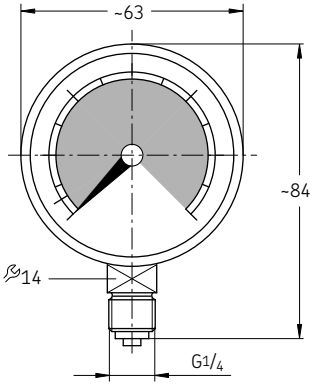

Bestellnummer	Bezeichnung	Einbaulage	Anzeigebereich		Werkstoff	Gewicht	
			bar	*psi*		g	*lb*
169-101-607	MANOMETER D63 0-16 BAR GLYZER.	senkrecht	0–16	*0–230*	Edelstahlgehäuse	166	*0,37*
169-106-011	MANOMETER D63 0-60 BAR GLYZER.	senkrecht	0–60	*0–870*	Edelstahlgehäuse	220	*0,49*
169-110-010	MANOMETER D63 0-100 BAR GLYZER.	senkrecht	0–100	*0–1 450*	Edelstahlgehäuse	174	*0,38*

Dichtring, **Bestell Nr. 248-610.02**, für den Einsatz in lötlosen Rohrverschraubungen nach DIN 3862 gesondert zu bestellen

Manometer

Manometer, gedämpft

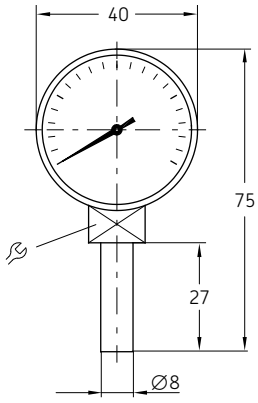

Bestellnummer	Bezeichnung		Drossel	Schmierstoff	Anzeigebereich	Werkstoff	Gewicht
		mm			bar		g
248-602.25	MANOMETER D40 0-10 BAR ROHR 8	4kt 12	–	–	0–10	Stahlgehäuse, schwarz	66
169-102-506 [1]	MANOMETER D40 0-25 BAR ROHR 8	12	0,4	–	0–25	Stahlgehäuse, schwarz	62
248-602.20	MANOMETER D40 0-40 BAR ROHR 8	12	–	Fett	0–40	Stahlgehäuse, schwarz	59
169-104-008 [1]	MANOMETER D40 0-40 BAR ROHR 8	4kt 14	0,4	Öl	0–40	Stahlgehäuse, schwarz	61
169-106-004	MANOMETER D40 0-60 BAR ROHR 8 ABS	4kt 14	–	–	0–60	ABS Gehäuse	60

Befestigung mittels Doppelkegelring und Überwurfschraube (lötlose Rohrverschraubung) in Senkung nach DIN 3854/DIN 3862.

[1] ungedämpft

Hochdruckmanometer

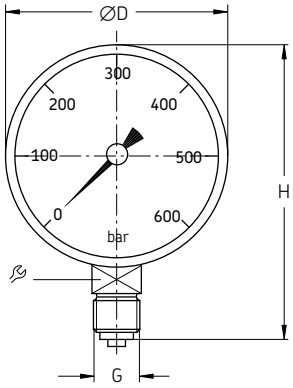

Bestellnummer	Bezeichnung	∅D	G	H	Einbaulage	Anzeigebereich		Gewicht	
		mm	in	mm		bar	*psi*	g	*lb*
Stahlgehäuse, schwarz									
234-13132-7	MANOMETER D 63 0- 400 BAR GLYZ.G1/4B BOT	63	G 1/4 unten	84,5	senkrecht	0-400	*0-5800*	200	*0,44*
234-13132-8	MANOMETER D 63 0- 400 BAR G1/4B	63	G 1/4 unten	84,5	senkrecht	0-400	*0-5800*	100	*0,22*
234-13156-6	MANOMETER D 63 0- 600 BAR	63	G 1/4 unten	84,5	senkrecht	0-600	*0-8700*	210	*0,46*
234-13182-7	MANOMETER D 63 0- 600 BAR GLYZ.G1/4B BOT	63	G 1/4 unten	84,5	senkrecht	0-600	*0-8700*	200	*0,44*
234-10396-2	MANOMETER D100 0- 400 BAR	100	G 1/2 unten	133	senkrecht	0-400	*0-5800*	601	*1,33*
234-13101-2	MANOMETER D100 0- 600 BAR G1/2A	100	G 1/2 unten	133	senkrecht	0-600	*0-8700*	560	*1,23*
234-13101-4	MANOMETER D100 0- 600 BAR G1/2B GLYZER	100	G 1/2 unten	133	senkrecht	0-600	*0-8700*	860	*1,90*
Edelstahlgehäuse									
234-10396-9	MANOMETER D 63 0- 400 BAR G1/4(BAR/PSI)VA	63	G 1/4 unten	84,5	senkrecht	0-400	*0-5800*	200	*0,44*
234-13182-8	MANOMETER D 63 0- 400BAR G1/4B BACK VA	63	G 1/4 unten	63	senkrecht	0-400	*0-5800*	220	*0,49*
234-10898-4	MANOMETER D100 0- 400 BAR+PSI GLYZ.1.4404	100	G 1/2 unten	133	senkrecht	0-400	*0-5800*	993	*2,19*

Behälter

Produktbeschreibung

Aus technischen Gründen können die in diesem Katalog aufgeführten Behälter ausschließlich für Öl verwendet werden. Fettbehälter erfordern zusätzliche technische Eigenschaften, die eine Kombination von Behälter und Pumpe notwendig machen. Die angegebenen Behälter sind entweder in Kunststoff- oder in Metallausführung erhältlich. Der Vorteil der Kunststoffbehälter besteht darin, dass der Ölfüllstand dank des transparenten Materials deutlich zu erkennen ist. Metallbehälter ab 6 Liter (1,5 gal) aufwärts können mit externen Ölstandsanzeigen ausgestattet werden. Es ist auch möglich, den Minimum- und den Maximumfüllstand über Schwimmerschalter elektrisch zu überwachen. Das Dichtungsmaterial (NBR oder FPM) sollte entsprechend dem verwendeten Öl ausgewählt werden.

Eigenschaften und Vorteile

- Auf Anfrage mit Größen von 3 bis 100 Liter erhältlich
- Sämtliche Behälter sind mit einem Sieb am Füllstutzen ausgestattet (Ausnahme: 1-Liter-Behälter mit Sieb am Auslass), die das Eindringen von Fremdkörpern zuverlässig verhindern
- Einfache, bewährte Bauweise zum Einsatz in allen Arten von automatischen Ölschmiersystemen
- Praktisch leckagefreie Bevorratung von Öl
- Einfache optische oder digitale Füllstandsüberwachung

Anwendungen

- Alle automatischen Ölschmiersysteme
- Papier- und Zellstoffindustrie
- Karosseriepressen
- Lebensmittel und Getränkeindustrie
- Automatisierung
- Druckindustrie
- Metallindustrie
- usw.

Behälter

Kunststoff-behälter

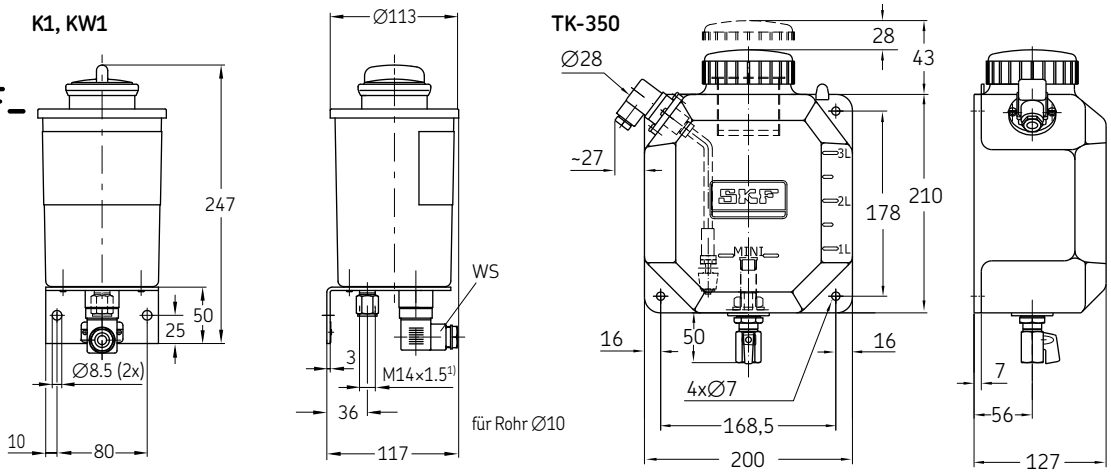

1) Anschlussgewinde für lötlose Rohrverschraubung

Bestell-nummer	Bezeichnung	Behälter-volumen	Füllstands-anzeige	Schalt-stellung	Elektrischer Anschluss	Dichtung Material	Gewicht
		l					kg
K1	BEHAELTER KPL. KF 1YN	1	–	–	–	NBR	0,70
KW1	BEHAELTER KPL. KF 1YL (NO)	1	Minimum-Füllstand	NO	Würfelsteckel	NBR	0,76
KW1-S2	BEHAELTER KPL. KF 1YL (NC)	1	Minimum-Füllstand	NC	Würfelsteckel	NBR	0,80
TK-350-V	BEHAELTER KPL. KF 3,7L	3,7	–	–	–	NBR	0,93
TK-350-VM	BEHAELTER KPL. KF 3,3L (NO)	3,3	Minimum-Füllstand	NO	Kabel; l = ca. 0,95 m	NBR	1,06
TK-350-VMC	BEHAELTER KPL. KF 3,3L (NO)	3,3	Minimum-Füllstand	NO	Würfelstecker	NBR	1,13

Kunststoffbehälter, 3 Liter

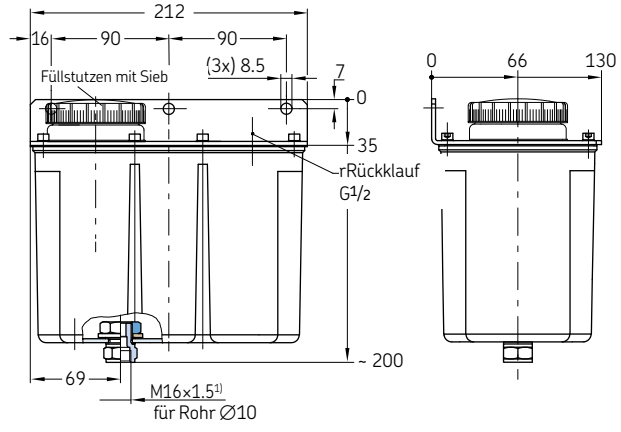

1) Anschlussgewinde für lötlose Rohrverschraubung

Kunststoffbehälter, 6 Liter

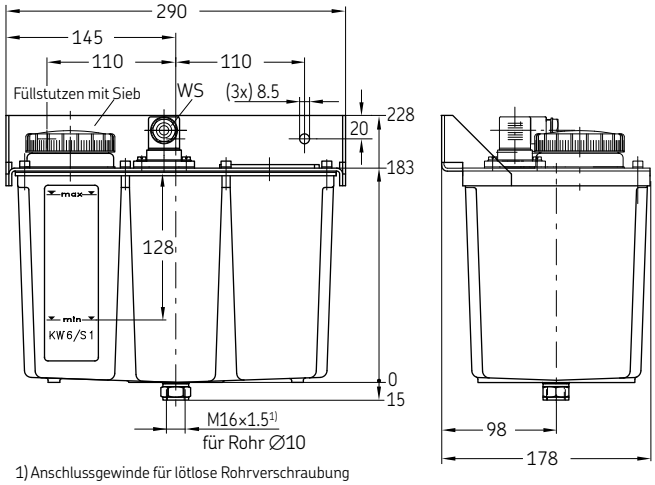

1) Anschlussgewinde für lötlose Rohrverschraubung

Bestellnummer	Bezeichnung	Behälter-volumen		Füllstandsanzeige WS	Kontaktart	Dichtung Material	Gewicht	
		l	*gal.*				kg	*lb*
K3-S2	OELBEHAELTER KPL. KF 3YN	3	*0.79*	–	–	NBR	1,34	*2.95*
KW3-S1	OELBEHAELTER KPL. KF 3YL (SPDT)	3	*0.79*	Minimum-Füllstand	Wechsler	NBR	1,63	*3.59*
K6-S5	OELBEHAELTER KPL. KF 6YN	6	*1.58*	–	–	NBR	2,28	*5.04*
KW6-S1	OELBEHAELTER KPL. KF 6YL (SPDT)	6	*1.58*	Minimum-Füllstand	Wechsler	NBR	2,58	*5.70*
KW6-S2	OELBEHAELTER KPL. KF 6YLP (NC)	6	*1.58*	Minimum-Füllstand mit Vorwarnung	2 Öffner	NBR	2,50	*5.51*

Behälter

Kunststoffbehälter

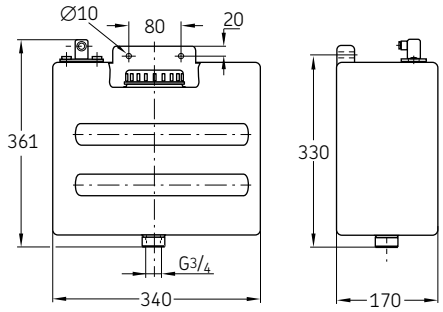

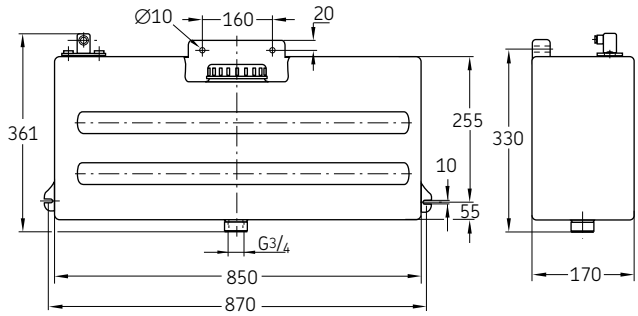

Bestellnummer	Bezeichnung	Behälter-volumen		Füllstandsanzeige WS	Kontaktart	Gewicht	
		l	*gal.*			kg	*lb*
651-28691-1	BEHÄLTER PL 13YL F.PMA	13	*2.86*	Minimum-Füllstand	Wechsler	2,2	*4.85*
651-29124-1	BEHÄLTER PL 13YN F.PMA	13	*2.86*	–	–	2	*4.40*
651-28685-1	BEHÄLTER PL 36YL F.PMA	36	*7.9*	Minimum-Füllstand	Wechsler	4,251	*9.37*

Ölwanne mit Absperrhahn

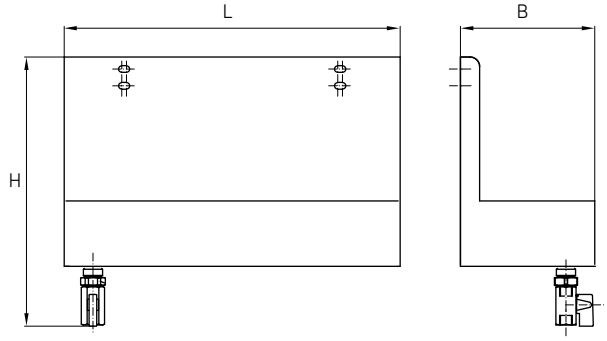

Bestellnummer	Bezeichnung	Behältervolumen		L	B	H
		l	*gal.*			
B3.U21	Ölwanne 3L	3	*0,792*	350	280	140
B7.U271	Ölwanne 6L	6	*1,585*	400	380	190

Metallbehälter

Metallbehälter, 3 Liter

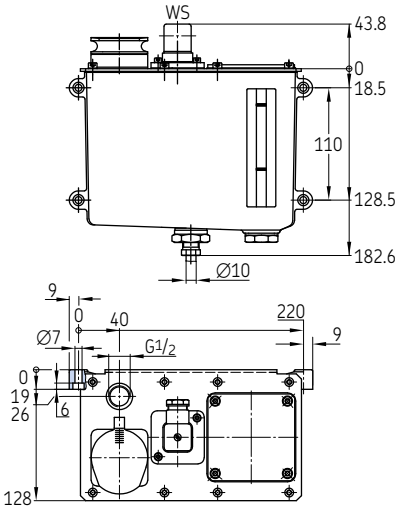

Metallbehälter, 6 Liter

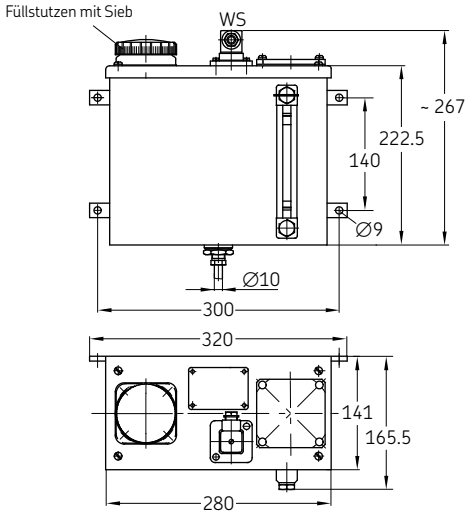

Bestell-nummer	Bezeichnung	Behälter-volumen	Füllstandsanzeige WS	Kontaktart	Dichtung Material	Gewicht
		l				kg
BW3-2-S1	OELBEHAELTER KPL. ST 3YL	3	Minimum-Füllstand	Wechsler	NBR	2,24
B7	OELBEHAELTER KPL. ST 6YN	6	–	–	NBR	4,9
BW7-S6	OELBEHAELTER KPL. ST 6YBN	6	Minimum- u. Maximum-Füllstand	2 Öffner	NBR	5,12
BW7-S7	OELBEHAELTER KPL. ST 6YLP (2xNC)	6	Minimum-Füllstand mit Vorwarnung	2 Öffner	NBR	5,2
BW7-S8	OELBEHAELTER KPL. ST 6YL (SPDT)	6	Minimum-Füllstand	Wechsler	FPM	5,11
BW7-S11	OELBEHAELTER KPL. ST 6YP (2xSPDT)	6	Minimum-Füllstand mit Vorwarnung	1 Schliesser, 1 Öffner	NBR	4,97
BW7-S14	OELBEHAELTER KPL. ST 6YP (NC/NO))	6	Minimum-Füllstand mit Vorwarnung	1 Schliesser, 1 Öffner	NBR	5,2
162-310-005	OELBEHAELTER KPL. ST 6YL (SPDT)	6	Minimum-Füllstand	Wechsler	NBR	4,96

Ölstandsanzeiger für Metallbehälter

Bestell-nummer	Bezeichnung	L_1	L_2	Behältervolumen	Gewicht
		mm	mm	Liter	g
995-003-044	OEL.STD.ANZ. L=127MM	152	127	6	146
995-003-040	OEL.STD.ANZ. L=165MM	190	165	6	158
995-003-041	OEL.STD.ANZ. L=190MM	215	190	15 u. 30	170
995-003-042	OEL.STD.ANZ. L=254MM	279	254	50	190
995-003-043	OEL.STD.ANZ. L=280MM	305	280	100	199

Typ: NBR, NBR (FPM) auf Anfrage

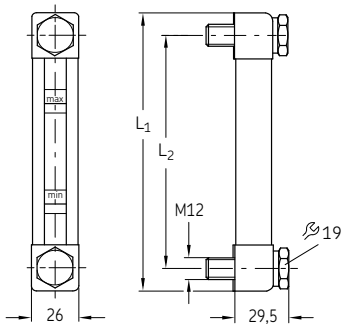

Schmiernippel

Produktbeschreibung

Schmiernippel bieten eine standardisierte Anschlussstelle für Schmierfettpressen und sind somit eine wichtige Komponente zum Instandhalten und Warten von Lagern. Zudem schützen sie Schmierstellen vor äußeren Einflüssen wie Schmutz und Wasser.

Eigenschaften und Vorteile

- Unser Standardprogramm umfasst die meisten gängigen Hydraulik-und Flachschmiernippel nach DIN 74412 und DIN 3404
- Ausführungen aus verzinktem Stahl oder Edelstahl

Anwendungen

- Linearführungen
- Lager, Lagerblöcke
- Antriebswellen, Kardanwellen
- Achsen

Schmiernippel

Hydraulikschmiernippel nach DIN 71412

Gerade

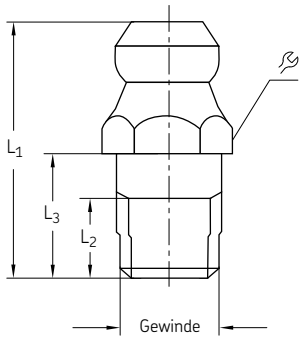

Winkel, 45°

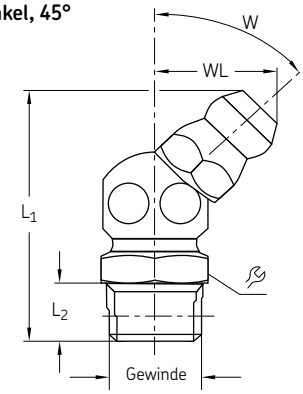

Winkel, 90°

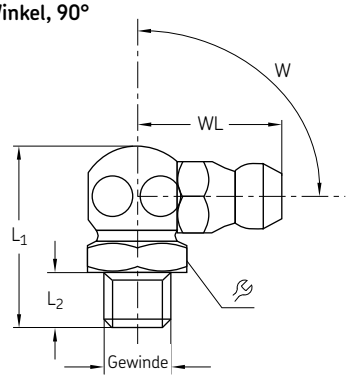

Bestell-nummer	Bezeichnung	Form	Gewinde	L_1	L_2	L_3	WL		Werkstoff	Betriebs-druck max.		Gewicht (100 Stck.)	
				mm	mm	mm	mm	mm		bar	*psi*	g	*lb*
Stahl, verzinkt													
251-14040-1	KEGELSCHMIERNIPPEL ST AR 1/8 Z	Gerade	R 1/8	15.5	5.3	5.3	–	11	Stahl, verzinkt	350	*5 080*	600	*1.32*
996-001-890	KEGELSCHMIERNIPPEL ST AM 10X1,0 Z	Gerade	M10×1	20.7	6	8	–	11	Stahl, verzinkt	350	*5 080*	500	*1.10*
251-14109-3	KEGELSCHMIERNIPPEL ST BR 1/4 Z	Winkel, 45°	R 1/4	22.5	6.5	–	12	14	Stahl, verzinkt	350	*5 080*	1 800	*3.97*
251-14045-1	KEGELSCHMIERNIPPEL ST BR 1/8 Z	Winkel, 45°	R 1/8	20.5	5.5	–	11	11	Stahl, verzinkt	350	*5 080*	1 200	*2.65*
251-14040-2	KEGELSCHMIERNIPPEL ST CR 1/8 Z	Winkel, 90°	R 1/8	19.5	5.5	–	13.5	11	Stahl, verzinkt	350	*5 080*	1 200	*2.65*
251-14044-8	KEGELSCHMIERNIPPEL ST CR 1/4 Z	Winkel, 90°	R 1/4	22	6.5	–	14	14	Stahl, verzinkt	350	*5 080*	1 200	*2.65*
Edelstahl													
251-14073-9	KEGELSCHMIERNIPPEL+RV A2 AR 1/8 ZG	Gerade	R 1/8	21	7	7	–	11	Edelstahl 1.4305	400	*5 800*	800	*1.76*
251-14109-2	KEGELSCHMIERNIPPEL A2 AR 1/8 Z	Gerade	R 1/8	15.5	5.3	5.3	–	11	Edelstahl 1.4305	350	*5 080*	600	*1.32*
251-10309-1	KEGELSCHMIERNIPPEL A2 AR 1/4 Z	Gerade	R 1/4	17.5	6.5	6.5	–	14	Edelstahl 1.4305	350	*5 080*	1 200	*2.65*
251-10780-2	KEGELSCHMIERNIPPEL A2 AM 10X1,0 Z	Gerade	M10×1	15.5	5.3	5.3	–	11	Edelstahl 1.4305	350	*5 080*	500	*1.10*
251-14063-4	KEGELSCHMIERNIPPEL A2 BR 1/8 Z	Winkel, 45°	R 1/8	25	5.5	–	11	11	Edelstahl 1.4305	350	*5 080*	1 200	*2.65*
251-14063-9	KEGELSCHMIERNIPPEL A2 CR 1/8 Z	Winkel, 90°	R 1/8	19.5	5.5	–	13.5	11	Edelstahl 1.4305	350	*5 080*	1 200	*2.65*

Flachschmiernippel nach DIN 3404

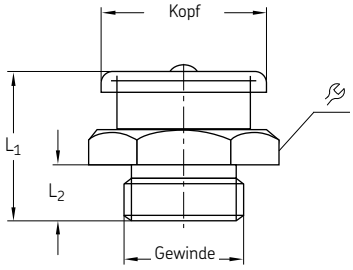

Bestellnummer	Bezeichnung	Kopf ∅	Gewinde		Werkstoff	Betriebsdruck max.		Gewicht (100 Stck.)	
		mm		mm		bar	*psi*	g	*lb*
251-14040-5	FLACHSCHMIERNIPPEL ST AG 1/8-16Z	16	G 1/8	17	Stahl, verzinkt	350	*5 800*	1 700	*3.75*
251-14040-4	FLACHSCHMIERNIPPEL ST AG 1/4-16Z	16	G 1/4	17	Stahl, verzinkt	350	*5 800*	1 900	*4.19*
251-10309-2	FLACHSCHMIERNIPPEL ST AG 3/8-16Z	16	G 3/8	17	Stahl, verzinkt	350	*5 800*	2 000	*4.41*
251-14063-1	FLACHSCHMIERNIPPEL ST AG 1/4-22Z	22	G 1/4	22	Stahl, verzinkt	350	*5 800*	4 000	*8.82*
251-14040-3	FLACHSCHMIERNIPPEL ST AG 3/8-22Z	22	G 3/8	22	Stahl, verzinkt	350	*5 800*	4 000	*8.82*
251-14045-8	FLACHSCHMIERNIPPEL ST AM10X1,0-16Z	16	M10×1	22	Stahl, verzinkt	350	*5 800*	1 700	*3.75*

Schmiernippel

Nippelblock

532-32248-1

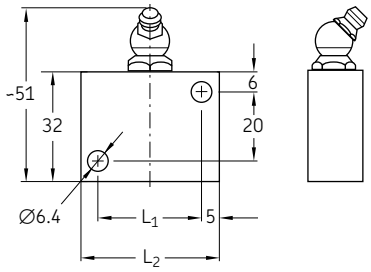

532-32454-1

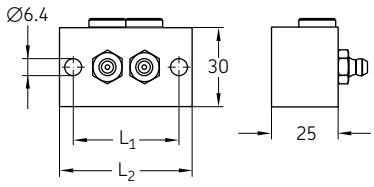

Bestellnummer	Bezeichnung	Anschlüsse für Schmiernippel	L_1	L_2	Werkstoff	Betriebs-druck max.		Gewicht	
			mm	mm		bar	*psi*	g	*lb*
532-32248-1	NIPPELBLOCK M. 1 NIPPEL R1/8 45 GRAD	1	30	40	Stahl, verzinkt	400	*5 800*	160	*0.35*
504-37184-2	NIPPELBLOCK KPL.M.1NIPPEL R1/4 I.BTL.	1	30	40	Stahl, verzinkt	400	*5 800*	217	*0.48*
504-37210-1	NIPPELBLOCK 2FACH R1/8	2	40	50	Stahl, verzinkt	400	*5 800*	132	*0.29*
504-37211-1	NIPPELBLOCK 3FACH R1/8	3	60	70	Stahl, verzinkt	400	*5 800*	177	*0.39*
532-32454-1	NIPPELBLOCK 2FACH R1/8	2	40	50	Stahl, verzinkt	400	*5 800*	331	*0.73*
432-70024-1	NIPPELBLOCK M. 2ANSL.R1/8 WAAGR./SENKR.	2 [1]	40	50	Stahl, verzinkt	400	*5 800*	236	*0.52*

[1] Schmiernippelanschlüsse; zugehöriger Kegelschmiernippel Bestellnr. 251-14045-1

Halteleiste mit Schmiernippel und Verschraubung

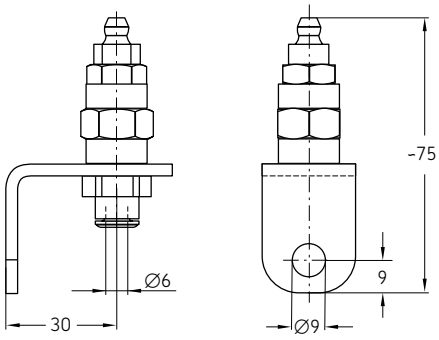

Bestellnummer	Bezeichnung	Anschlüsse für Schmiernippel	L_1	Werkstoff	Betriebsdruck max.		Gewicht	
			mm		bar	*psi*	g	*lb*
532-32131-1	HALTER M.KEGELSCHMIERNIPPEL	1	40	Stahl, verzinkt	400	*5 800*	93	*0.21*

Schmiernippel

Schmiernippelleisten

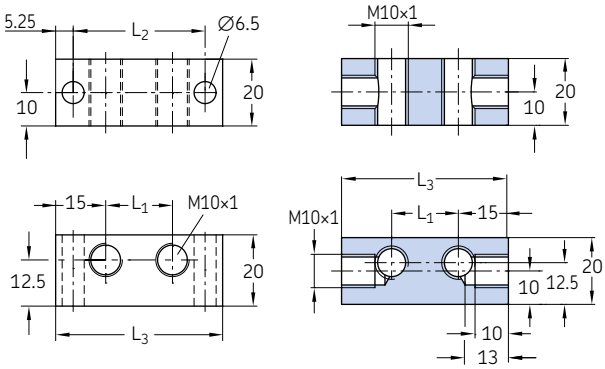

Bestellnummer	Bezeichnung	L_1	L_2	L_3	Anzahl der Gewinde-bohrungen	Werkstoff	Betriebsdruck max.		Gewicht	
		mm	mm	mm			bar	*psi*	g	*lb*
871-340-006	SCHMIERLEISTE 1x M10x1	–	19,5	30	1	Stahl, verzinkt	400	*5 800*	72	*0.16*
871-340-008 [1]	SCHMIERLEISTE 2x M10x1	–	19,5	30	1	Stahl, verzinkt	400	*5 800*	70	*0.15*
871-360-006	SCHMIERLEISTE 2x M10x1	20	39,5	50	2	Stahl, verzinkt	400	*5 800*	120	*0.26*
871-360-008 [1]	SCHMIERLEISTE 4x M10x1	20	39,5	50	2	Stahl, verzinkt	400	*5 800*	120	*0.26*
871-380-006	SCHMIERLEISTE 3x M10x1	20	40	70	3	Stahl, verzinkt	400	*5 800*	180	*0.40*
871-380-008	SCHMIERLEISTE VA 3x M10x1	20	40	70	3	Edelstahl 1.4301	400	*5 800*	180	*0.40*
871-390-020	SCHMIERLEISTE 10x M10x1	20	199,5	210	10	Stahl, verzinkt	400	*5 800*	530	*1.17*
871-390-023	SCHMIERLEISTE 13x M10x1	20	200	270	13	Stahl, verzinkt	400	*5 800*	685	*1.51*

[1] Nippelanschluss; zugehöriger Kegelschmiernippel mit Ventil, Bestellnr. 996-001-890

Schmiernippelsortiment

Gewinde	Typ	Menge
M6x1	gerade	30
M8x1	gerade	20
M10x1	gerade	10
G 1/8	gerade	10
M6x1	45°	5
M8x1	45°	10
M10x1	45°	5
G 1/8	45°	5
M6x1	90°	5
M8x1	90°	10
M10x1	90°	5
G 1/8	90°	5

Bestellnummer	Bezeichnung	Werkstoff	Betriebsdruck max.	
			bar	*psi*
LAGN 120	SCHMIERNIPPELSATZ LAGN 120	Stahl, verzinkt, gehärtet und blau chromatiert	400	*5 800*

Filter

Produktbeschreibung

Diese wartungsfreundlichen Schmierstofffilter bestehen aus einem Gehäuse und einem Drahtgewebefilter. Schmierstofffilter sind für Drücke bis zu 400 bar (5800 psi) ausgelegt und ermöglichen Durchflussmengen von bis zu 24 dm3/Stunde (6,3 US gal/h). Bei Öl- und Fließfettfiltern liegt die Durchflussmenge bei bis zu 2 l/min.

Verzinkte und chromatierte Schmierstofffiltereinheiten sind mit Schmiernippeln zum Befüllen von Schmierpumpenbehältern erhältlich. Sie eignen sich außerdem für die Montage in Progressivschmiersystemen und für den Anschluss von Schmierleitungen mit einem Außendurchmesser von 6 mm.

Eigenschaften und Vorteile

- Beugt System- oder Komponentenausfällen vor und verlängert die Anlagenlebensdauer durch die erhebliche Reduzierung von Schmutzpartikeln
- Wirtschaftlicher, zuverlässiger und wartungsfreundlicher Betrieb
- Kompakte und modulare Bauweise zur Montage direkt in der Rohrleitung
- Breites Spektrum an möglichen Durchsatzmengen und Filterfeinheiten
- Hohe Servicefreundlichkeit durch einfachen Tausch der Filterelemente
- Optionale Verschmutzungsanzeige
- Öl-, Fließfett- und Fettfilter

Anwendungen

- Allgemeiner Maschinen- und Anlagenbau
- Schiffsbau und Offshore-Industrie
- Papier- und Zellstoffindustrie
- Schwerindustrie

Drahtgewebefilter für Öl- und Fließfett

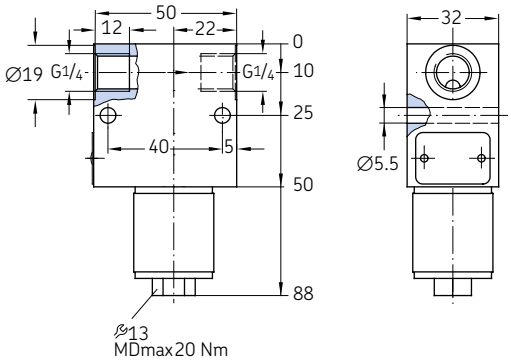

Bestellnummer	Bezeichnung	Schmierstoff	Filterfeinheit	Anschluss-gewinde	Werkstoff	Betriebsdruck max.		Gewicht	
			µm			bar	*psi*	kg	*lb*
213-870	FILTER	Fließfett NLGI 000, 00	63	G 1/4	Aluminium	60	*870*	0,31	*0.68*
213-870F	FILTER	Fließfett NLGI 000, 00	160	G 1/4	Aluminium	60	*870*	0,31	*0.68*
213-880	FILTER	Öl	25	G 1/4	Aluminium	60	*870*	0,31	*0.68*
213-930F	FILTER	Fließfett NLGI 000, 00	160	G 1/4	Aluminium	60	*870*	1,27	*2.80*

Filterelemente für Öl- und Fließfettfilter

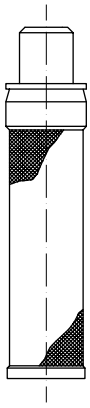

Bestellnummer	Bezeichnung	Schmierstoff	Filterfeinheit	Betriebsdruck max.	
			µm	bar	*psi*
213-870.U1	SIEB,KPL. für 213-870	Fließfett NLGI 000, 00	63	60	*870*
213-870.U2	SIEB,KPL. für 213-870F	Fließfett NLGI 000, 00	160	60	*870*
213-880.U1	SIEB,KPL. für 213-880	Öl	25	60	*870*
213-870.U2	SIEB,KPL. für 213-930F	Fließfett NLGI 000, 00	160	60	*870*

Drahtgewebefilter für Schmierfett

528-36045-6

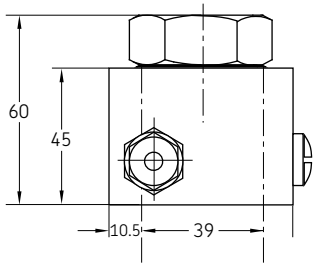

628-36062-3

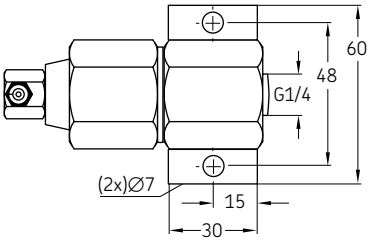

628-25531-2

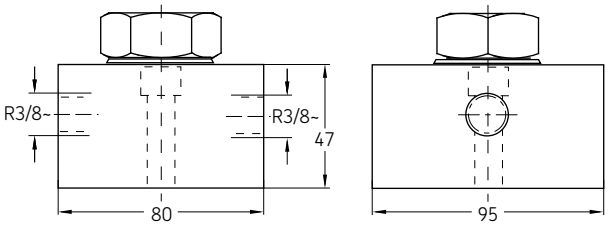

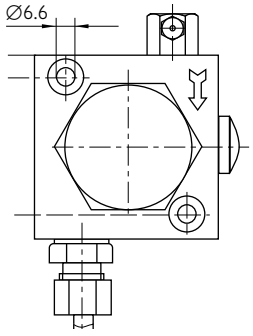

Bestellnummer	Bezeichnung	Rohr ØD	Gewinde	Werkstoff	Betriebsdruck max.		Gewicht	
		mm			bar	*psi*	g	*lb*
628-36062-3	SCHMIERSTOFF-FILTER TYP SF 1-G 1/4+NIP90	–	G 1/4	Stahl, verzinkt	350	*5 080*	540	*1.19*
628-26452-2	SCHMIERSTOFF-FILTER TYP SF 1-G 1/4	–	G 1/4	Stahl, verzinkt	350	*5 080*	440	*0.97*
428-21544-1	DOPPELSIEB GROB F.SIEBVERSCHRBG.	–	–	Stahl, verzinkt	350	*5 080*	2	*0.005*
528-36045-6	SCHMIERSTOFF-FILTER-SET	6	–	Stahl, verzinkt	350	*5 080*	1 400	*3.09*
528-31341-3	SPRUEHSTOFF-FILTER HSA	–	G 1/4	Stahl, verzinkt	350	*5 080*	1 280	*2.82*
628-25531-2	SCHMIERSTOFF-FILTER 1-FACH GROB/FEIN	–	G 3/8	Stahl, verzinkt	350	*5 080*	2 470	*5.45*

Fettfilterzubehör

Filterelemente für Fettfiltereinheiten

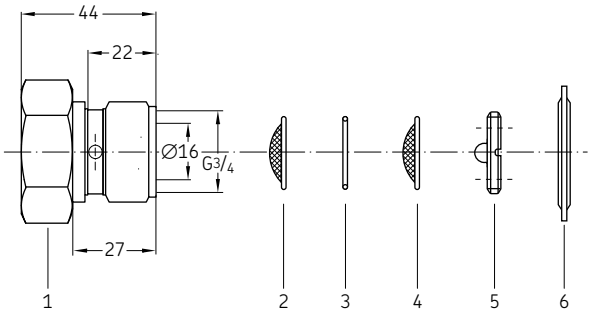

Bestellnummer	Bezeichnung	Artikel nummer	Werkstoff	Betriebsdruck max.		Gewicht	
				bar	*psi*	g	*lb*
428-21543-2	HOHLSCHRAUBE	1	Stahl, verzinkt	350	*5 080*	284	*0.63*
428-21544-1	DOPPELSIEB GROB, 410 µm	2	Messing	350	*5 080*	2	*0.005*
428-21546-2	DISTANZRING	3	Spring Stahl	350	*5 080*	2	*0.005*
428-21545-1	DOPPELSIEB FEIN 270 µm	4	Messing	350	*5 080*	2	*0.005*
303-17546-1	GEWINDERING	5	Stahl	350	*5 080*	12	*0.03*
220-12238-3	USITRING U 72NBR	6	NBR	350	*5 080*	7	*0.02*

Bürsten

Produktbeschreibung

Bürstenapplikatoren bieten eine einfache, kostengünstige und zuverlässige Lösung für eine Vielzahl von Schmieranwendungen. Bürstenschmierung sorgt dafür, dass die gesamte Förderkette geschmiert wird und nicht nur die Gelenke der Kettenglieder. Auf die Bürsten kann Standardschmieröl wie Kettenöl mit hoher Viskosität ebenso aufgebracht werden wie Fließfett.

Eigenschaften und Vorteile

- Schmierung mit einer Bürste für Kettengeschwindigkeiten bis zu 6m/min
- Mögliches Zu- und Abschalten einzelner Kettenschmiersysteme
- Exakte Dosierung, unabhängig von Ölviskosität und Strömungswiderstand
- Hoher Arbeitsdruck des Schmierverteilers ermöglicht eine gezielte Ölabgabe
- Schmierung ohne zusätzlichen Druckluftkosten

Anwendungen

- Öfen, Kessel, Trockner
- Gefrierschränke
- Förderanlagen für das Sortieren, Reinigen, Kochen und Pasteurisieren von Obst und Gemüse
- Trockner, Räucheröfen und Förderketten für die Fleischverarbeitung
- Förderanlagen für den Materialtransport

Bürsten

UC, 233, 068874

UC-1066-10

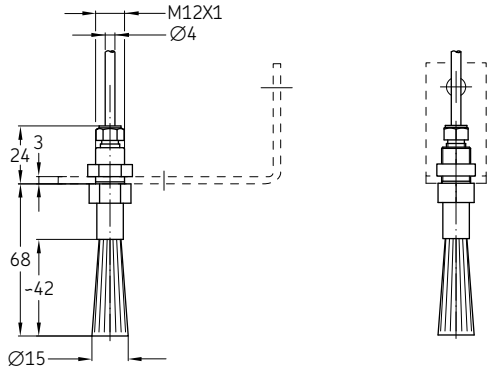

UC-1066-14

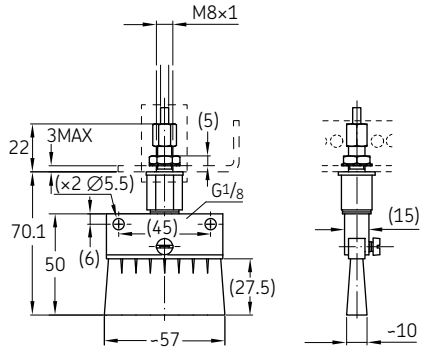

Bestell-nummer	Bezeichnung	Shape	Rohr ØD	Form Größe	Temperatur		Werkstoff	Befesti-gung	Gewicht	
				mm	°C	°F		mm	g	lb
UC-1066-01	OELPINSEL, 55x16	Rechteck	4 mm	55×16	10 bis 60	*50 bis 140*	Borste	Ø8,5	110	*0.24*
UC-1066-02	OELPINSEL MS, 55x16	Rechteck	4 mm	55×16	10 bis 200	*50 bis 392*	Messing	Ø8,5	160	*0.35*
UC-1066-03	OELPINSEL, D30	Kreis	4 mm	Ø30	10 bis 60	*50 bis 140*	Borste	Ø19	85	*0.19*
UC-1066-04	OELPINSEL, D15	Kreis	4 mm	Ø15	10 bis 60	*50 bis 140*	Borste	Ø12,5	45	*0.10*
UC-1066-05	OELPINSEL PA6, D15	Kreis	4 mm	Ø15	10 bis 80	*50 bis 176*	Polyamid 6.6	Ø12,5	45	*0.10*
UC-1066-06	OELPINSEL PA6, 55x16	Rechteck	4 mm	55×16	10 bis 80	*50 bis 176*	Polyamid 6.6	Ø12,5	45	*0.10*
UC-1066-10	OELPINSEL MS, D15	Kreis	4 mm	Ø15	10 bis 200	*50 bis 392*	Messing	–	59	*0.13*
UC-1066-14	OELPINSEL MS, 55x16	Rechteck	4 mm	55×16	10 bis 300	*50 bis 572*	Messing	–	–	–
233-14419-1	OELPINSEL BZ TYP SPF 57 G 1/8	Rechteck	G 1/8	55×16	10 bis 200	*50 bis 392*	Messing	2×Ø5,5	*62*	*0.14*
233-13651-1	OELPINSEL MS L=CA 47MM R1/8	Kreis	R 1/8	Ø22	10 bis 200	*50 bis 392*	Messing	Ø20	*20*	*0.04*
233-13651-6	OELPINSEL V2A TYP SPR16/30/53 G 1/8	Kreis	G 1/8	Ø16	10 bis 200	*50 bis 392*	Edelstahl	Ø20	*35*	*0.08*
233-13651-7	OELPINSEL V2A TYP SPR30/45/70 G 1/8	Kreis	G 1/8	Ø30	10 to 200	*50 to 392*	Stainless steel	Ø20	45	*0.10*
068874	PINSEL	Kreis	1/8 NPT	Ø15	10 bis 80	*50 bis 176*	Polyamid	Ø20	*20*	*0.04*

Halterung für Bürsten

AC-2879

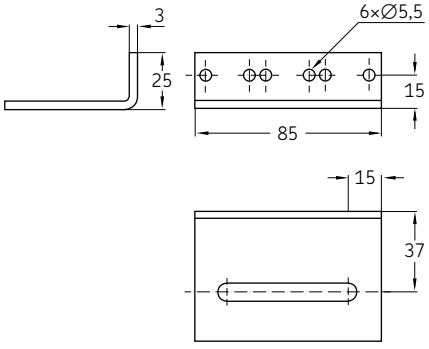

AC-3398

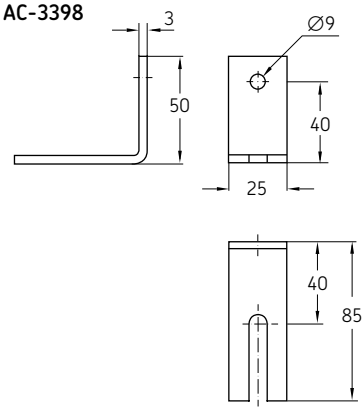

UC.1010.100

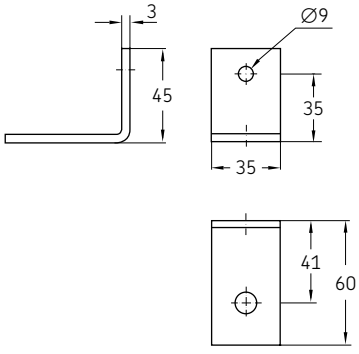

Bestellnummer	Bezeichnung	Für Bürste	Temperatur		Werkstoff
			°C	°F	
AC-2879	PINSELHALTER M	UC-1066-01, -02, -06, -14	10 bis 80	*50 bis 176*	Stahl
AC-3398	PINSELHALTER M	UC-1066-04, -05, -10	10 bis 80	*50 bis 176*	Stahl
UC.1010.100	PINSELHALTER	UC-1066-03	10 bis 80	*50 bis 176*	Stahl

Werkzeuge

Produktbeschreibung

Das im folgenden Kapitel aufgelistete Werkzeug optimiert die Montage, Wartung und Prüfung bei Schmiersystemen und ermöglicht eine professionelle Durchführung.

- Zum Biegen von Stahlrohren mit einem Außendurchmesser von 4, 6, 8 und 10 mm sind handbetätigte Biegewerkzeuge erhältlich. Für größere Durchmesser bzw. Mengen wird der Einsatz von Rohrbiegemaschinen empfohlen.
- Durch Verwendung eines Krallnutwerkzeugs wird das Metallrohr in einem Arbeitsgang abgelängt und die geometrisch exakte Form der Krallnut hergestellt, die für eine Verbindung mit 3-O-Ring-Steckverbindern erforderlich ist.
- Die Handhebelfettpresse eignet sich ideal zur Funktionsprüfung und Druckprüfung von kleinen Zentralschmiersystemen (vorzugsweise Progressivsysteme) und Progressiv-Schmierstoffverteilern. Sie ist ausgestattet mit:
  - Hochdruckschlauch, 1 m
  - Gedämpftes Manometer mit Glyzerinfüllung, 0–400 bar, Durchmesser 63 mm
  - Überwurfmutter und Schneidring zum Anschluss an Schneidringverschraubungen für Rohr ∅ 6 mm

Eigenschaften und Vorteile

- Einfache, bewährte Bauweise zum Einsatz in allen Ölschmiersystemen
- Handbetätigung, keine zusätzliche Energiequelle erforderlich
- Professionelles Werkzeug für ein qualitativ hochwertiges Ergebnis

Anwendungen

- Montage von Schmiersystemen
- Inbetriebnahme von Schmiersystemen
- Wartung von Schmiersystemen

Rohrabschneider

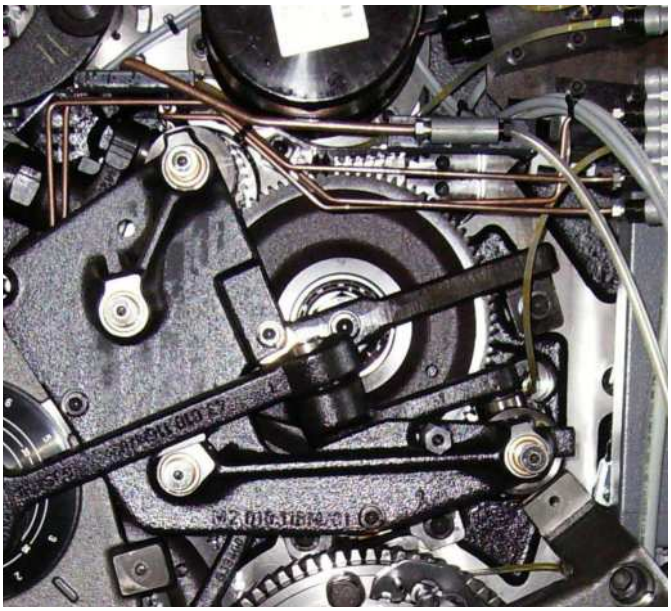

Produktbeschreibung

Dieser manuelle Rohrabschneider ist speziell für Rohre aus Kupfer, Messing, Leichtmetall und Hartplastik geeignet sowie für Stahl- und Edelstahlrohre mit einem Außendurchmesser von 3 bis 35 mm und einer maximalen Schneidtiefe von 2,5 mm.

Eigenschaften und Vorteile

- Optimaler Halt des Rohrs beim Schneiden mit zwei Führungsrollen
- Vereint Präzision mit Bedienkomfort
- Optimale Größe, geringes Gewicht

Anwendungen

- Spritzgussmaschinen
- Baumaschinen
- Agrarwirtschaft, Automation
- Druckindustrie

Technische Daten

Funktion	manueller Rohrabschneider
Werkstoff	Stahl, Metall, Kunstoff
Abmessungen	145 × 58 × 45 mm *5.70 × 2.28 × 1.77 in*

Bestellinformationen

Bestellnummer	Bezeichnung	Rohr	Gewicht	
		∅mm	g	*lb*
223-10540-1	ROHRABSCHNEIDER NR.153	3 - 35	356	*0.78*
223-10540-2	SCHNEIDRAEDCHEN SR153	3 - 35	6	*0.01*

Werkzeuge

Krallnutwerkzeug

Produktbeschreibung

Das manuelle Krallnutwerkzeug eignet sich für Rohre aus gehärtetem Kupfer, Messing, Stahl und Edelstahl mit einem Durchmesser von 4, 6, 8 und 10 mm. Damit lassen sich an Metallrohren die für die Verwendung mit SKF Steckverbindern notwendigen Krallnuten herstellen.

Eigenschaften und Vorteile

- Kompaktes Werkzeug zum Schneiden und Herstellen der Krallnut in einem Arbeitsgang
- Vereint Präzision mit Bedienkomfort
- Optimale Größe, geringes Gewicht

Anwendungen

- Spritzgussmaschinen; Baumaschinen; Druckindustrie
- Landwirtschaft, Automation

Technische Daten

Funktion	manuelles Krallnutwerkzeug
Werkstoffe	Stahl, Metall, Kunststoff
Abmessungen	154 × 50 × 50 mm *6.06 × 1.96 × 1.96 in*

Bestellinformationen

Bestellnummer	Bezeichnung	Rohr	Gewicht	
		Ø mm	g	*lb*
169-000-336	ROHRABSCHNEIDER	4	345	*0.76*
169-000-337	ROHRABSCHNEIDER	6	344	*0.76*
169-000-338	ROHRABSCHNEIDER	8	349	*0.77*
844-330-006	ROLLE	4	20	*0.044*
844-330-007	ROLLE	6	21	*0.046*
844-330-007	ROLLE	8	21	*0.046*

Krallnuten

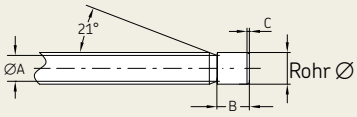

Zur Verwendung von SKF Steckverbindern ist am Rohrende eine Krallnut erforderlich

Übersicht Krallnuten

Rohr	A	B	C
Ø mm	mm	mm	mm
4	3,1	5	0,3 ... 0,7
6	4,9	6,2	0,4 ... 0,9
8	6,9	6,2	0,5 ... 0,9

Rohrbieger

Produktbeschreibung

Der benutzerfreundliche Handrohrbieger ist für Rohre mit einem Durchmesser von 6, 8 und 10 mm ausgelegt und kann für Biegungen von 1–180° eingesetzt werden. Eine Skala gibt den Biegewinkel in 15°-Schritten an. Der Rohrbieger eignet sich für Rohre aus gehärtetem Kupfer, Stahl und Edelstahl.

Eigenschaften und Vorteile

- Zum Biegen von Rohren aus gehärtetem Kupfer, Stahl und Edelstahl
- Mit Maßangaben in Zoll und Millimetern
- Vereint Präzision mit Bedienkomfort
- Optimale Größe, geringes Gewicht
- Einschließlich ölabsorbierendem Biegeschuh

Anwendungen

- Spritzgussmaschinen
- Baumaschinen
- Textilmaschinen
- Landwirtschaft
- Automatisierung
- Druckindustrie

Technische Daten

Funktion	Handbiegemaschinen
Werkstoffe	Stahl, Metall, Kunstoff
Biegeradius	1–180°
Skala	15°-Schritte
Länge	260–370 mm *10.23–14.56 in*

Bestellinformationen

Bestellnummer	Bezeichnung	Rohr	Gewicht	
		Ø mm	kg	*lb*
223-13700-8	HANDBIEGEMASCHINE	6	0,7	*1.54*
223-13700-9	HANDBIEGEMASCHINE	8	1,3	*2.86*
223-13700-7	HANDBIEGEMASCHINE	10	1,18	*2.60*

Werkzeug

Rohrbiegevorrichtung

Produktbeschreibung

Die manuelle Rohrbiegevorrichtung ist speziell für die Montage an Werkbänken konzipier. Egnet sich für Rohre aus gehärtetem Kupfer, Stahl und Edelstahl mit einem Durchmesser von 4, 6, 8 bzw. 10 mm. Es lassen sich Biegewinkel von 1–180°erzielen°.

Eigenschaften und Vorteile

- Kompaktes Werkzeug zur Werkbankmontage mit wechselbaren Führungsrollen
- Vereint Präzision mit Bedienkomfort
- Optimale Größe, geringes Gewichtt

Anwendungen

- Spritzgussmaschinen
- Baumaschinen
- Textilmaschinen
- Landwirtschaft
- Automatisierung
- Druckindustrie

Technische Daten

Funktion	manuelle Rohrbiegevorrichtung
Werkstoffe	Stahl, Metall, Kunstoff
Biegeradius	1–270°

Bestellinformationen

Bestell-nummer	Bezeichnung	Rohr	Gewicht
		∅mm	kg
248-803.20	BIEGEVORRICHTUNG	4, 6, 8, 10	1,53
248-803.17	BIEGESCHEIBE	12 (Führungsrolle mit spezieller Nut) [1]	0,378
248-803.16	BIEGESCHEIBE	4 (Nachrüstsatz) [2]	0,093

[1] Zum Biegen von Rohren mit einem Durchmesser von 12 mm ist zusätzlich zur Biegevorrichtung **248-803.17** noch die Führungsrolle **248-803.20** zu bestellen.
[2] Nachrüstsatz mit Führungsrolle für ältere Biegevorrichtungen **248-803.20**.

Werkzeug

Schlauchschneider

Produktbeschreibung

Dieser manuelle Schlauchschneider eignet sich insbesondere für Rohre und Schläuche aus Kunststoff und Gummi, auch mit dünnen Metallbeschichtungen.

Er schneidet Schläuche mit einem Durchmesser von bis zu 12,5 mm

Eigenschaften und Vorteile

- Vereint Präzision mit Bedienkomfort
- Sehr strapazierfähig und hoch biegefest
- Kompakte Größe, geringes Gewichtt

Anwendungen

- Spritzgussmaschinen
- Baumaschinen
- Allgemeine Industrie
- Landwirtschaft
- Druckindustrie

Technische Daten

Funktion	manueller Schlauchabschneider
Werkstoffe	Stahl, Metall
Abmessungen	175 × 115 × 10 mm *6.88 × 4.52 × 0.39 in*

Bestellinformationen

Bestellnummer	Bezeichnung	Rohr
		∅mm
226-12508-5	SCHERE PNZ-12	1–12,5
226-13095-7	ERSATZKLINGE F.SCHERE PNZ-12	1–12,5

Werkzeuge

Druck- und Funktionsprüfsatz

Produktbeschreibung

Dieser Prüfsatz für Druck- und Funktionsprüfungen ist das optimale Werkzeug für die Montage, Wartung und Fehlersuche bei Schmiersystemen. Dank eingebautem Manometer, Schlauch und Armatur ermöglicht er eine präzise Systemfunktionsprüfung und hilft bei der Suche nach Systemleckagen bzw. -blockaden. Der Satz umfasst zwei Anschlussoptionen: ein Mundstück für Schmiernippel und eine Armatur für den Anschluss von Rohren mit ∅6 mm.

Eigenschaften und Vorteile

- Vereint Präzision mit Bedienkomfort
- Prüfsatz mit großer Auswahl an Armaturen
- Robustes, zuverlässiges Werkzeug
- Kompakte Größe, geringes Gewicht

Anwendungen

- Spritzgussmaschinen
- Baumaschinen
- Allgemeine Industrie
- Landwirtschaft
- Druckindustrie

Technische Daten

Funktion	Prüfsatz für Druck- und Funktionsprüfungen
Anschlüsse	Mundstück für Schmiernippel oder Armatur für den Anschluss von Rohren mit ∅6 mm
Werkstoffe	Stahl, Metall

Bestellinformationen

Bestellnummer	Bezeichnung
604-36879-1	DRUCK-U.FUNKTIONSPRUEFSATZ

Fassschlüssel

Produktbeschreibung

Der Fassschlüssel wurde konzipiert, um das Öffnen und Schließen von Verschlüssen an Fässern zu erleichtern. Das Fassschlüssel-Modell 5841 macht den umständlichen Einsatz von allgemeinen Werkzeugen, wie Schraubendrehern und Hämmern, überflüssig. Der funkenfreie Fassschlüssel aus Aluguss besitzt einen komfortablen strukturierten Griff.
Dieses kostengünstige Werkzeug eignet sich für Anwendungen in Landwirtschaft, Bauwesen, Industrie, Flotteninstandhaltung und Fahrzeugservice – also überall dort, wo Fässer zum Einsatz kommen. Der Fassschlüssel ist kompatibel mit Standardverschlüssen aus Metall und Kunststoff an 60- und 200-Liter-Fässern.

Eigenschaften und Vorteile

- Für gängige Fassverschlüsse aus Kunststoff und Metall
- Aus funkenfreiem, korrosionsfestem Aluminium
- Spart Zeit und Kraft beim Öffnen und Schließen von Fassverschlüssen
- Für große und kleine Verschlüsse geeignet
- Kostengünstige Lösung
- Benutzerfreundliche Verwendunge

Anwendungen

- Verschlüsse an 60- und 200-Liter-Fässern

Technische Daten

Funktion	Fassschlüssel
Anwendung	60- und 200-Liter Fässer
Werkstoff	Aluminium
Schlüssel	3/4

Bestellinformationen

Bestellnummer	Bezeichnung
005841	FASSSCHLÜSSEL

Werkzeug

Steckschlüsseleinsatz für Kniestücke

Produktbeschreibung

Der Steckschlüsseleinsatz für Kniestücke ermöglicht eine schnelle und reibungslose Montage, insbesondere bei Maschinen und Anlagen, bei denen die Schmierleitungen um viele Ecken und Hindernisse verlegt sind.

Eigenschaften und Vorteile

- Vereint Präzision mit Bedienkomfort
- Strapazierfähig und hoch biegefest
- Kompakte Größe, geringes Gewicht

Anwendungen

- Spritzgussmaschinen
- Baumaschinen
- Allgemeine Industrie
- Landwirtschaft
- Druckindustrie

Technische Daten

Funktion	Steckschlüsseleinsatz
Anwendung	Kniestücke mit einer Breite von bis zu 11 mm
Werkstoff	Werkzeugstahl
Wrench	1/4
Abmessungen	∅24 mm, Höhe 20 mm

Bestellinformationen

Bestellnummer	Bezeichnung
917-877	STECKSCHL.EINSATZ FÜR KNIESTÜCKE

Werkzeug

Montagestutzen für Schlauchanschlüsse

Produktbeschreibung

Der Montagestutzen ist ein wichtiges Werkzeug für die Selbstmontage von Anschlüssen an Hochdruckschläuchen. Mithilfe des Stutzens lässt sich die Schraubhülse am Hochdruckschlauch in die korrekte Position bringen. Dies ist wichtig, da bei fehlerhafter Montage der Schraubhülse der Schlauch bersten kann bzw. der Anschluss nicht dicht ist.

Eigenschaften und Vorteile

- Einfache Montage ohne umständliches Messen mit dem Messschieber
- Verhindert Fehlfunktionen des Zentralschmiersystems durch verstopfte Schlauchleitungen oder Schlauchbruch
- Vermeidet Fehler bei der Schlauchmontage

Anwendungen

- Schlauchmontage für Nenndurchmesser 6 mm

Technische Daten

Funktion	Montagebolzen
Schlauchtyp	ND 6 mm
Einstecktiefe	11 mm
Werkstoff	Stahl, verzinkt
Gewicht	20 g; *0.05 lbs*
Abmessungen	∅10 mm, ∅6 mm, 40 mm

Bestellinformationen

Bestellnummer	Bezeichnung
432-23077-1	MONTAGESTUTZEN F.SCHLAUCHEINBIND

Manuelle Fettpressen

Produktbeschreibung

Befüllpumpen erleichtern das Befüllen von Schmierstoffbehältern an automatischen Schmierpumpen. Durch Verwendung von Originalfässern, -schläuchen und -kupplungen lässt sich sicherstellen, dass beim Befüllen kein Schmutz in den Behälter eindringt. Verunreinigungen in Schmierstoffen, die beim manuellen Befüllen bei geöffnetem Deckel in den Behälter eindringen, stellen das größte Risiko für Fehlfunktionen in Zentralschmieranlagen dar.

Je nach gewünschtem Automationsgrad lassen sich die Befüllpumpen mit Hand-, Druckluft- oder Elektroantrieb ausstatten.

Für größere Entfernungen wird der Einsatz von Befüllpumpen auf Transportwagen empfohlen.

Eigenschaften und Vorteile

- Optimierte Instandhaltung bei allen Schmiersystemen
- Benutzerfreundliches, anwendungsoptimiertes Produktdesign
- Schnelles, professionelles und verunreinigungsfreies Befüllen im Vergleich zur manuellen Fettbefüllung
- Optimale Entleerung von Schmierstofffässern dank perfekt zugeschnittener Fassfolgeplatten
- Große Auswahl an Befüllpumpen für alle gängigen Behältergrößen

Anwendungen

- Allgemeiner Maschinen- und Anlagenbau
- Land- und Forstwirtschaft
- Baumaschinen
- Papier- und Zellstoffindustrie
- Erneuerbare Energien
- Öl und Gas
- Straßennutzfahrzeuge
- Schwerindustrie

Manuelle Fettpressen

Handhebelfettpressen

Produktbeschreibung

Eine Handhebelfettpresse eignet sich hervorragend für Industrie, Landwirtschaft und Baugewerbe, aber auch für Haushalt und Hobby. Sie kann direkt als Schmierpumpe oder als Befüllpumpe für automatische Schmiersysteme eingesetzt werden. Dank Pumpenkopf aus Gusseisen, passgenauem Kolben und verstärkter Folgefeder ist das Gerät besonders robust.

Eigenschaften und Vorteile

- Für Fettkartuschen und loses Schmierfett
- Der gerändelte Behälter liegt sicher in der Hand.
- Einstellung für doppelte Fettfördermenge pro Hub
- Einstellung für Hoch- oder Niederdruck je nach Schmieraufgabe
- Um 360° schwenkbare Verlängerung für schwer zugängliche Stellen
- Behälter, Pumpenkopf und Griff beschichtet

Anwendungen

- Allgemeiner Maschinen- und Anlagenbau
- Landwirtschaft, Baugewerbe
- Automobilindustrie, Straßennutzfahrzeuge
- Schwermaschinen
- Windenergie
- Allgemeine Industrie

Technische Daten

Funktion	Handhebelfettpresse
Förderleistung	max. 284 g/min; *10 oz/min*
Kartuschegröße	420 ml; *14.2 fl oz*
Betriebstemperatur	–18 bis +50 °C; *0 bis 122 °F*
Schmierstoff	Fett bis NLGI 2
Werkstoffe	Stahl, Metall, Kunstoff

Bestellinformationen

Bestell-nummer	Bezeichnung	Betriebsdruck max.		Gewicht	
		bar	*psi*	kg	*lb*
001013	HANDHEBELPRESSE	275	*4 000*	2,09	*4.61*
001142	HANDHEBELPRESSE	400	*5 800*	1,85	*4.08*
001133	EINHANDFETTHEBEL	414	*6 000*	1,62	*3.57*

Manuelle Fettpressen

PowerLuber

Modell 1260 Modell 1880 Modell 1890

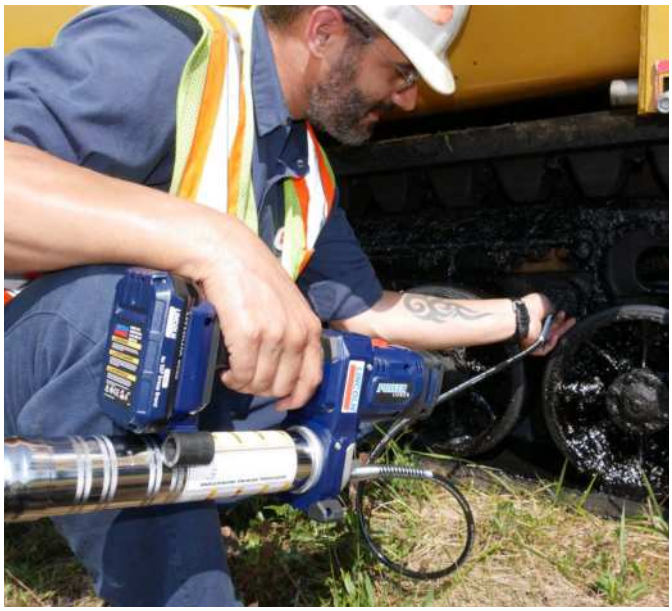

Produktbeschreibung

Die Familie der PowerLuber Fettpressen mit Li-Ionen-Akku ist dafür konzipiert, Schmiertätigkeiten zu vereinfachen. Robust und einfach mit dem 12V Akku und einer Schaltstufe, etwas komfortabler mit dem langlebigen 20V Akku, höherer Übersetzung und zwei Schaltstufen oder als Topvariante mit LCD-Display.

Eigenschaften und Vorteile

- Flexibler Schlauch mit Knickschutzspiralen an beiden Enden; ideale Lösung für die meisten Einsätze
- Integriertes Entlüftungsventil für eine blasenfreie Fettförderung
- Befüllnippel für die Befüllung aus Großgebinden
- Leistungsfähige und effiziente Lithium-Ionen Technologie für gleichmäßigen Druckaufbau
- LCD-Display mit Ladezustandsüberwachung und Anzeige der abgegebenen Fettmenge in g und oz

Anwendungen

- Allgemeiner Maschinen- und Anlagenbau
- Landwirtschaft, Baugewerbe
- Automobilindustrie
- Straßennutzfahrzeuge
- Allgemeine Industrie
- Schwermaschinen
- Windenergie

Technische Daten

Funktion	Akku-Fettpresse
Versorgungsspannung	12V oder 20 V
Betriebsdruck	max. 690 bar; *10 000 psi*
Förderleistung	max. 284 g/min; *10 oz/min*
Behältervolumen	411 g; *14.5 oz*
Betriebstemperatur	–18 bis 50 °C; *0 bis 122 °F*
Stromaufnahme	5.0 A
Schmierstoff	Fett bis NLGI 2
Werkstoffe	Stahl, Metall, Kunstoff
Gewicht	3,4 kg; *7.5 lb*

Bestellinformationen

Bestell-nummer	Produktbeschreibung	Zulassun-gen
1890	20V Li-Ionen Akku-Fettpresse, 2 Schaltstufen	UL
1886	20V Li-Ionen Akku-Fettpresse, 2 Schaltstufen, Ladegerät und Tragekoffer	UL
1886-E	20V Li-Ionen Akku-Fettpresse, 2 Schaltstufen, Ladegerät und Tragekoffer	CE
1880	20V Li-Ionen Akku-Fettpresse, 2 Schaltstufen, LCD-Multifunktions-Anzeige	UL
1882	20V Li-Ionen Akku-Fettpresse, 2 Schaltstufen, LCD-Multifunktions-Anzeige, Ladegerät und Tragekoffer	UL
1882-E	20V Li-Ionen Akku-Fettpresse, 2 Schaltstufen,LCD-Multifunktions-Anzeige, Ladegerät und Tragekoffer	CE
1871	20V Li-Ionen-Akku, 2,5 Ah	UL, CE
1872	20V Li-Ionen-Akku, 4,0 Ah	UL, CE
1260	12V Li-Ionen Akku-Fettpresse	UL
1262	12V Li-Ionen Akku-Fettpresse, Ladegerät und Tragekoffer	UL
1262-E	12V Li-Ionen Akku-Fettpresse, Ladegerät und Tragekoffer	CE

Manuelle Fettpressen

PowerLuber

20V Li-Ionen PowerLuber
Akku-Fettpresse
2 Schaltstufen zur Anpassung an geringen oder hohen Fettbedarf

Modell 1890

20V Li-Ionen PowerLuber
Akku-Fettpresse 2 Schaltstufen zur Anpassung an geringen oder hohen Fettbedarf.
LCD Multifunktionsanzeige für Schmiermenge, Ladezustand und Schaltstufenanzeige

Modell 1880

12V Li-Ionen PowerLuber
Akku-Fettpresse
mit einer Schaltstufe

Modell 1260

Modell 1886 / 1886-E

Modell 1882 /1882-E

Modell 1262

Modell 1888

Modell 1884

Modell 1264

Übersicht Hochdruckschläuche für alle Lincoln PowerLuber-Modell

Modell 1218	18 in.	*46 cm*
Modell 1224	24 in.	*61 cm*
Modell 1230 [2]	30 in.	*76 cm*
Modell 1236 [3]	36 in.	*91 cm*
Modell 1248HP [4]	48 in.	*122 cm* **(neu)**

Im Lieferumfang enthalten

Kupplung [1]
Modell 5852

Hochdruck-Kupplung
Modell 5845

360°-Kupplung mit Schnellverbinder
Modell 5849

Tragegurt
Modell 1414

Hebelbetätigte Kupplung
Modell 5900

1 Standard für alle PowerLuber Modelle
2 Standard für alle 12V Modelle
3 Standard für alle 20V Modelle 1882 und 1884
4 Standard für alle20V Modelle 1886 und 1888 (neu)

Befüllpumpen

Produktbeschreibung

Befüllpumpen erleichtern das Befüllen von Schmierstoffbehältern an automatischen Schmierpumpen. Durch Verwendung von Originalfässern, -schläuchen und -kupplungen lässt sich sicherstellen, dass beim Befüllen kein Schmutz in den Behälter eindringt. Verunreinigungen in Schmierstoffen, die beim manuellen Befüllen bei geöffnetem Deckel in den Behälter eindringen, stellen das größte Risiko für Fehlfunktionen in Zentralschmiersystemen dar.

Je nach gewünschtem Automationsgrad lassen sich die Befüllpumpen mit Hand-, Druckluft- oder Elektroantrieb ausstatten.

Für größere Entfernungen wird der Einsatz von Befüllpumpen auf Transportwagen empfohlen.

Eigenschaften und Vorteile

- Optimierte Instandhaltung bei allen Schmiersystemen
- Benutzerfreundliches, anwendungsoptimiertes Produktdesign
- Schnelles, professionelles und verunreinigungsfreies Befüllen im Vergleich zur manuellen Fettbefüllung
- Optimale Entleerung von Schmierstofffässern dank perfekt zugeschnittener Fassfolgeplatten
- Große Auswahl an Befüllpumpen für alle gängigen Behältergrößens

Anwendungen

- Allgemeiner Maschinen- und Anlagenbau
- Land- und Forstwirtschaft
- Baumaschinen
- Papier- und Zellstoffindustrie
- Erneuerbare Energien
- Öl und Gas
- Straßennutzfahrzeuge
- Schwerindustrie
- usw.

Füllzylinder

Produktbeschreibung

Pumpen in automatischen Schmiersystemen können optional mit einem geeigneten Befüllanschluss ausgerüstet werden, um das Aggregat über einen Füllzylinder (Kartusche) zu befüllen. Der Einsatz eines Füllzylinders wird nur für Systeme mit geringem Schmierstoffverbrauch und einer Behältergröße bis zu 2 kg empfohlen.

Eigenschaften und Vorteile

- Robuste und langlebige manuelle Befüllpumpe
- Der gerändelte Zylinder liegt sicher in der Hand
- Benutzerfreundlich

Anwendungen

- Allgemeiner Maschinen- und Anlagenbau
- Land- und Baumaschinen
- Allgemeine Industrie
- Automobilindustrie
- Schwermaschinen
- Nutzfahrzeuge
- Windenergie

Technische Daten

Funktion	manuell betätigter Kartuschenfüllzylinder
Fassungsvermögen des Behälters	420 ml; *14.2 fl oz*
Betriebstemperatur	–18 bis +50 °C; *0 bis +122 °F*
Schmierstoff	Fett bis NLGI 2
Werkstoffe	Stahl, Metall, Kunstoff

Bestellinformationen

Bestellnummer	Bezeichnung	Gewinde
		mm
Befüllzylinder und Befüllanschluss für Pumpen mit Einlassgewinde M20×1		
169-000-171	BEFUELLZYLINDER,KPL	–
169-000-174	BEFUELLANSCHLUSS	M20×1,5
Befüllzylinder-Komplettset für Pumpen mit Einlassgewinde M22×1		
638-37548-1	KIT:FUELLPUMPE,HAND.90GRAD	M22×1,5
638-37549-2	KIT:FUELLPUMPE,HAND.GERADE	M22×1,5

Befüllpumpen

Manuell und pneumatisch betätigte Befüllpumpen

Produktbeschreibung

Die Befüllpumpenreihe 169 ist in handbetätigter oder pneumatischer Ausführung für die Gebindegrößen 15, 20, 25 und 50 kg erhältlich. Angeboten werden die Pumpen als stationäre und als mobile Geräte.

Eigenschaften und Vorteile

- Einfaches und kostengünstigesBefüllen von Pumpenbehältern
- Verhindert Verunreinigungen des Schmierstoffs beim Befüllen
- Pumpe mit Stahlgehäuse mit geführtem Fettfolgekolben
- Zentrierungsdeckel, der die Pumpe im Fass mittig ausrichtet und für eine vollständige Entleerung sorgt

Anwendungen

- Baumaschinen; Landwirtschaftliche Fahrzeuge
- Produktionsanlagen

Technische Daten

Funktion	manuell oder pneumatisch betriebene Befüllpumpe
Ausführung	handbetätigte Befüllpumpe
Förderleistung	max. 100 g/Hub; *10 oz/Hub*
Ausführung	neumatisch betätigte Befüllpumpe
Förderleistung	max. 1 800 g/min; *3.97 lbs/min*
Übersetzung	1 : 3
Betriebsdruck	max. 24 bar; *max. 348 psi*
Luftdruck	max. 8 bar; *max. 116 psi*
Fettgebindegrößen	15. 20, 25 und 50 kg
Betriebstemperatur	-10 bis +40 °C; *+14 bis 104 °F*
Schmierstoff	Fließfett und Fett bis NLGI 2
Kupplung	nach ISO 241 B DN6 R 1/4
Schlauchlänge	2 m; *6.5 ft*
Werkstoffe	Stahl, Metall, Kunstoff
Abmessungen	max. 550 x 550 x 950 *max. 21.65 x 21.65 x 37.4*

Hinweis

Für weitere technische Informationen, technische Zeichnungen, Zubehör, Ersatzteile oder Funktionsbeschreibungen, siehe die folgende Veröffentlichung, die unter verfügbar ist

SKF.com/schmierung

Manuell und pneumatisch betätigte Befüllpumpen

Bestellinformationen

Bestellnummer	Bezeichnung	Fass	Innendurchmesser		Schmier-stoff	Förderleistung per Hub		Gewicht	
		kg	mm	*in*		cm^3	*in^3*	kg	*lb*
169-000-004	HANDBEFUELLPUMPE 15L,STATIONAER	15	267	*10.5*	NLGI 1/2	4	*0.25*	4,383	*9.66*
169-000-012	HANDBEFUELLPUMPE 10L,STATIONAER	10	236	*9.3*	NLGI 1/2	25	*1.53*	4,68	*10.32*
169-000-016	HANDBEFUELLPUMPE 20L,STATIONAER	20	290	*11.4*	NLGI 1/2	25	*1.53*	5,12	*11.30*
169-000-084	HANDBEFUELLPUMPE 25L,STATIONAER	25/50	350 [1]	*13.8* [1]	00/000	100	*6.1*	7	*15.43*
169-000-042	HANDBEFUELLPUMPE 25L,FAHRBAR	25	300-335	*11.2-13.2*	NLGI 000-2	45	*2.7*	16,8	*37.04*
169-000-054	HANDBEFUELLPUMPE 50L,FAHRBAR	50	355-387	*14-15.2*	NLGI 000-2	45	*2.7*	10	*22.05*
169-000-342	HANDBEFUELLPUMPE 25L,STATIONAER	25	300-335	*11.2-13.2*	NLGI 000-2	45	*2.7*	6,38	*14.06*
169-000-018	BEFEULLP.PNEUM. 25L,FAHRBAR	25	300-335	*11.2-13.2*	NLGI 1/2	45	*2.7*	16,8	*37.04*

[1] max. Außendurchmesser

Befüllpumpen

Elektrische Fettbefüllpumpe GTP-C

Produktbeschreibung

Zur Inbetriebnahme der Pumpe genügt es, den auf dem Klemmenkasten befindlichen Schalter zu betätigen. Der Betriebszustand wird durch zwei LEDs angezeigt, grün für das Anliegen der Versorgungsspannung und gelb für Betriebsbereitschaft der Pumpe.
Die GTP-C fördert Fett, solange der Knopf am Bedienteil gedrückt wird. Das Fett im Behälter wird unterhalb des Fettfolgekolbens von der Pumpe angesaugt. Wenn der Fettfolgekolben den Boden des Behälters erreicht, wird eine Leermeldung erzeugt, die die Pumpe automatisch abschaltet. Der Austausch des leeren Fettbehälters wird durch Öffnen des Belüftungsventils erleichtert.

Eigenschaften und Vorteile

- Rein elektrischer Antrieb
- Befüllschlauch mit Schnellkupplung oder Anschluss mit Gewinde M30×2
- Hohes Fördervolumen von bis zu 1100 cm³/min
- Leistungsstark auch dort, wo kein Luft-, sondern nur ein Stromanschluss zur Verfügung steht
- Schnelle Befüllung auch bei niedrigen Temperaturen
- Zeit- und kraftsparende Alternative zur manuellen Befüllung
- Einfache Handhabung im mobilen Einsatz

Anwendungen

- Windenergie
- Service und Wartungsfahrzeuge
- Bergbau und Baufahrzeuge
- Allgemeiner Maschinen- und Anlagenbau

Technische Daten

Funktion	elektrisch betriebene Zahnringpumpe
Förderleistung	max. 1 100 cm³/min; *67 in³/min*
Fettgebindegrößen	5 gal. (nur 799-000-3161) 25 kg / 30 l 50 kg / 60 l 180 kg / 216 l
Betriebstemperatur	-10 bis +50 °C; *+14 bis 122 °F*
Schmierstoff	Fett bis NLGI 2
Auslassanschluss	Schnellkupplung oder Anschluss mit M30×2 Gewinde
Betriebsdruck	max. 100 bar; *1450 psi*
Werkstoffe	Stahl, Metall, Kunstoff
Betriebsspannung	230 V AC/50 oder 120V AC/60 Hz
Motorleistung	0,37 kW
Schutzart	IP54
Isolationsklasse	F
Elektrischer Anschluss	Schuko-Stecker, Kabel 3 m *(9 8 ft)*, Motorschutzschalter
Bedienung	über fest verkabelte Fernbedienung (5 / 10 / 15 m)
Abmessungen (nur Pumpe)	250 x 597 mm; *9.13 x 26.38 in*

Hinweis

Für weitere technische Informationen, technische Zeichnungen, Zubehör, Ersatzteile oder Funktionsbeschreibungen, siehe die folgende Veröffentlichung, die unter verfügbar ist

SKF.com/schmierung

Elektrische Fettbefüllpumpe GTP-C

Bestellinformationen

Bestellnummer	Produktbeschreibung	Zulassung
799-000-3161	Befüllpumpe montiert auf Pumpengestell mit Folgeteller in Transporteimer, 120 VAC/60 Hz, für 5 kg Behälter	UL
799-000-3109	Befüllpumpe montiert auf Pumpengestell mit Folgeteller in Transporteimer, 230 VAC/60 Hz, für 25 kg Behälter	CE
799-000-3119	Befüllpumpe montiert auf Pumpengestell mit Folgeteller in Transporteimer, 230 VAC/60 Hz, für 50 kg Behälter	CE
799-000-3118	Befüllpumpe montiert auf Pumpengestell mit Folgeteller in Transporteimer, 230 VAC/60 Hz, für 180 kg Behälter	CE

Befüllpumpen

Elektrische Fettbefüllpumpe GTP

Produktbeschreibung

Pumpengestelle für Gebindegrößen von 50 bis 200 kg sind auf Anfrage erhältlich. Zur Inbetriebnahme der Pumpe genügt es, den auf dem Klemmenkasten befindlichen Schalter zu betätigen. Der Betriebszustand wird durch zwei LEDs angezeigt, grün für das Anliegen der Versorgungsspannung und gelb für Betriebsbereitschaft der Pumpe. Die GTP-C fördert Fett, solange der Knopf am Bedienteil gedrückt wird.

Eigenschaften und Vorteile

- Leistungsstark auch dort, wo kein Luft-, sondern nur ein Stromanschluss zur Verfügung steht
- Zeit- und kraftsparende Alternative zur manuellen Befüllung
- Befüllschlauch mit Schnellkupplung oder Anschluss mit Gewinde M30×2
- Hohes Fördervolumen von bis zu 2 500 cm^3/min Vorteile
- Schnelle Befüllung auch bei niedrigen Temperaturen
- Einfache Handhabung im mobilen Einsatz
- Für Drücke bis 100 bar

Anwendungen

- Allgemeiner Maschinen- und Anlagenbau
- Baugewerbe und Landwirtschaft
- Windenergie
- Fahrzeuge
- Eisenbahn

Technische Daten

Funktion	elektrisch betriebene Zahnringpumpe
Förderleistung	max. 2 500 cm^3/min; *152 in^3/min*
Fettgebindegrößen	25 kg/30 l (weitere auf Anfrage)
Betriebstemperatur	–10 bis +50 °C; *+14 bis 122 °F*
Schmierstoff	Fett bis NLGI 2
Auslassanschluss	Schnellkupplung oder Anschluss mit M30×2 Gewinde
Betriebsdruck	max. 100 bar; *1 450 psi*
Werkstoffe	Stahl, Metall, Kunstoff
Betriebsspannung	230 V AC/50 Hz
Motorleistung	0,75 kW
Schutzart	IP54
Isolationsklasse	F
Elektrischer Anschluss	Schuko-Stecker, 3 m Kabel, Motorschutzschalter
Activation	über fest verkabelte Fernbedienung (5/10/15 m)
Abmessungen (nur Pumpe)	250 x 993 mm; *6.8 x 39 in*

Hinweis

Für weitere technische Informationen, technische Zeichnungen, Zubehör, Ersatzteile oder Funktionsbeschreibungen, siehe die folgende Veröffentlichung, die unter verfügbar ist

SKF.com/schmierung

Elektrische Fettbefüllpumpe GTP

Bestellinformationen

Bestellnummer	Produktbeschreibung	Approval
24-1560-3576	Befüllpumpe mit Transportbügel und Steckkupplung	CE
24-1560-3595	Befüllpumpe ohne Transportbügel und Steckkupplung	CE
24-1722-2557	Pumpengestell mit Folgeteller; für Fettgebinde 25 kg/30 l mit Leermeldung	CE
24-1722-2559	Pumpengestell mit Folgeteller; für Fettgebinde 25 kg/30 l ohne Leermeldung	CE

Befüllpumpen

Elektrische Befüllpumpe EFFP

Produktbeschreibung

Die elektrische Fettbefüllpumpe EFFP ist eine Kolbenpumpe für Gebindegrößen von 16 bis 25 kg. Der Förderhub wird am unteren Ende der Ansaugleitung durch einen Förderkolben ausgelöst, der von einer elektrisch angetriebenen Exzenterwelle betätigt wird. Die Pumpe wird mit einem Betriebsschalter am Anschlusskasten ein- bzw. ausgeschaltet.

Eigenschaften und Vorteile

- Für Drücke bis 250 bar; geeignet für Öl, Fließfett und Fett
- Integrierte Abschaltautomatik für den Einsatz mit Handhebelfettpressen

Anwendungen

- Windenergie
- Stationäre und mobile Ausführungen

Technische Daten

Funktion	elektrisch angetriebene Kolbenpumpe
Förderleistung	max. 400 cm³/min; *24 in³/min*
Gebindegrößen	16 und 25 kg
Betriebstemperatur	–10 bis +60 °C; *+14 bis 140 °F*
Schmierstoff	Öl, Fließfett und Fett bis NLGI 2
Auslassanschluss	G 1/4
Automatische Abschaltung	250 bar; fest eingestellt
Druckbegrenzungsventil	300 bar; fest eingestellt
Neustart nach Druckentlastung	< 150 bar
Werkstoff	Stahl, Metall, Kunstoff
Anschlussspannung	230 V AC/50 bis 60 Hz
Motorleistung	370 W
Schutzart	IP54
Isolationsklasse	F
Aufnahmestrom	2,73 A
Elektrischer Anschluss	Schuko-Stecker, Kabel 3 m, Motorschutzschalter
Abmessungen (nur Pumpe)	550 x 900 mm; *21.7 x 35.4 in*

Hinweis

Für weitere technische Informationen, technische Zeichnungen, Zubehör, Ersatzteile oder Funktionsbeschreibungen, siehe die folgende Veröffentlichung, die unter verfügbar ist

SKF.com/schmierung

Elektrische Befüllpumpe EFFP

Bestellinformationen

Bestellnummer	Bezeichnung	Gewicht
		kg
24-1560-3577	Elektr. Fettförderpumpe EFFP oS 250	34,5
24-1560-3578	Elektr. Fettförderpumpe EFFP mS 250	34,9
24-1868-4334	HOCHDRUCKSCHLAUCH, MAX. 275 BAR, 5 M	–
412-423W	VSCHRBG.ST GE12-L G 1/4A CF	–
995-001-500	KUPPLUNGSMUFFE	–
995-000-705	KUPPLUNGSSTECKER G1/4 70BAR	–
169-000-031	FETTPISTOLE	–

Zubehör für EFFP

Bestellnummer	Bezeichnung	Für Gebinde-größen	Gewicht
		kg	kg
24-1722-2545	RAHMEN EFFP	16/25	13,2
24-1722-2551	RAHMEN EFFP MIT GRIFF + RAD	16/25	16,6
24-1722-2552	RAHMEN EFFP MIT RAD	16/25	15
24-1952-2034	FETTFOLGEKOLBEN ∅ 265-285	16/25	0,7
24-1952-2035	FETTFOLGEKOLBEN ∅ 285-305	16/25	1
24-1952-2036	FETTFOLGEKOLBEN ∅ 305-350	16/25	1,5

Querverweisliste

Bisherige Bestellnummer	SKF Lincoln Bestellnummer
226-12490-3	898-610-000
226-12557-1	941-206-104
226-12557-2	941-209-104
226-12557-7	941-210-104
226-13095-1	898-710-001
226-13095-6	179-990-186
401-013-111	222-12599-9
401-016-132	222-12521-2
401-016-191	222-12578-5
401-021-111	222-13678-4
404-301	223-14083-3
404-302	223-13032-1
404-403	223-13069-1
404-403W	223-12270-8
404-404	223-12531-8
404-405W	223-13021-4
404-413	223-12271-8
404-425	223-13069-2
406-301	223-12295-3
406-302	223-12373-9
406-302-S3	223-14082-5
406-303	223-14234-7
406-323	223-13766-9
406-331	223-12295-2
406-332	223-12374-9
406-332-S3	223-13638-2
406-333	223-14129-1
406-403	223-12571-2
406-403-S3	223-14184-5
406-403W	223-13016-3
406-403W-S3	223-13658-2
406-404	223-12483-2
406-405	223-12485-8
406-405W	223-13048-1
406-406	223-12482-9
406-407	223-12484-2
406-409	223-13050-4
406-411	223-12481-4
406-413W	223-12477-1
406-413W-S3	223-13614-7
406-415W	223-12380-6
406-416	223-12368-4
406-423	223-12271-7
406-423-S3	223-13658-5
406-423W	223-12270-7
406-423W-S3	223-13614-9
406-425	223-13021-3
406-433	223-13023-1
406-433-S3	223-13658-6
406-435	223-13023-3
406-435-S3	223-13677-2
406-443	223-12533-9
406-443-S3	223-13658-7
406-445	223-13023-2
406-445-S3	223-13677-4
406-446	223-14181-3
406-463W	223-13766-6
408-301	223-12295-6
408-302	223-13032-4
408-403	223-12361-6
408-403W	223-12477-6
408-405	223-12362-8
408-405W	223-14240-5
408-407	223-12484-6
408-408	223-12531-9
408-408-S3	223-13615-3
408-409	223-12409-6
408-411	223-12481-6
408-413W	223-10080-3
408-416	223-12368-6
408-423W	223-12270-9
408-423W-S3	223-13614-9
408-425	223-12362-4
410-301	223-12295-8
410-302	223-13032-6
410-323	223-14304-2
410-403	223-14129-4
410-403W	223-12272-9
410-403W-S3	223-14420-7
410-404	223-12483-8
410-405W	223-13048-5
410-407	223-13057-5
410-409	223-12409-9
410-410	223-12531-2
410-410-S3	223-13615-6
410-411	223-13028-2
410-413W	223-14214-4
410-416	223-12368-8
410-425	223-12485-2
410-433W	223-10313-7
410-443-S3	223-14420-4
410-463	223-10313-2
412-301	223-12296-1
412-302	223-12373-2
412-403W	223-12360-8
412-411	223-12481-8
412-412	223-13732-8
412-416	223-13698-4
412-423W	223-12477-9
415-301	223-12296-9
415-302	223-12374-8
415-403W	223-12361-9
415-405W	223-13021-7
415-407	223-12563-2
415-409	223-12409-8
415-415	223-12531-6
415-415-S3	223-12454-8
415-416	223-12564-2
415-433W	223-13621-8
418-301	223-12583-1
418-302	223-12374-7
418-403W	223-13766-1
418-403W-S3	223-14420-8
418-416	223-12564-8
418-418	223-13732-4
422-407	223-13057-4
428-403W	223-13610-9
428-413W	223-14214-9
441-008-511	223-13021-1
441-008-511-S3	223-13715-1
471-110-163	223-13028-4
471-112-162	223-12286-8
443-215-001	223-12562-2
443-306-341	223-14171-1
443-308-351	223-14102-3
443-406-061	223-14190-6
443-408-081	223-14190-7
443-410-101	223-13040-9
443-412-121	223-13761-5
443-415-151	223-14190-5
445-516-081	223-12284-7
445-519-041	223-13629-1
445-519-061	223-12479-5
445-529-041	223-12480-2
445-531-061	223-12369-7
445-531-062	223-12480-7
445-713-151	445-713-152
445-739-151	445-739-152
445-808-351	223-13040-1
445-810-371	223-14189-1
460-706-001	223-10297-5
460-710-001	223-10297-6
466-411-001	223-10530-4
466-413-001	223-13702-7
466-416-001	223-13702-1
466-418-001	223-13702-6
471-106-163	223-13655-1
471-110-163	223-13655-7
471-112-163	223-14268-4
504-410	223-12542-2

Querverweisliste

Bisherige Bestellnummer	SKF Lincoln Bestellnummer
504-4506-410	223-13705-5
506-412	223-13622-3
506-413	223-10986-1
506-512-VS	506-142-VS
508-410	223-13024-4
508-412	223-13622-7
508-413	223-13024-8
510-412	223-12542-7
96-0203-0058	223-10814-2
96-0204-0058	223-12477-8
96-0222-0058	223-13016-2
96-0223-0058	223-13749-3
96-0308-0060	223-10889-2
96-0328-0058	223-14214-8
96-0408-0058	223-12483-5
96-0506-0060	223-10307-2
96-0510-0060	223-13033-2
96-0706-0060	223-13693-4
96-0708-0060	223-13693-6
96-0710-0060	223-13693-2
96-0722-0060	223-12273-2
96-1108-0058	223-12477-2
96-1110-0058	223-13016-4
96-1111-0058	223-13016-9
96-1112-0058	223-13016-7
96-1113-0058	223-14129-3
96-1116-0058	223-13621-1
96-1117-0058	223-13749-5
96-1120-0058	223-12359-6
96-1121-0058	223-12360-6
96-1508-0060	223-10670-3
96-1511-0060	223-12582-5
96-1523-0060	223-14293-2
96-1532-0060	223-14152-2
96-1533-0060	223-14293-4
96-1545-0060	223-14293-8
96-1610-0060	223-10688-1
96-1612-0060	223-13054-4
96-1622-0060	223-12287-8
96-1623-0060	223-12288-2
96-1643-0060	223-14293-1
96-1653-0060	223-12577-2
96-1654-0060	223-12580-2
96-1656-0060	223-13759-7
96-3101-0058	222-13678-2
96-3105-0058	222-12578-9
96-3106-0060	223-14189-6
96-3109-0058	222-13678-8
96-3110-0058	222-12521-8
96-3111-0058	222-11053-1
96-3112-0060	223-13785-8
96-3113-0058	222-13678-3
96-3115-0060	223-14189-7
96-3116-0058	222-12521-5
96-3117-0058	222-12521-6
96-3118-0058	222-12521-4
96-3120-0058	222-12578-4
96-3121-0058	222-12578-8
96-3122-0058	222-12578-3
96-3125-0058	222-12599-3
96-3127-0058	222-12047-8
96-3128-0058	222-12047-4
96-3131-0058	222-12599-5
96-3132-0058	222-13670-1
96-3134-0058	222-12599-6
96-3208-0060	223-10374-3
96-3210-0060	223-14189-5
96-3212-0060	223-14189-9
96-3216-0060	223-14189-2
96-5608-0058	223-13032-3
96-5610-0058	223-12374-6
96-5708-0058	223-12295-5
96-5710-0058	223-12295-9
96-5909-0058	223-13621-6
96-6002-0058	223-12533-5

Bisherige Bestellnummer	SKF Lincoln Bestellnummer
96-6202-0058	223-12533-6
96-6904-0058	223-12563-5
96-7004-0058	223-13629-1
96-7006-0058	223-12479-9
96-7008-0058	223-12479-8
96-7104-0158	223-12480-8
96-7920-0058	223-12285-7
99-0204-0058	223-13658-9
99-0215-0058	223-13715-9
99-0217-0058	223-13715-6
99-0228-0058	223-14184-2
99-2712-0058	223-13639-9
99-5604-0058	223-13638-6
99-5612-0058	223-14082-3
99-5704-0058	223-13639-5
DIN7513-BM5x10	206-12124-3
DIN7513-BM6x16	206-12125-4
DIN912-M4x12-A4	201-13741-1
DIN912-M4x20-8.8	201-12015-5
DIN912-M5x10-A2	201-13608-6
DIN912-M6x16-8.8	201-12019-9
DIN912-M6x25-8.8	201-12018-7
DIN912-M6x60-8.8	201-12019-6
DIN912-M8x16-8.8	201-12021-3
DIN933-M10x40-8.8	200-12523-3
DIN933-M5x12-8.8	200-13092-1
DIN933-M6x16-8.8	200-13022-4
DIN933-M6x20-8.8	200-13022-7
DIN933-M6x25-8.8	200-13022-1
DIN933-M8x20-8.8	200-12553-4
DIN934-M5-8	207-12138-2
DIN934-M6-8	207-12135-5
DIN936-M14x1.5-5	207-12141-1
DIN936-M16x1.5-5	207-12141-8
DIN985-M12-8	207-12516-6
DIN985-M3-6	207-12516-9
DIN985-M8-6	207-12516-1

Index

24-1207-2204 135
24-1560-3577 175
24-1560-3578 175
24-1722-2545 175
24-1722-2551 175
24-1722-2552 175
24-1868-4334 175
24-1952-2034 175
24-1952-2035 175
24-1952-2036 175
44-1755-2019 25
44-1755-2029 73
96-0335-0058 43
96-0342-0058 43
96-0508-0060 53
96-0512-0060 53
96-0606-0060 53
96-0608-0060 53
96-0712-0060 53
96-0715-0060 53
96-0718-0060 53
96-0806-0058 62
96-0808-0058 62
96-0810-0058 62
96-0818-0058 62
96-0906-0058 62
96-1114-0058 44
96-1206-0058 43
96-1214-0058 43
96-1406-0060 59
96-1408-0060 59
96-1410-0060 59
96-1412-0058 51
96-1541-0060 59
96-1542-0060 59
96-1543-0060 59
96-1551-0060 59
96-1556-0060 59
96-1633-0060 59
96-1642-0060 59
96-1644-0060 59
96-1652-0060 59
96-1706-0058 62
96-1806-0058 62
96-1808-0058 62
96-2106-0058 52
96-2118-0058 52
96-2122-0058 52
96-3102-0058 76
96-3112-0058 76
96-3118-0060 63
96-3122-0060 63
96-3133-0058 76
96-3136-0058 76
96-3137-0058 76
96-5208-0058-EO 58
96-5212-0058 58
96-5215-0058 58
96-5315-0058 58
96-5410-0058 58
96-5416-0058 58
96-5506-0058 58
96-5911-0058 44
96-5912-0058 44
96-5913-0058 44
96-6112-0058 51
96-6304-0058 62
96-6306-0058 62
96-6308-0058 62
96-6404-0058 62
96-6406-0058 62
96-6408-0058 62
96-7108-0058 58
96-7808-0058 57
96-7812-0058 57
96-7815-0058 57
96-7818-0058 57
96-7822-0058 57
96-7914-0058 57
96-7916-0058 57
96-8006-0058 58
96-8008-0058 58
96-8012-0058 57
96-8014-0058 57
96-8016-0058 57
96-8906-0058 60
99-0222-0058 45
105-35025-5 104
105-35134-1 104
105-35134-3 104
105-35134-4 104
105-35134-9 104
105-35183-3 104
105-35251-1 104
105-35251-3 104
105-35308-1 104
106-35203-1 105
106-35203-2 105
106-35203-3 105
106-35203-4 105
106-35203-7 105
106-35231-1 105
106-35231-2 105
106-35231-3 105
106-35231-6 105
106-35267-4 105
106-35292-1 105
106-35292-2 105
111-35114-1 112
111-35306-5 103
112-35127-2 102
112-35127-5 102
112-35127-7 102
112-35225-4 102
113-35075-2 103
113-35075-3 103
161-110-031+924 133
161-120-064+924 133
161-212-054 130
161-600-036 132
162-310-005 141
169-000-004 169
169-000-012 169
169-000-016 169
169-000-018 169
169-000-031 175
169-000-042 169
169-000-054 169
169-000-084 169
169-000-171 167
169-000-174 167
169-000-336 154
169-000-337 154
169-000-338 154
169-000-342 169
169-101-004 135
169-101-607 136
169-102-015 136
169-102-020 135
169-102-506 137
169-104-008 137
169-104-015 136
169-104-020 135
169-106-004 137
169-106-011 136
169-106-015 136
169-106-020 135
169-110-010 136
169-110-015 136
169-110-020 135
169-116-000 135
169-125-015 136
169-125-020 135
169-140-001 136
169-200-008 34
179-990-186 121
200-10406-7 121
200-12007-6 121
200-12009-7 121
200-12399-2 121
200-12523-3 121
200-12553-4 121
200-12553-8 121
200-13017-5 121
200-13017-9 121
200-13022-1 121
200-13022-4 121
200-13022-7 121
200-13037-3 121
200-13092-1 121
201-12015-5 121
201-12018-7 121
201-12019-6 121
201-12019-9 121
201-12021-3 121
201-13608-6 121
201-13741-1 121
202-085-S 131
202-175-30 127
202-275-2 127
206-12124-3 121
207-168-2 123
207-168.U2 123
207-168.U7 123
207-188-2 123
207-188.U11 123
213-870 147
213-870F 147
213-870.U1 147
213-870.U2 147
213-870.U2 147
213-880 147
213-880.U1 147
213-930F 147
220-12238-3 149
222-10365-3 76
222-12047-2 76
222-12047-4 76
222-12047-8 76
222-12521-2 76

Index

222-12521-4 76
222-12521-5 76
222-12521-6 76
222-12521-8 76
222-12578-3 76
222-12578-4 76
222-12578-5 76
222-12578-8 76
222-12578-9 76
222-12599-2 76
222-12599-3 76
222-12599-6 76
222-13618-1 76
222-13618-2 76
222-13618-3 76
222-13618-5 76
222-13678-1 76
222-13678-2 76
222-13678-3 76
222-13678-8 76
222-14180-3 76
222-14180-5 76
222-14180-6 76
222-14180-7 76
222-14180-9 76
223-10055-9 46
223-10057-7 58
223-10057-8 58
223-10080-3 44
223-10187-1 59
223-10263-8 43
223-10297-5 67
223-10297-6 67
223-10297-7 67
223-10307-2 53
223-10313-2 43
223-10313-7 44
223-10364-3 56
223-10364-6 56
223-10374-3 63
223-10389-4 57
223-10530-4 80
223-10540-1 153
223-10540-2 153
223-10550-1 48
223-10550-2 48
223-10550-6 48
223-10550-8 48
223-10563-5 48
223-10563-6 48
223-10563-7 48
223-10563-8 48
223-10670-3 59
223-10688-1 59
223-10814-2 44
223-10889-2 60
223-10986-1 47
223-11089-3 46
223-11185-1 54
223-11229-9 46
223-12270-7 44
223-12270-8 44
223-12270-9 44
223-12271-7 43
223-12271-8 43
223-12272-9 44
223-12272-9 128
223-12273-2 53
223-12273-5 45
223-12284-7 57
223-12285-5 57
223-12285-6 57
223-12285-7 57
223-12285-8 57
223-12285-9 57
223-12286-8 60
223-12287-8 59
223-12288-2 59
223-12290-7 54
223-12291-2 54
223-12291-4 54
223-12291-6 54
223-12292-2 55
223-12292-5 55
223-12292-9 55
223-12295-2 41
223-12295-3 41
223-12295-5 41
223-12295-6 41
223-12295-8 41
223-12295-9 41
223-12296-1 41
223-12296-3 41
223-12296-5 41
223-12296-8 41
223-12296-9 41
223-12359-6 44
223-12360-6 44
223-12360-8 44
223-12361-6 43
223-12361-9 44
223-12362-4 50
223-12362-8 50
223-12363-2 46
223-12363-6 46
223-12364-4 47
223-12365-2 50
223-12366-2 49
223-12366-6 49
223-12367-2 49
223-12367-4 49
223-12368-2 56
223-12368-4 56
223-12368-6 56
223-12368-8 56
223-12369-7 57
223-12369-9 57
223-12372-9 54
223-12373-2 42
223-12373-6 42
223-12373-9 42
223-12374-2 42
223-12374-6 42
223-12374-7 42
223-12374-8 42
223-12374-9 42
223-12377-7 45
223-12377-8 45
223-12380-6 51
223-12409-2 56
223-12409-6 56
223-12409-8 56
223-12409-9 56
223-12423-7 52
223-12429-1 54
223-12432-2 52
223-12432-8 52
223-12452-5 45
223-12452-7 45
223-12452-9 45
223-12453-1 51
223-12454-1 46
223-12454-3 46
223-12454-5 46
223-12454-6 46
223-12454-8 46
223-12455-1 49
223-12455-2 49
223-12455-5 49
223-12456-1 57
223-12456-6 57
223-12456-7 57
223-12456-9 57
223-12477-1 44
223-12477-2 44
223-12477-6 44
223-12477-6 128
223-12477-8 44
223-12477-9 44
223-12479-5 57
223-12479-8 57
223-12479-9 57
223-12480-2 57
223-12480-7 57
223-12481-4 60
223-12481-6 60
223-12481-8 60
223-12482-9 46
223-12483-2 50
223-12483-5 50
223-12483-8 50
223-12484-2 49
223-12484-6 49
223-12485-2 50
223-12485-8 50
223-12531-2 46
223-12531-4 46
223-12531-6 46
223-12531-8 46
223-12531-9 46
223-12533-5 43
223-12533-9 43
223-12535-9 54
223-12539-6 58
223-12541-5 49
223-12542-2 47
223-12542-7 47
223-12542-8 47
223-12562-2 50
223-12562-7 50
223-12562-8 50
223-12563-2 49
223-12563-5 49
223-12563-9 49
223-12564-2 56
223-12564-3 56
223-12564-6 56
223-12564-8 56
223-12567-1 77
223-12571-2 43

Index

223-12573-6 49
223-12577-2 59
223-12577-8 59
223-12580-2 59
223-12582-5 59
223-12583-1 41
223-13016-2 44
223-13016-3 44
223-13016-4 44
223-13016-6 44
223-13016-7 44
223-13016-9 44
223-13021-1 43
223-13021-3 50
223-13021-4 51
223-13021-6 51
223-13021-7 51
223-13023-1 43
223-13023-2 50
223-13023-3 50
223-13024-1 47
223-13024-4 47
223-13024-8 47
223-13025-6 49
223-13028-2 60
223-13028-4 60
223-13032-1 42
223-13032-3 42
223-13032-4 42
223-13032-6 42
223-13032-9 42
223-13033-2 53
223-13040-1 63
223-13040-3 61
223-13040-7 61
223-13040-9 61
223-13048-1 51
223-13048-5 51
223-13048-6 51
223-13048-8 51
223-13049-3 46
223-13050-2 56
223-13050-4 56
223-13051-1 54
223-13051-2 54
223-13052-8 54
223-13054-4 59
223-13057-2 49
223-13057-4 49
223-13057-5 49
223-13069-1 43
223-13079-1 54
223-13096-2 45
223-13610-8 46
223-13610-9 44
223-13614-6 45
223-13614-7 45
223-13614-9 45
223-13615-3 46
223-13615-5 46
223-13615-6 46
223-13616-3 49
223-13619-2 47
223-13619-9 47
223-13620-8 51
223-13621-1 44
223-13621-6 44
223-13621-8 44
223-13622-1 47
223-13622-3 47
223-13622-7 47
223-13629-1 57
223-13638-1 42
223-13638-2 42
223-13638-3 42
223-13638-6 42
223-13638-7 42
223-13638-9 42
223-13639-1 41
223-13639-2 41
223-13639-3 41
223-13639-4 41
223-13639-5 41
223-13639-7 41
223-13639-8 41
223-13639-9 41
223-13640-1 65
223-13640-2 65
223-13640-3 65
223-13640-4 65
223-13640-5 65
223-13640-8 65
223-13640-9 65
223-13643-1 55
223-13643-2 55
223-13643-3 55
223-13643-4 55
223-13643-6 55
223-13643-8 55
223-13655-1 60
223-13655-2 60
223-13655-4 60
223-13655-7 60
223-13658-1 45
223-13658-2 45
223-13658-4 45
223-13658-5 43
223-13658-6 43
223-13658-7 43
223-13658-9 45
223-13665-7 64
223-13665-8 64
223-13665-9 64
223-13669-3 57
223-13669-4 57
223-13671-2 56
223-13671-9 56
223-13672-3 49
223-13672-8 49
223-13675-2 50
223-13677-2 50
223-13677-5 51
223-13679-3 58
223-13679-6 58
223-13679-8 58
223-13679-9 58
223-13685-1 60
223-13686-1 48
223-13692-3 55
223-13693-1 53
223-13693-2 53
223-13693-4 53
223-13693-6 53
223-13693-9 53
223-13694-1 64
223-13694-3 64
223-13694-6 64
223-13694-7 64
223-13698-4 56
223-13699-7 59
223-13700-7 155
223-13700-8 155
223-13700-9 155
223-13702-1 80
223-13702-5 80
223-13702-6 80
223-13702-7 80
223-13702-9 80
223-13705-5 47
223-13706-3 55
223-13715-1 43
223-13715-6 45
223-13715-9 45
223-13732-4 46
223-13732-8 46
223-13749-3 44
223-13749-5 44
223-13759-7 59
223-13761-5 61
223-13761-7 61
223-13766-1 44
223-13766-6 44
223-13766-9 46
223-13770-5 55
223-13770-6 55
223-13785-8 63
223-13791-5 47
223-14082-3 42
223-14082-5 42
223-14082-6 42
223-14083-3 41
223-14089-9 57
223-14092-5 41
223-14102-3 63
223-14116-9 53
223-14129-1 46
223-14129-2 46
223-14129-3 44
223-14129-4 43
223-14130-2 48
223-14130-7 48
223-14130-9 48
223-14152-2 59
223-14171-1 63
223-14171-4 63
223-14171-5 63
223-14171-8 63
223-14184-2 45
223-14184-5 43
223-14187-4 48
223-14187-7 48
223-14189-1 63
223-14189-2 63
223-14189-3 63
223-14189-5 63
223-14189-6 63
223-14189-7 63
223-14189-9 63
223-14190-1 61
223-14190-2 61

Index

223-14190-4 61
223-14190-5 61
223-14190-6 61
223-14190-7 61
223-14214-2 45
223-14214-4 44
223-14214-5 45
223-14214-8 43
223-14214-9 44
223-14215-2 65
223-14215-3 65
223-14215-4 65
223-14215-5 65
223-14234-4 46
223-14234-7 46
223-14238-4 58
223-14240-5 51
223-14241-2 67
223-14241-5 67
223-14241-9 67
223-14244-6 61
223-14244-8 61
223-14253-1 48
223-14253-2 48
223-14253-3 48
223-14253-4 48
223-14253-5 48
223-14256-3 58
223-14256-4 58
223-14268-4 60
223-14268-7 60
223-14293-1 59
223-14293-2 59
223-14293-4 59
223-14293-8 59
223-14304-2 46
223-14304-5 46
223-14304-7 46
223-14418-7 46
223-14420-7 45
223-14420-8 45
223-14424-5 50
223-14464-8 55
223-14464-9 54
223-14497-1 48
223-14497-4 48
223-14497-8 48
226-10159-1 89
226-10159-9 89
226-10205-5 85
226-10214-4 90
226-10214-7 90
226-10223-2 88
226-10223-4 88
226-10223-6 88
226-10622-8 86
226-11313-8 87
226-11313-9 87
226-11315-1 87
226-11315-2 87
226-12335-7 117
226-12337-1 117
226-12337-2 118
226-12337-3 118
226-12337-4 118
226-12337-5 118
226-12337-6 118
226-12338-1 117
226-12338-2 118
226-12338-3 118
226-12338-4 118
226-12338-5 118
226-12338-6 118
226-12343-1 120
226-12343-2 120
226-12343-5 120
226-12508-5 157
226-13058-3 120
226-13058-5 120
226-13095-7 157
226-13097-3 120
226-13673-1 117
226-13673-4 118
226-13673-5 118
226-13673-6 118
226-13716-1 117
226-13716-2 118
226-13716-3 118
226-13716-4 118
226-13716-5 118
226-13717-1 117
226-13717-2 118
226-13717-3 118
226-13717-4 118
226-13718-1 118
226-13718-2 118
226-13718-3 118
226-13753-9 87
226-13756-9 86
226-13773-4 91
226-14097-4 90
226-14097-5 89
226-14111-1 85
226-14111-2 86
226-14111-3 86
226-14111-4 86
226-14123-2 87
226-14123-3 87
226-14123-4 87
226-14123-5 87
226-14139-1 85
226-14157-1 86
226-14157-2 86
226-14157-3 86
226-14157-4 88
226-14157-5 88
233-13651-1 151
233-13651-6 151
233-13651-7 151
233-14419-1 151
234-10396-2 137
234-10396-9 137
234-10898-4 137
234-13101-2 137
234-13101-4 137
234-13132-7 137
234-13132-8 137
234-13156-6 137
234-13182-7 137
234-13182-8 137
235-13108-4 132
235-13114-1 132
243-001.10 73
243-001.20 73
248-602.20 137
248-602.25 137
248-610.01 73
248-803.16 156
248-803.17 156
248-803.20 156
251-10309-1 143
251-10309-2 143
251-10780-2 143
251-14040-1 143
251-14040-2 143
251-14040-3 143
251-14040-4 143
251-14040-5 143
251-14044-8 143
251-14045-1 143
251-14045-8 143
251-14063-1 143
251-14063-4 143
251-14063-9 143
251-14073-9 143
251-14109-2 143
251-14109-3 143
267-001.03 73
267-001.13 18
267-001.17 18
267-001.19 18
267-001.36 73
267-001.47 73
267-001.60 73
301-001 18
301-001DK 24
301-005 18
301-005-S3 18
301-020 18
301-020 127
301-020 128
301-020-S3 18
301-034 74
301-134 74
303-17546-1 149
304-16337-1 74
304-19167-1 74
304-19230-1 74
304-19437-1 74
304-19509-1 74
304-19548-1 74
304-19787-1 74
321-581 99
322-581 99
322-861 99
323-581 99
324-581 99
324-861 99
325-581 99
326-581 99
326-663 99
328-581 99
328-861 99
330-581 99
330-861 99
332-861 99
334-861 99
336-861 99
338-861 99
340-861 99

Index

401-004-512 . . . 17
401-004-903 . . . 17
401-004-904 . . . 17
401-011-132 . . . 73
401-013-131 . . . 73
401-013-161 . . . 73
401-013-171 . . . 73
401-016-312 . . . 73
401-016-371 . . . 73
401-019-132 . . . 73
401-019-352 . . . 73
401-504-192 . . . 35
401-504-292 . . . 35
401-506-313 . . . 35
402-001 1) . . . 14
402-002 . . . 15
402-003 . . . 18
402-003K . . . 17
402-004 . . . 18
402-006 . . . 18
402-006K . . . 17
402-008K . . . 17
402-011 . . . 80
402-116-161 . . . 26
402-116-165 . . . 26
402-603 . . . 15
402-606-191 . . . 32
402-611 . . . 16
402-612 . . . 16
403-006-651 . . . 29
404-001 . . . 14
404-001-S3 . . . 14
404-002 . . . 15
404-002-S3 . . . 15
404-003 . . . 18
404-003DK . . . 24
404-003K . . . 17
404-003-S8-VS . . . 93
404-003-VS . . . 93
404-004 . . . 18
404-005 . . . 18
404-006 . . . 18
404-006DK . . . 24
404-006K . . . 17
404-006-S8-VS . . . 93
404-006-VS . . . 93
404-008 . . . 25
404-009 . . . 25
404-010 . . . 24
404-011 . . . 80
404-040 . . . 18
404-040K . . . 17
404-040K-US . . . 17
404-040K-V1-VS . . . 93
404-040-VS . . . 93
404-045 . . . 17
404-047K . . . 17
404-054K . . . 17
404-061 . . . 18
404-063 . . . 18
404-063-VS . . . 93
404-072 . . . 17
404-073-VS . . . 93
404-162 . . . 18
404-164 . . . 18
404-203 . . . 27
404-405-S3 . . . 50
404-603 . . . 15
404-611 . . . 16
404-612 . . . 16
404-612-MS . . . 16
404-662K . . . 17
404-663K . . . 17
404-673K . . . 17
404-673K-V1-VS . . . 93
405-549-049 . . . 34
405-551-049 . . . 34
405-619-061 . . . 32
406-001 . . . 14
406-001-S3 . . . 14
406-002 . . . 15
406-002-S3 . . . 15
406-004 . . . 18
406-004DK . . . 24
406-004K . . . 17
406-004-S3 . . . 18
406-004-S8-VS . . . 93
406-004-VS . . . 93
406-005 . . . 25
406-008 . . . 25
406-010 . . . 24
406-011 . . . 80
406-024 . . . 73
406-044-S1 . . . 72
406-045K . . . 75
406-054 . . . 18
406-054 . . . 127
406-054K . . . 17
406-054-VS . . . 93
406-055 . . . 18
406-089K . . . 75
406-090K . . . 75
406-091K . . . 75
406-092K . . . 75
406-093K . . . 75
406-094K . . . 75
406-103 . . . 27
406-145K . . . 75
406-155K . . . 75
406-158 . . . 18
406-158-S3 . . . 18
406-158-VS . . . 93
406-162 . . . 18
406-162-S8-VS . . . 93
406-162-VS . . . 93
406-163 . . . 18
406-165K . . . 75
406-166 . . . 18
406-167 . . . 18
406-203 . . . 27
406-233 . . . 27
406-243-B . . . 27
406-351 . . . 41
406-352 . . . 42
406-361 . . . 41
406-362 . . . 42
406-423N-VS . . . 93
406-423W-VS . . . 93
406-426-VS . . . 94
406-603 . . . 15
406-611 . . . 16
406-612 . . . 16
406-612-MS . . . 16
406-613 . . . 15
406-704-001 . . . 111
406-704-001-VS . . . 111
406-706-001 . . . 111
406-706-001-VS . . . 111
406-708-001 . . . 111
406-708-001-VS . . . 111
406-708-005 . . . 113
406-708-005-S3 . . . 113
406-708-005-VS . . . 113
406-708-006 . . . 113
406-708-007 . . . 113
406-708-008 . . . 113
406-708-009 . . . 113
406-710-002 . . . 113
406-804-001 . . . 111
406-805 . . . 24
406-806-001 . . . 111
406-808-001 . . . 111
406-808-005 . . . 113
406-808-005-S3 . . . 113
406-810-002 . . . 113
408-001 . . . 14
408-001-S3 . . . 14
408-004 . . . 18
408-004-S8-VS . . . 93
408-004-VS . . . 93
408-005 . . . 18
408-006 . . . 18
408-008 . . . 25
408-010 . . . 24
408-011 . . . 80
408-013 . . . 28
408-022 . . . 18
408-023 . . . 27
408-033-S3 . . . 27
408-054-VS . . . 93
408-103 . . . 27
408-120 . . . 35
408-154 . . . 18
408-160 . . . 18
408-160 . . . 128
408-162 . . . 18
408-162-S8-VS . . . 93
408-162-VS . . . 93
408-202 . . . 15
408-202-S3 . . . 15
408-211 . . . 80
408-243-B . . . 27
408-313 . . . 46
408-351 . . . 41
408-352 . . . 42
408-361 . . . 41
408-362 . . . 42
408-413 . . . 43
408-425W . . . 51
408-453W . . . 44
408-603 . . . 15
408-611 . . . 16
408-612 . . . 16
408-612-MS . . . 16
410-001 . . . 14
410-002 . . . 15
410-003 . . . 27
410-003-B . . . 27
410-004 . . . 19
410-004DK . . . 24

Index

410-008 25
410-010 24
410-011 80
410-013 28
410-018 19
410-022 19
410-160 19
410-162 19
410-163 19
410-163 127
410-163 128
410-164 19
410-169 19
410-171 19
410-313 46
410-403-S3 43
410-405 50
410-413 43
410-443 43
410-443W 44
410-603 15
410-611 16
410-612 16
410-612-MS 16
412-001 14
412-002 15
412-004 19
412-008 25
412-010 24
412-011 80
412-014 19
412-162 19
412-163 19
412-163 128
412-164 19
412-169 19
412-403 43
412-405W 51
412-407 49
412-409 56
412-423 43
412-423W 175
412-433 43
412-453 43
412-453W 44
412-603 15
412-611 16
412-612 16
415-403 43
415-413 43
415-443W 44
418-403 43
418-405W 51
418-407 49
418-409 56
418-413W 44
422-416 56
428-21543-2 149
428-21544-1 148
428-21544-1 149
428-21545-1 149
428-21546-2 149
432-23031-1 113
432-23077-1 161
432-23676-1 113
432-24043-1 75
432-24050-1 75
432-24051-1 75
432-24052-1 75
432-24162-1 113
432-70024-1 144
432-70673-1 75
432-70674-1 75
432-71483-1 75
441-108-132 60
443-218-001 50
443-290-001 50
443-306-343 63
443-410-161 61
443-410-211 61
443-418-181 61
445-513-181 58
445-516-061 58
445-517-222 58
445-519-041-VS 94
445-535-101 57
445-713-152 62
445-717-221 62
445-721-121 62
445-735-101 62
445-739-152 62
445-806-351 63
445-910-551 62
446-308-001 52
446-310-001 52
446-312-001 52
446-315-001 52
450-204-002 97
450-206-002 97
451-004-260-VS 93
451-004-462-VS 93
451-004-471-VS 93
451-004-498-VS 93
451-004-518-VS 93
451-006-468-VS 93
451-006-498-VS 93
451-006-518-VS 93
453-004-471-S8-VS 95
453-004-471-VS 95
453-006-468-S8-VS 95
453-006-468-VS 95
454-504-041-VS 94
455-529-048-S8-VS 97
455-529-048-VS 97
455-529-068-S8-VS 97
455-529-068-VS 97
455-531-048-S8-VS 97
455-531-048-VS 97
455-531-068-S8-VS 97
455-531-068-VS 97
455-546-048-S8-VS 97
455-546-048-VS 97
455-546-068-VS 97
455-565-068-VS 95
455-565-068-VS 97
455-569-048-VS 97
456-004K 17
456-004-S8-VS 93
456-004-VS 93
458-012 27
458-012-B 27
460-708-001 67
466-419-001 80
466-429-001 80
466-431-001 80
466-431-005 79
466-431-006 79
466-431-009 79
466-439-001 80
471-004-191 67
471-004-311 67
471-006-161 67
471-006-192 67
471-006-311 67
471-006-319 68
471-006-320 68
471-006-351 67
471-008-130 67
471-008-131 67
471-008-132 68
471-008-161 67
471-008-211 67
471-008-314 67
471-008-318 68
471-008-345 67
471-008-351 67
471-008-391 67
471-010-161 67
471-010-211 67
471-010-312 67
471-010-312 68
471-010-318 68
471-010-351 67
471-010-391 67
471-012-161 67
471-012-211 67
471-012-312 68
471-012-391 67
473-808-371 59
473-808-392 59
474-506-061 69
474-508-081 69
474-510-101 69
474-512-121 69
474-515-151 69
474-518-181 69
474-606-331 68
474-608-351 68
474-610-351 68
474-612-391 68
474-615-431 68
474-618-441 68
476-006-001 69
476-008-001 69
476-010-001 69
476-012-001 69
476-015-001 69
502-051 31
502-051 31
502-052 31
502-053 31
502-053 31
502-054 31
502-054 31
502-056 31
502-056 31
502-101 31
502-102 31
502-154 31
502-161 31

Index

502-206K 29
504-003 28
504-004. 20
504-008 22
504-019. 81
504-019-AL. 81
504-027. 31
504-027. 31
504-045. 23
504-051. 33
504-051. 33
504-051. 33
504-052. 31
504-052. 31
504-052. 32
504-052. 32
504-052. 32
504-054. 31
504-054. 31
504-054. 33
504-056. 32
504-056. 33
504-071. 33
504-071. 33
504-071. 33
504-072. 31
504-072. 32
504-073. 31
504-073. 33
504-075. 32
504-100-VS 96
504-101. 31
504-101-S8-VS 96
504-101-VS 96
504-102. 31
504-102-S8-VS 96
504-102-VS 96
504-103. 28
504-103-VS 94
504-105. 32
504-106. 33
504-108. 31
504-108-S8-VS 96
504-108-VS 96
504-109. 33
504-110. 33
504-111. 33
504-112. 33
504-114. 32
504-115. 32
504-161 31
504-161-VS. 94
504-162 31
504-200K 30
504-200K-V1-VS 95
504-201K 30
504-201-S8-VS 95
504-201-VS 95
504-202K 30
504-202-S8-VS 95
504-202-VS 95
504-203K 30
504-401 31
504-401-S1-VS 94
504-401-VS 94
504-411 31
504-411-VS. 94
504-412. 47
504-510K. 29
504-651. 31
504-651. 31
504-851. 31
504-851. 31
504-37184-2. 144
504-37210-1. 144
504-37211-1. 144
506-004 28
506-005 31
506-005 31
506-005 32
506-005 32
506-006 32
506-006 32
506-006 33
506-007. 33
506-007. 33
506-007. 33
506-008 22
506-010. 20
506-012. 31
506-013. 32
506-014. 33
506-018. 32
506-025. 33
506-026 33
506-030 31
506-030 32
506-030 32
506-030 32
506-032. 33
506-032. 33
506-032. 33
506-033 31
506-033 31
506-033 32
506-034. 31
506-034. 32
506-101. 32
506-108. 31
506-108-S8-VS 96
506-108-VS 96
506-114. 32
506-139-S8-VS 96
506-139-VS 96
506-140. 31
506-140-S8-VS 96
506-140-VS 96
506-142. 31
506-142-S8-VS 96
506-142-VS 96
506-143-VS. 96
506-145. 31
506-202K 29
506-214. 31
506-242. 33
506-342. 32
506-345. 32
506-346. 32
506-408 22
506-442. 33
506-508K 29
506-508-S8-VS 95
506-508-VS 95
506-510K. 29
506-510-S8-VS 95
506-510-VS 95
506-511-K. 29
506-511K-V1-VS 95
506-511-S8-VS 95
506-511-VS. 95
506-512K. 29
508-002-2 22
508-005 33
508-005 33
508-005 33
508-005 33
508-006 31
508-006 31
508-006 33
508-006 33
508-007. 31
508-007. 31
508-007. 32
508-007. 32
508-007. 32
508-008 32
508-008 32
508-008 33
508-008 33
508-012. 32
508-013. 33
508-014. 33
508-023 31
508-023 31
508-023 31
508-023 33
508-024 31
508-025 33
508-030 31
508-030 32
508-030 32
508-030 32
508-032. 33
508-032. 33
508-032. 33
508-033 32
508-034 32
508-054. 31
508-054. 32
508-108. 81
508-108. 128
508-108. 128
508-142. 31
508-142-S8-VS 96
508-142-VS 96
508-144. 31
508-145. 31
508-215-CU 81
508-242. 33
508-303 32
508-303 32
508-303 33
508-303 33
508-304 32
508-305 33
508-320-CU 81
508-342. 32
508-345. 32
508-346. 32
508-442. 33

Index

508-512K 29
508-602-2 22
510-010 32
510-010 32
510-010 32
510-017 31
510-017 31
510-017 31
510-023 31
510-023 32
510-024 31
510-041 31
510-041 32
510-041 32
510-042 33
510-044 31
510-044 32
510-044 32
510-102 22
510-142 31
510-145 31
510-242 33
510-341 32
510-342 32
510-343 32
510-344 32
510-346 32
510-410 47
510-413 47
512-412 47
514-018K 29
514-018K-S1 30
514-018K-V1-VS 95
514-018-S8-VS 95
514-018-VS 95
515-410 47
525-32080-1 133
525-32081-1 133
525-32082-1 133
525-32083-1 133
525-32084-1 133
525-32085-1 133
525-32086-1 133
525-32087-1 133
525-32098-1 133
528-31341-3 148
528-36045-6 148
532-30739-1 113
532-32131-1 144
532-32248-1 144
532-32454-1 144
558-012 31
558-012 31
558-012 31
558-012 33
558-012 33
558-012 33
558-612 32
558-612 32
558-612 33
558-612 33
558-812 32
558-812 32
558-812 32
558-812 33
558-812 33
558-912 32
558-912 32
558-912 32
558-913 32
568-342 32
568-442 33
586-342 32
586-442 33
602-001 117
602-002 117
604-001 117
604-002 117
604-003 117
604-004 119
604-014 118
604-015 118
604-016 118
604-018 118
604-36879-1 158
606-010 117
606-014 119
608-001 117
608-003 117
608-004 119
610-001 117
610-004 119
612-001 117
624-25294-1 129
624-25465-1 129
624-25478-1 129
624-25479-1 129
624-25480-1 129
624-25481-1 129
624-25482-1 129
624-25483-1 129
624-27092-1 129
626-25438-2 77
626-25540-2 77
626-25702-1 77
626-25716-2 77
626-25717-2 77
626-26246-1 123
626-26696-2 77
626-26700-2 77
626-26701-2 77
628-25531-2 148
628-26452-2 148
628-36062-3 148
638-37548-1 167
638-37549-2 167
651-28685-1 140
651-28691-1 140
651-29124-1 140
714-180 106
714-180-K 107
714-180-M 106
714-180-MK 107
714-180-M-VS 108
714-180-VS 108
714-220 106
714-220-K 107
714-220-VS 108
714-260 106
714-260-K 107
714-260-M 106
714-260-MK 107
714-260-M-VS 108
714-260-VS 108
714-300 106
714-300-K 107
714-300-M 106
714-300-MK 107
714-300-M-VS 108
714-300-VS 108
714-380 106
714-380-K 107
714-380-VS 108
714-400-M 106
714-400-MK 107
714-400-M-VS 108
714-420 106
714-420-K 107
714-420-VS 108
714-450 106
714-450-K 107
714-450-VS 108
714-500 106
714-500-K 107
714-500-M 106
714-500-MK 107
714-500-M-VS 108
714-500-VS 108
714-580 106
714-580-K 107
714-580-M 106
714-580-MK 107
714-580-M-VS 108
714-580-VS 108
716-220 106
716-220-K 107
716-220-VS 108
716-300 106
716-300-K 107
716-300-M 106
716-300-MK 107
716-300-M-VS 108
716-300-VS 108
716-340 106
716-340-K 107
716-380 106
716-380-K 107
716-380-VS 108
716-400-M 106
716-400-MK 107
716-400-M-VS 108
716-420 106
716-420-K 107
716-420-VS 108
716-450-MK 107
716-450-M-VS 108
716-500 106
716-500-K 107
716-500-M 106
716-500-MK 107
716-500-M-VS 108
716-500-VS 108
716-580 106
716-580-K 107
716-580-VS 108
718-340 106
718-340-VS 108
718-400-K 107
718-400-M 106
718-400-MK 107

Index

718-400-M-VS 108
718-450 106
718-450-K 107
718-450-MK 107
718-450-M-VS 108
718-450-VS 108
718-500-K 107
718-500-M 106
718-500-MK 107
718-500-M-VS 108
718-580 106
718-580-VS 108
734-180 109
734-180-K 109
734-180-VS 110
734-220 109
734-220-K 109
734-220-VS 110
734-260 109
734-260-K 109
734-260-VS 110
734-300 109
734-300-K 109
734-300-VS 110
734-380 109
734-380-K 109
734-380-VS 110
734-420 109
734-420-K 109
734-420-VS 110
734-450 109
734-450-K 109
734-450-VS 110
734-500 109
734-500-K 109
734-500-VS 110
734-580 109
734-580-K 109
734-580-VS 110
833-020-022 79
833-330-016 79
833-330-021 79
833-340-034 79
843-130-021 72
843-130-022 72
843-130-023 72
844-330-006 154
844-330-007 154
844-330-007 154
853-370-002 113
853-370-002-VS 113
853-380-002 113
853-380-002-VS 113
853-380-003 113
853-380-003-VS 113
853-380-004 113
853-380-004-VS 113
853-380-005-VS 113
853-380-006-VS 113
853-380-007-VS 113
853-390-002 113
853-390-002-VS 113
853-390-003 113
853-390-003-VS 113
853-390-004 113
853-390-004-VS 113
853-390-005 113
853-390-005-VS 113
853-390-006-VS 113
853-540-010 113
853-750-024 27
855-380-002 113
855-380-002-VS 113
855-380-003 113
855-380-003-VS 113
871-340-006 145
871-340-008 145
871-360-006 145
871-360-008 145
871-380-006 145
871-380-008 145
871-390-020 145
871-390-023 145
898-510-000 120
898-610-000 120
898-710-000 120
898-710-001 120
902-111 14
904-411 14
906-411 14
908-411 14
910-411 14
912-411 14
917-877 160
941-206-104 119
941-206-108 119
941-208-104 119
941-209-104 119
941-209-105 119
941-210-104 119
941-212-104 119
941-213-104 119
941-215-104 119
941-217-104 119
941-217-105 119
941-218-101 119
941-220-104 119
941-222-100 119
941-225-104 119
941-606-000 120
941-608-000 120
941-610-000 120
982-120-040 104
982-120-041 104
982-120-061 104
982-120-100 104
982-120-180 104
982-750-111 112
982-760-102 103
982-760-120 103
982-760-122 103
982-760-130 103
982-760-132 103
982-760-142 103
982-760-160 103
982-760-172 103
995-000-705 124
995-000-705 175
995-001-096 124
995-001-104 21
995-001-106 21
995-001-235 124
995-001-500 124
995-001-500 124
995-001-500 175
995-001-501 124
995-001-502 124
995-001-503 124
995-001-504 124
995-001-525 123
995-001-526 123
995-001-620 125
995-001-621 125
995-001-622 125
995-001-623 125
995-001-950 124
995-002-073 124
995-003-040 141
995-003-041 141
995-003-042 141
995-003-043 141
995-003-044 141
995-014-014 26
995-340-000 26
995-340-000-S8 26
995-340-350 26
995-340-350-S8 26
995-350-000 26
995-350-000-S8 26
996-001-890 143
001013 163
1110-00000001 112
1110-00000002 112
001142 163
2230-00000116 60
2230-00000155 34
005841 159
068874 151
091308 77
AC-2879 151
AC-3398 151
B3.U21 140
B7 141
B7.U271 140
BW3-2-S1 141
BW7-S6 141
BW7-S7 141
BW7-S8 141
BW7-S11 141
BW7-S14 141
D301-001-MS 18
D301-005-MS 18
D301-020-MS 18
D408-004-MS 18
D1127R02.5x0.5+A46 . . . 105
D72573-6X8ST+ZZ1 118
DAK504-S1 36
DAK506 36
DAK508 36
DAK510 36
DAK510-S1 37
DAK512 36
DAR506 20
DAR508 20
DAR510 20
DAR510-S1 20
DAR524 21
DAR534 21
DAT506 23
DAT508 23

Index

DAT510 23
DAT510-S1 23
DAT510-S5 23
DAT512 23
DIN 908-G1-8A-5.8 80
DIN 908-G3-8A-5.8 80
DIN 908-M10x1-5.8 80
DIN 908-M12x1.5-5.8. 80
DIN 908-M14x1.5-5.8. 80
DIN 910-R1-2-5.8 80
DIN 910-R1-4x8-5.8. 80
DIN 910-R1-5.8. 80
DIN 910-R1-8-5.8 80
DIN 910-R3-4-5.8 80
DIN 910-R3-8-5.8 80
DIN 912-M3x8-A4. 121
DIN 931-M6x30-8.8 121
DIN 933-M4x10-8.8 121
DIN 2462-R04x1+A46 . . . 105
DIN 2462-R010x1+A46 . . 105
DIN 7513-BM4x20 121
DIN 7513-BM4x25. 121
DIN 7513-BM6x25. 121
DIN 7603-A6x10-CU. 81
DIN 7603-A8x11.5-CU 81
DIN 7603-A12x18-CU. 81
DIN 7603-A14x18-CU 81
DIN 7603-A16x20-CU. 81
DIN 7603-A17x21-CU 81
DIN 7603-A18x22-CU. 81
DIN 7603-A20x24-CU. 81
DIN 7603-A21x26-CU. 81
DIN 7603-A22x27-CU. 81
DIN 7603-A27x32-CU. 81
DIN 7603-A30x36-CU 81
DIN 7603-A33x39-CU. 81
DIN 72573-2x6-ST 118
DIN 72573-2x8-ST 118
DIN 72573-2x10-ST 118
DIN 72573-3x6-ST 118
DIN 72573-3x8-ST 118
DIN 72573-3x10-ST 118
DIN 72573-4x6-ST 118
DIN 72573-4x8-ST 118
DIN 72573-4x10-ST 118
DIN 72573-5x6-ST 118
DIN 72573-5x8-ST 118
DIN 72573-5x10-ST 118
DIN 72573-6x6-ST 118
DLY930-2. 78
DLY931. 78
DLY932. 78
DREHGELENK MS 4 M 8x1 . 35
DREHGELENK MS 4 R1/8 . . 35
DREHGELENK MS 6 M10x1 35
DY958 30
DY960 30
DY961. 30
DY962 30
DY964. 23
DZ333 73
DZ334. 73
K1 139
K3-S2. 139
K6-S5. 139
KW1 139
KW1-S2 139
KW3-S1 139
KW6-S1 139
KW6-S2 139
LAGN 120. 145
P-78.01 73
TK-350-V. 139
TK-350-VM 139
TK-350-VMC 139
UC.1010.100 151
UC-1066-01 151
UC-1066-02 151
UC-1066-03 151
UC-1066-04 151
UC-1066-05 151
UC-1066-06 151
UC-1066-10 151
UC-1066-14. 151
UFZ.0097 132
VL-01DAM3. 99
VL-01EAM3 99
VL-02DAM3. 99
VL-02EAM3. 99
VL-03DAM3. 99
VL-03EAM3. 99
VL-04DAM3. 99
VL-04EAM3 99
VL-05DAM3. 99
VL-05EAM3 99
VL-06DAM3. 99
VL-06EAM3 99
VL-08DAM3. 99
VL-08EAM3 99
VL-10DAM3 99
VL-10EAM3 99
WVN200-4A0.4. 130
WVN200-4A0.4-S1 130
WVN200-4A5 130
WVN200-4A8 130
WVN200-4A12 130
WVN200-4A16 130
WVN200-4A25 130
WVN200-6B0.5 130
WVN200-6B3 130
WVN200-6B8 130
WVN200-6B12 130
WVN200-6B16 130
WVN200-6B20 130
WVN200-6B40 130
WVN200-8B0 130
WVN200-8B3 130
WVN200-8B5 130
WVN200-8B12 130
WVN200-8B16 130
WVN200-8B20 130
WVN200-8B32 130
WVN200-8D50 131
WVN200-8D75 131
WVN200-8D120 131
WVN200-8D220. 131
WVN200-10B0 130
WVN200-10B0.5 130
WVN200-10B1 130
WVN200-10B32 130
WVN200-10D120-S1. . . . 131
WVN200-10D120-S1. . . . 131
WVN200-10D220-S1. . . . 131
WVN200-10D220-S1. . . . 131
WVN200-10E6 128
WVN200-10E12 128
WVN200-10E12-S8 128
WVN200-10E25 128
WVN200-10E25-S8 128
WVN200-10E35 128
WVN200-10E60 128
WVN200-10E60-S8 128
WVN701-4. 111
WVN701-6. 111
WVN701-8. 111
WVN711-10. 112
WVN715-R02.5X0.5 102
WVN715-R04X0.85 102
WVN715R04X0.85+A89 . . 102
WVN715-R06X1 102
WVN715-R06X1.25 102
WVN715R06X1.25+A89 . . 102
WVN715-R08x1.25. 102
WVN715-R010X1.5. 102
WVN715R010X1.5+A89 . . 102
WVN716-R04X0.85 102
WVN716R04X0.85+A89 . . 102
WVN716-R06X1.25 102
WVN716R06X1.25+A89 . . 102
WVN716-R08X1.25 102

Wichtige Information zum Produktgebrauch
Von SKF hergestellte Schmiersysteme oder deren Komponenten der Marken SKF und Lincoln sind nicht zugelassen für den Einsatz in Verbindung mit Gasen, verflüssigten Gasen, unter Druck gelösten Gasen, Dämpfen und denjenigen Flüssigkeiten, deren Dampfdruck bei der zulässigen maximalen Temperatur um mehr als 0,5 bar über dem normalen Atmosphärendruck (1 013 mbar) liegt.

skf.com | skf.com/schmierung

® SKF, Lincoln und PowerLuber sind eingetragene Marken der SKF-Gruppe.

© SKF-Gruppe 2026
Nachdruck, auch auszugsweise, nur mit unserer vorherigen schriftlichen Genehmigung gestattet.
Die Angaben in dieser Druckschrift wurden mit größter Sorgfalt auf ihre Richtigkeit hin überprüft.
Trotzdem kann keine Haftung für Verluste oder Schäden irgendwelcher Art übernommen werden,
die sich mittelbar oder unmittelbar aus der Verwendung der hier enthaltenen Informationen ergeben.

PUB LS/P1 15859 DE · Januar 2026